9 Ersatzteilliste / Spare parts list

ROWELD P125 Art.-Nr.: 55321/055321Z/55322:

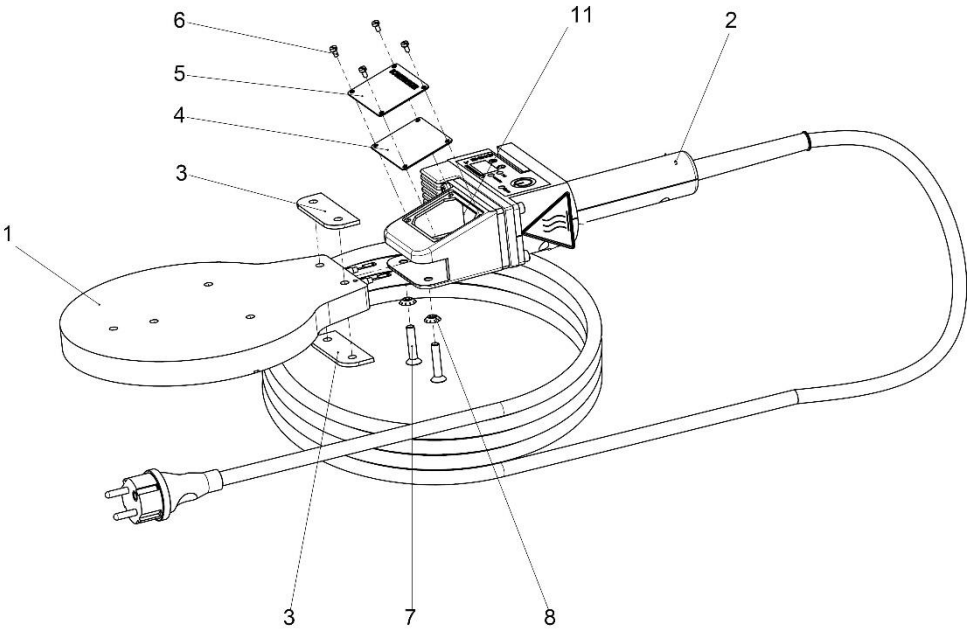

Pos	Bezeichnung	Description	qty.	Art.-Nr
1	Heizplatte P125 (230V)	Heating plate P125 (230V)	1	L83570
	Heizplatte P125 (115V)	Heating plate P125 (115V)	1	L83538
2	Handgriff mit Elektronik kpl. (230V)	Handle with electronic cpl. (230V	1	1200001064
	Handgriff mit Elektronik kpl. (Schweiz)	Handle incl. Electronic cpl. (Swiss)	1	1200001073
	Handgriff mit Elektronik kpl. (115V)	Handle with electronic cpl. (115V	1	1200001550
3	Isolierstreifen	Insulating strip	2	L82081
4	Dichtung für Anschlußgehäuse	Gasket for housing	1	L82297
5	Typenschild P125 230V	Type plate P125 230V	1	1200002913
	Typenschild P125 115V	Type plate P125 115V		1200002914
6	Linsenschraube "Torx" M3x6	Oval head machine screw M3x6	4	L83575
7	Senkschraube M6x30	Countersunk screw M6x30	2	H98309
8	Zahnscheibe V6,4	tooth lock washer V6,4	2	H98310
10	Luftpolsterflachbeutel	Air cushion bag	1	H87411
11	Silikon-Glasseidenlackschlauch	Silicone hose	2	H88942

Handgriff mit Elektronik / handle incl. electr 230V no. 1200001064-i3, 1200001073-i3,
Handgriff mit Elektronik / handle incl. electr 115V no. 1200001550

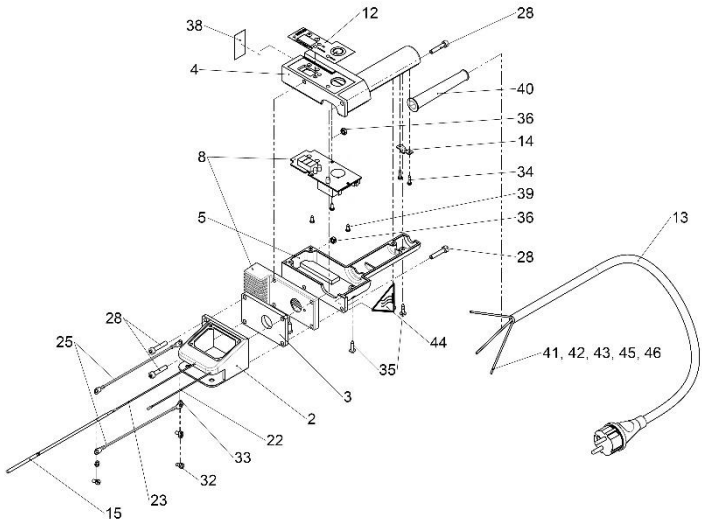

Pos.	Bezeichnung	Description	qty.	Nr / No.
2	Anschlußstück	annex fitting	1	L82082
3	Isolierplatte	insulating plate	1	L82083
4	Handgriff-Unterteil	handle, lower section	1	1300002221
5	Handgriff Oberteil	handle, upper section	1	L82085P
8	Temperaturregler, elektronisch 230V	temperature controller, electronic 230V	1	1200001063
	Temperaturregler, elektronisch 115V	temperature controller, electronic 115V	1	1200001551
12	Aufklebefolie °C	Sticker film °C	1	1300002143
	Aufklebefolie °F	Sticker film °F	1	1300003129
13	Netzkabel Europa 230V	Power cord EUROPA 230V	1	H98313
	Netzkabel 230V Ausführung Schweiz	Power cord 230V version switzerland	1	1300006751
	Netzkabel 115V	Power cord 115V	1	1300003119
14	Kabelklemmstück PT31-21	cable clamp PT31-21	1	L82098
15	Widerstandsthermom.PT500	resistance thermometer PT500	1	L83572
22	Teflon-Leitung braun	Teflon cable brown	1	L82107
23	Teflon-Leitung blau	Teflon cable blue	1	L82126
25	Teflon-Leitung 1.5mmx150mm gr-ge	Teflon cable 1.50x150 green-yellow	2	L82110
28	Zylinderschraube DIN 912 M 5x25	Cylinder head screw DIN 912 M5x25	4	L82113
32	Zylinderschraube DIN 84 M 4x8	Cylinder head screw DIN 84 M4x8.	3	L82409
33	Zahnscheibe A 4,3 DIN 6797 galv	tooth lock washer A4,3 DIN 6797 galv	3	L82123
34	Schraube 3.0x10 Torx verz.	Screw 3.0x10 Torx galv.	2	1300000721
35	Blechschraube DIN 7981 3,9x16	sheet metal screw DIN 7981 3,9x16	5	L82120
36	Sechskantmutter M5 DIN 934	Hexagon nut M5 DIN 934	2	L82112
38	Hinweisschild " Nicht im Feuchten"	Information label	1	L84004
39	Schraube 3.0x6 Torx verz.	Screw 3.0x6 Torx galv.	2	F81669
40	Knickschutztülle	Tension relief	1	H98316
41	Kabelschuh mit Ringöse M 4	Cable lug M4	1	L87039
42	Flachsteckhülse 6,3x0,8	Blade receptacle 6,3mm	2	H88991
43	Isoliertülle 6,3mm	Insulating nozzle 6,3mm	2	H80997
44	Warnung vor heißer Oberfl.	Warning label	1	L21036
45	Kabelbinder	Cable strap	1	H88963
46	RC-Glied Netzkabel	RC element power	1	1300005962