ROTHENBERGER

ROWELD P 250 A

ROWELD P250A



DE Service
EN Service

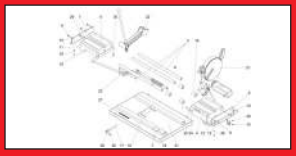

rothenberger.com

Intro

Ersatzteile / Spare parts **Seite / page 2**

Elektroschaltplan / Circuit diagram **Seite / page 12**



no. 55795 ROWELD P250A Set 40-250mm, 230V Typ C

no. 055795Z ROWELD P250A Set 40-250mm, 230V Typ J

no. 55796 ROWELD P250A Set 40-250mm, 110V USA

HE 300mm
230V no.: 055317H
swiss no.: 055317Z
115V no.: 055854H





P250A BM+trimmer
230V no.: 1200002971
115V no.: 1200002973



no. 55768 ROWELD P250A basic 230V

no. 55738 ROWELD P250A basic 110V

Ausgabe / Edition 05-2024

Technische Änderungen vorbehalten! Subject to technical modifications!

ROTHENBERGER

Grundmaschine / basic machine no. 55768-i5 (230V), 55738 (110/115V)

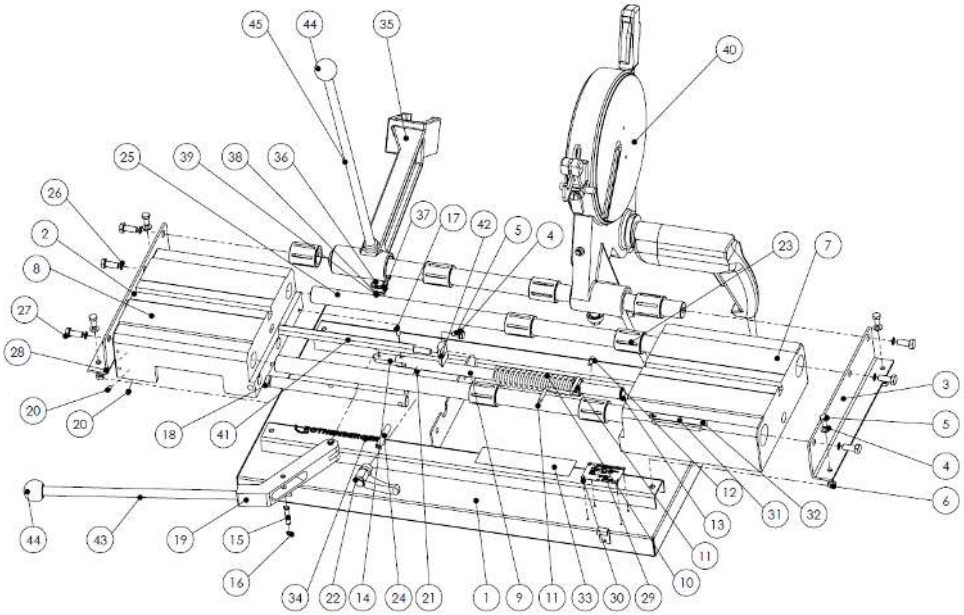

Pos.	Bezeichnung	Description	qty.	Nr. /No.
1	Transportkiste	transport case	1	55759
2	Winkel, links	Angle, left	1	L81030
3	Winkel, rechts	Angle, right	1	L81031
4	U-Scheibe A8,4 DIN 125	washer M8 DIN-125A	6	H98671
5	Sechskantschraube M8x16 DIN 933	Hex bolt M8x16 DIN 933	6	L81039
6	Sechskantmutter M8 DIN 934	Hexagon nut M8 DIN 934	4	H98289
7	beweglicher Schlitten	Carriage, moveable	1	L80207
8	fester Schlitten	Carriage, fixed	1	L80208
9	Druckhebelwelle	Pressure lever shaft	1	L81933
10	Druckfeder	Pressure spring	1	L81831
11	Zeigeeinrichtung	Showing unit	1	L81935
12	Zylinderschraube M6x12 DIN 912	Cylinder head screw M6x12 DIN 912	1	H88388
13	Sicherungsring 20x1,2 DIN471	Locking ring DIN471 20X1,2	1	L82681
14	Gelenkstück	Hinge piece	1	L81932
15	Bolzen	bolt	2	L81930
16	Sicherungsring DIN471 8x1,0	circlip DIN471 8X1,0	4	L81942
17	Spannstift 6x20 DIN1481	Expansion Pin 6x20 DIN1481	1	L81941
18	Arretierstange	Interlocking rod	1	L81931
19	Druckhebelgelenk	Pressure lever hinge	1	L81929
20	Gewindestift M6x10 DIN914	Grub screw M6x10 DIN 914	2	L81992
21	Zylinderstift 8m6x80 DIN 7	cylinder pin 8m6x80 DIN 7	1	L81209
22	Klemmhebel verstellbar mit	Clamping lever with female screw thread	1	H87997
23	Linearkugellager KH 3050PP	Linear ball bearing KH 3050PP	6	1300003191
24	Gewindestift M10x60 DIN 551	set screw M10x60 DIN 551	1	H88352
25	Führungswelle	Guiding drive shaft	3	L81032
26	Zahnscheibe 10,5 DIN6797	Serrated washer 10,5 DIN6797	6	L81037
27	Sechskantschraube M10x25 DIN 933	Hex bolt M10x25 DIN 933	6	L84261
28	Gewindestift 6m6x10 DIN 916	Grub screw 6m6x10 DIN 916	1	H98207
29	Typenschild BM+Trimmer P250A	Type plate BM+Trimmer P250A 230V	1	1200002972
	Typenschild BM+Trimmer P250A	Type plate BM+Trimmer P250A 115V	1	1200002974
30	Blindniet A 3x7 DIN 7337	Blind rivet A 3x7 DIN 7337	4	L84025
31	Kraftanzeigeskala	Power tracer scale	1	L81839
32	Schraube 3.0x6 Torx verz.	Screw 3.0x6 Torx zinced	2	F81669
33	Drucktabelle	pressure table	1	L20773
34	Logo selbsklebend	Logo self-adhesive	1	L21830
35	Heizelementhalter	Heating element holder	1	L81840
36	Lagerachse	Bearing axle	1	L81923
37	Rillenkugellager 6200.2ZR	Grooved ball bearing 6200.2ZR	1	L81892
38	Scheibe A10,5 DIN 125	Washer A10,5 DIN 125	1	H98673
39	Sechskantmutter M10 DIN 934	Hexagon nut M10 DIN 934	1	H88504
40	Hobeleinrichtung ROWELD P250A	milling unit ROWELD P250A	1	L81993
41	Sechskantzugstange	Hexagon pull rod	1	L80231
42	Nutenstein	Sliding block	1	L80322
43	Griffstange	Handle rod	1	L81830
44	Kugelknopf DIN319 M12	Ball button DIN319 M12	2	L81926
45	Griffstange f. Heizelement	Handle rod for heating element	1	L81841

Druckvorrichtung / force equipment no. L81829

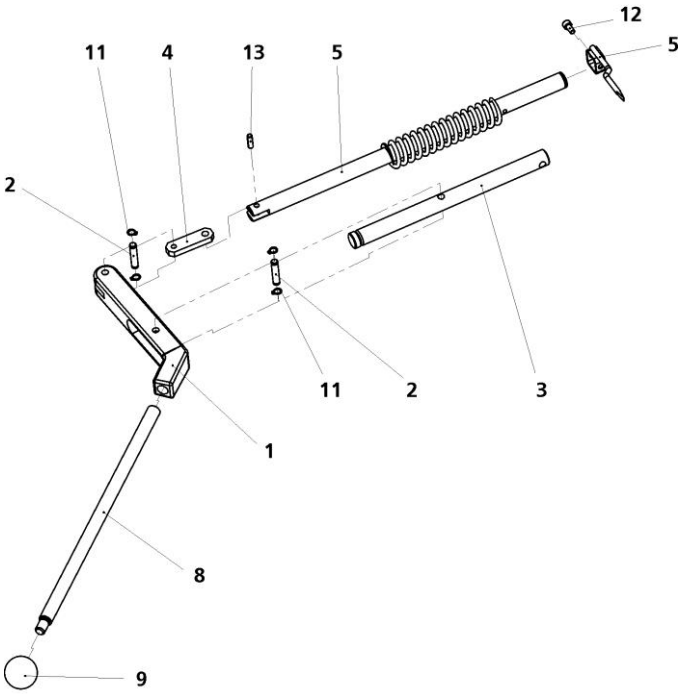

Pos.	Bezeichnung	Description	qty.	Nr. /No.
1	Druckhebel	Handle	1	L81929
2	Bolzen 8x40	Bolt 8x40	2	L81930
3	Arretierstange	Locking rod	1	L81931
4	Gelenkstück	Joint	1	L81932
5	Druckhebelwelle	Force handle shaft	1	L81933
6	Druckfeder	Spring	1	L81831
7	Zeigeeinrichtung	Adjustment	1	L81935
8	Griffstange	Handle bar	1	L81830
9	Kugelknopf	Button	1	L81926
11	Sicherungsring	Circlip	4	L81942
12	Schraube 6x12 DIN 912 Verz.	Screw 6x12 DIN 912 galv.	1	H88388
13	Spannstift 6x20 DIN 1481	Spring dowel pin 6x20 DIN 1481	1	L81941

Heizelementhalter / holder for heating element no. L81840

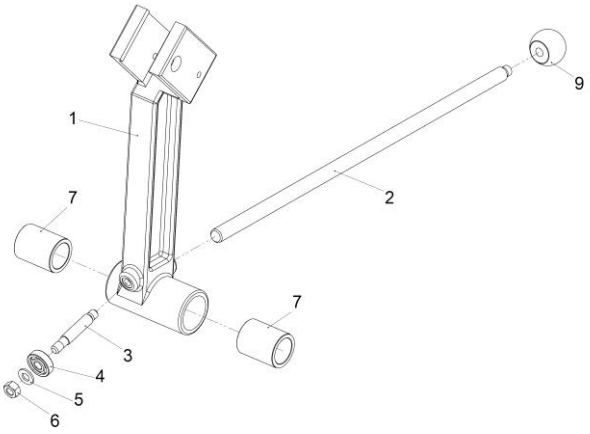

Pos.	Bezeichnung	Description	qty.	Nr. /No.
1	Heizelementhalter	Holder for heating element	1	L81840H
2	Griffstange für Heizelement	Handle bar for heating element	1	L81841
3	Lagerachse	Bearing axis	1	L81923
4	Rillenkugellager 6200 2Z	Ball bearing 6200 2Z	1	L81892
5	U-Scheibe A 10.5 DIN125 Verz	Washer A 10.5 DIN125 galv.	1	H98673
6	Sechskantmutter M10 DIN 934	Hexagon nut M10 DIN 934	1	H88504
7	Linearkugellager KH 3050PP	Linear ball bearing KH 3050PP	2	1300003191
9	Kugelknopf M12 DIN 319	Button M12 DIN 319	1	L81926

Hobeleinrichtung / trimmer unit no. L81993

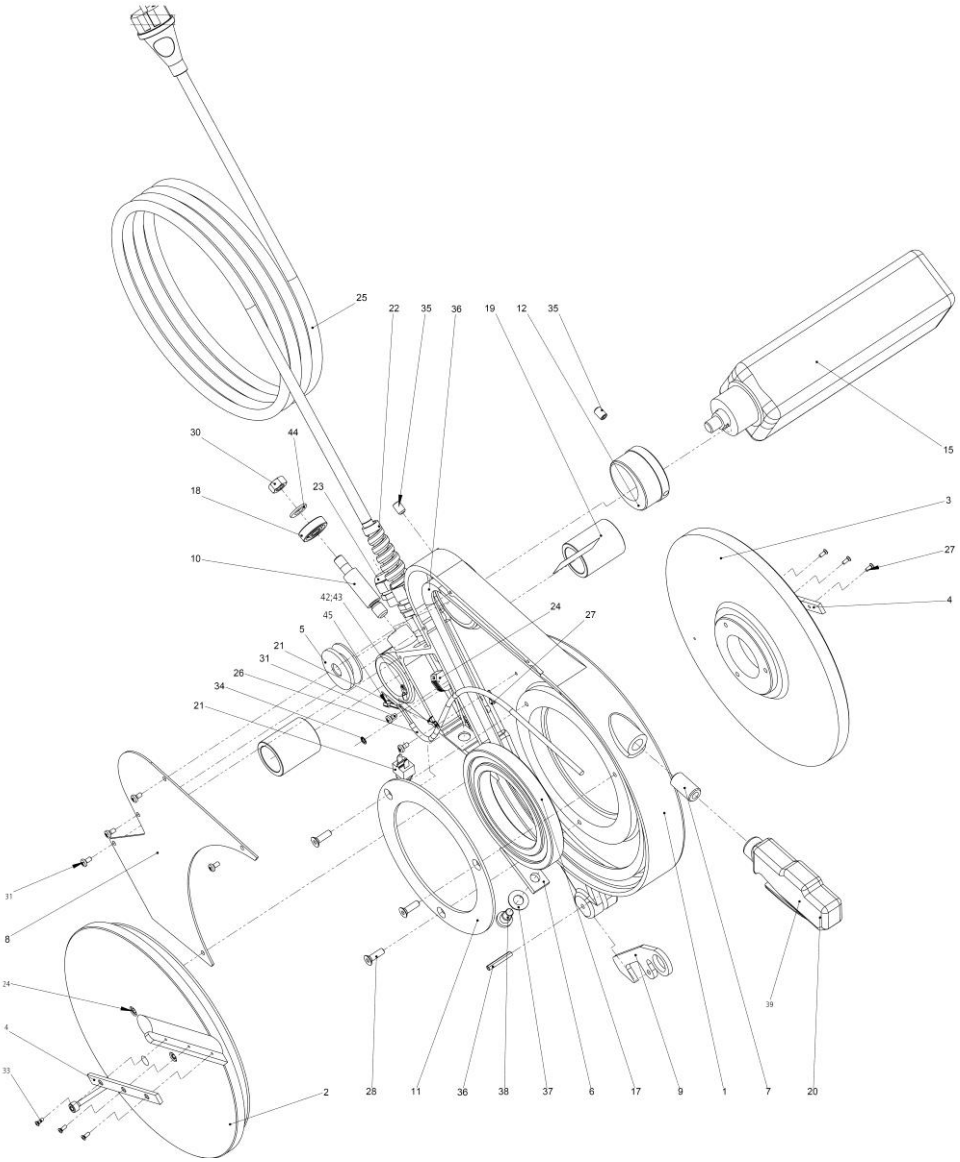

Pos.	Bezeichnung	Description	qty.	Nr. /No.
1	Hobelgehäuse	Trimmer housing	1	L86900
2	Hobelscheibe Links	Planing disc left	1	L86901
3	Hobelscheibe Rechts	Planing disc right	1	L86902
4	Hobelmesser	Planing knife	2	L80823
	Hobelmesser HM	Planing knife HM	2	L80823Q
5	Keilriemenscheibe bis 05/23 oder 115V	Belt pulley until 05/23 or 115V	1	L82031
	Keilriemenscheibe ab 06/23	Belt pulley since 06/23	1	1200004951
6	Anschlag	Blocker	1	L90103
7	Kabeldurchführung	Grommet	1	L80250
8	Abdeckblech für Fräser	Cover plate for trimmer	1	L86903
9	Sperrklinke , ab 10/96	Safety catch, since 10/96	1	L86904
10	Gewindebolzen	Threaded bolt	1	L81997
11	Flanschring	Flange	1	L82175
12	Exzenter	Excenter	1	L80252
	Exzenter 115V	Excenter 115V	1	L21507
15	Bohrmaschine 230V ab 06/23	Drilling machine 230V since 06/23	1	1300000191
	Bohrmaschine 230V bis 05/23	Drilling machine 230V until 05/23		1200004952
	Bohrmaschine 115V 50/60Hz	Drilling machine 115V 50/60Hz	1	1300001397
16	Keilriemen Z/10 X 900 II	V belt Z/10 X 900 II	1	L86905
17	Rillenkugellager	Ball bearing	1	L80414
18	Rillenkugellager 6200 2Z	Ball bearing 6200 2Z	1	L81892
19	Linearkugellager KH 3050PP	Linear ball bearing KH 3050PP	2	1300003191
20	Handgriff mit Schalter	Handle with switch	1	L80268
21	Drucktaster	Push button	1	L87014
22	Kabelverschraubung M16x1,5	Screwed cable gland M16x1,5	1	L20735
23	Kabelverschraubung M16x1,5	Screwed cable gland M16x1,5	1	L21078
24	Verbindungsklemme 2pol. CC	Two-wire connector CC	2	1300006737
25	Netzkabel H05 Rr-F 3g 1, 1.5	Power cord H05 Rr-F 3g 1, 1.5	1	H98313
	Netzkabel 115V-15A Version USA	Power cord 115V-15A version USA	1	1300003119
26	Zwischenkabel, Ölflex	Intermediate cable, oil flex	1	L87016
27	Befestigungsschelle	Fastening clamp	3	L90109
28	Senkschraube 6x20	Countersunk screw 6x20	3	H88172
29	Schraube DIN912 M 6x45 vz.	Screw DIN912 M 6x45 galv.	3	L84157
30	Mutter M10 DIN 934	Nut M10 DIN 934	1	H88504
31	Linsenschraube	Oval head cap screw	9	L82444
33	Linsensenkschraube 3x8	Oval head countersunk head screw	6	L80097
34	Zahnscheibe	Toothed washer	1	L82374
35	Gewindestift M8x12 DIN 913	Threaded pin M8x12 DIN 913	2	L80258
36	Spiralspannstift DIN7343 5x30	Spiral spring pin DIN7343 5x30	1	L83281
37	Federscheibe	Spring washer	1	L83275
38	Flachkopfschraube	Flat headed screw	1	L84214
39	Aufkleber "Bohrmaschine BE13	Sticker for drilling machine	1	L84002
40	Loctite Nr. 243 a 50ml	Loctite no. 243 a 50ml	1	H89329

Grundspannbackensatz / basic clamping set Ø250mm = 55717

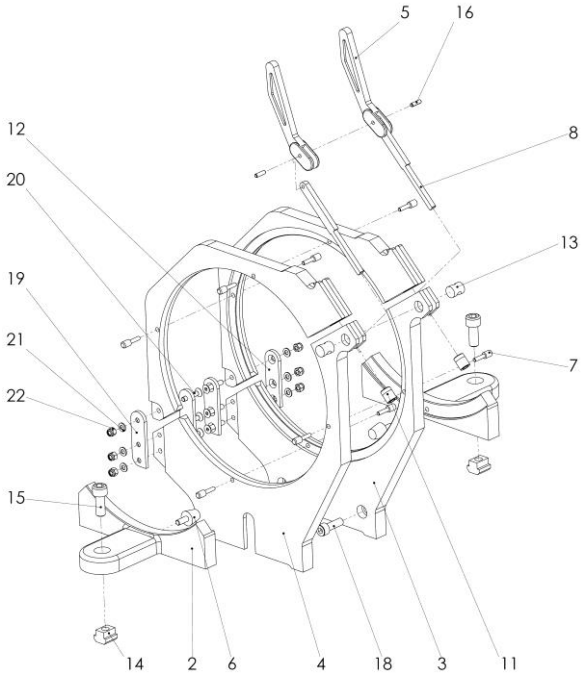

Pos.	Bezeichnung	Description	qty.	Nr. /No.
2	Stützgabel	support fork	2	L82071
3	Grundspannwerkzeug Ø250mm, rechts	Basic clamping tool Ø250mm, right	1	L82072
4	Grundspannwerkzeug Ø250mm, links	Basic clamping tool Ø250mm, left	1	L82073
5	Feststellhebel	locking lever	2	L81269
6	Rändelschraube M6x15	Knurled head screw M6x15	2	L90027
7	Rändelschraube M4x16	Knurled head screw M4x16	8	L80147
8	Zugstange	Tension rod	2	L80025
9				
10				
11	Rändelmutter M8	Knurled nut M8	2	L80021
12	Scharnier links	Hinge-joint left	2	L81331
13	Gelenkwelle	Hinge shaft	2	L80148
14	Nutenstein M10 DIN 508	Sliding box M10 DIN 508	2	L80327
15	Zylinderschraube M10x25 DIN 912	Cyl. head screw M10x25 DIN 912	2	L82563
16	Spannstift Ø4x14 DIN 7346	Locking pin Ø4x14 DIN 7346	2	L84542
17				
18	Zylinderschraube M8x25, DIN 912	Cylinder head screw M8x25, DIN 912	2	H98262
19	Scharnier rechts	Hinge-joint right	2	L81332
20	Senkkopfschraube M5x25, DIN 7991	Screw M5x25 DIN 7991	6	L22675
21	U-Scheibe A 5,3 DIN 125	Washer A 5,3 DIN 125	6	H98955
22	Mutter M5, DIN 985	Nut M5 DIN 985	6	H88518

Grundspannbackensatz / basic clamping set Ø160mm = 55742

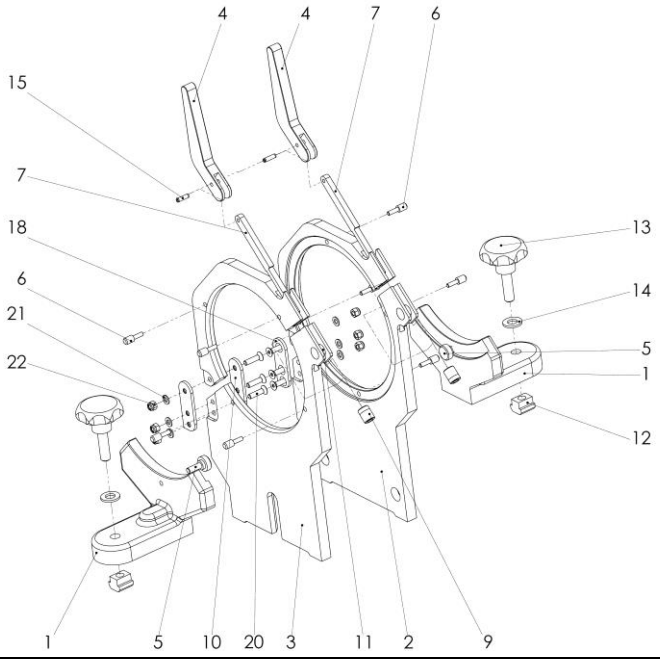

Pos.	Bezeichnung	Description	qty.	Nr. /No.
1	Stützgabel	support fork	2	L81266
2	Grundspannwerkzeug Ø160, rechts	Basic clamping tool Ø160mm, right	1	L81267
3	Grundspannwerkzeug Ø160, links	Basic clamping tool Ø160mm, left	1	L81268
4	Feststellhebel	locking lever	2	L81269
5	Stellschraube M6x15	Knurled head screw M6x15	2	L90027
6	Rändelschraube M4x12	Knurled head screw M4x16	8	1300000344
7	Zugstange	Tension rod	2	L80025
8				
9	Rändelmutter M8	Knurled nut M8	2	L80021
10	Scharnier links	Hinge-joint left	2	L81329
11	Gelenkwelle	Hinge shaft	2	L80026
12	Nutenstein M10, DIN 508	Sliding box M10 DIN 508	2	L80327
13	Sterngriffschraube	Star grip screw	2	L81271
14	U-Scheibe A10,5 DIN 125	washer A10,5 DIN 125	2	H98673
15	Spannhülse DIN7346 4x14	Locking pin DIN7346 4x14	2	L84542
16				
17				
18	Scharnier rechts	Hinge-joint right	2	L81330
19				
20	Senkschraube M 5x20 DIN 7991	Screw M5x20 DIN 7991	6	H82818
21	U-Scheibe A 5,3 DIN125	Washer A 5,3 DIN 125	6	H98955
22	Stopmutter M 5 DIN985	Hexagonal nut M 5 DIN 985	6	H88518

Heizelement kpl. / heating element cpl. no. 055317H (230V), 055854H (115V)

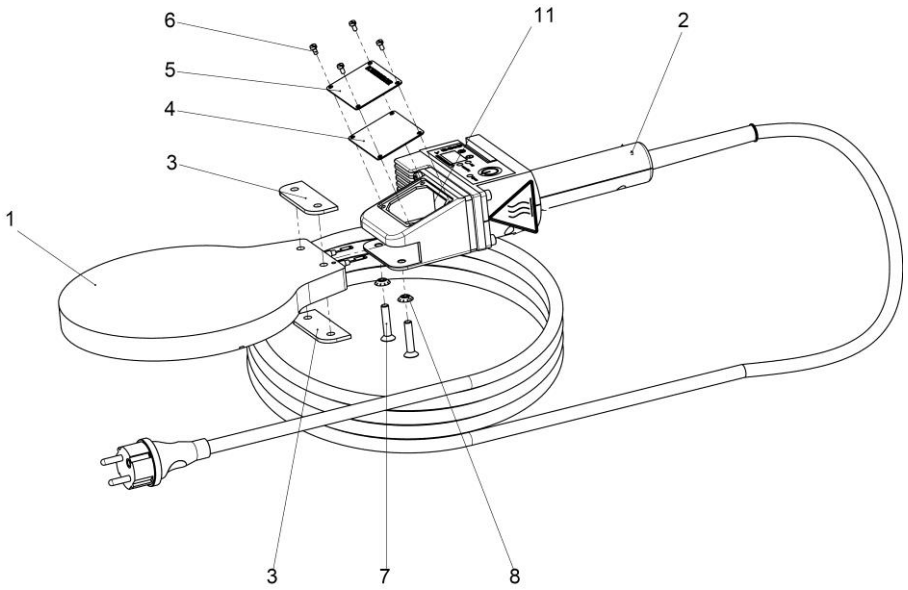

Pos.	Bezeichnung	Description	qty.	Nr / No.
1	ROWELD Heizplatte 300mm 230V	Heating plate 300mm 230V	1	L80460
	ROWELD Heizplatte 300mm 115V	Heating plate 300mm 115V	1	L80459
2	Handgriff mit Elektronik kpl. 230V	Handle incl. Electronic cpl. 230V	1	1200001064
	Handgriff mit Elektronik kpl. (Schweiz)	Handle incl. Electronic cpl. (Swiss)	1	1200001073
	Handgriff mit Elektronik kpl. 115V	Handle incl. Electronic cpl. 115V	1	1200001550
3	Isolierstreifen	insulating strips	2	L82081
4	Dichtung für Anschlußgehäuse	seal	1	L82297
5	Typenschild HE 300mm 230V	Type plate HE 230V	1	1200002921
	Typenschild HE 300mm 230V (Schw.)	Type plate HE 230V (Swiss)		1200002922
	Typenschild HE 300mm 115V	Type plate HE 115V		1200002923
6	Schraube ähnl. DIN7985 3x6 Vz	Screw DIN 7985 3x6 galv.	4	L83575
7	Schraube DIN 7991 M 6x30 vz.	Screw DIN 7991 M 6x30 galv.	2	H98309
8	Zahnscheibe V6 DIN 6797 verz	tooth lock washer V6 DIN 6797	2	H98310
11	Silikon-Glasseidenlackschlauch	Silicone hose	2	H88942

Handgriff mit Elektronik / handle incl. electr 230V no. 1200001064-i3, 1200001073-i3,
Handgriff mit Elektronik / handle incl. electr 115V no. 1200001550

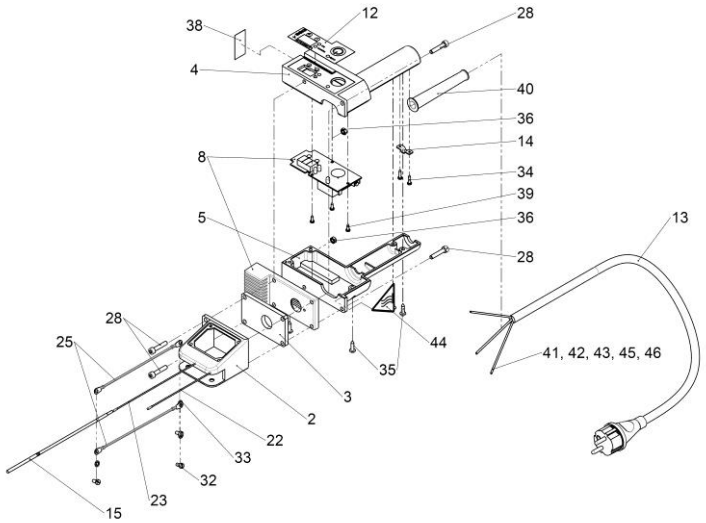

Pos.	Bezeichnung	Description	qty.	Nr / No.
2	Anschlußstück	annex fitting	1	L82082
3	Isolierplatte	insulating plate	1	L82083
4	Handgriff-Unterteil	handle, lower section	1	1300002221
5	Handgriff Oberteil	handle, upper section	1	L82085P
8	Temperaturregler, elektronisch 230V	temperature controller, electronic 230V	1	1200001063
	Temperaturregler, elektronisch 115V	temperature controller, electronic 115V	1	1200001551
12	Aufklebefolie °C	Sticker film °C	1	1300002143
	Aufklebefolie °F	Sticker film °F	1	1300003129
13	Netzkabel Europa 230V	Power cord EUROPA 230V	1	H98313
	Netzkabel 230V Ausführung Schweiz	Power cord 230V version switzerland	1	1300006751
	Netzkabel 115V	Power cord 115V	1	1300003119
14	Kabelklemmstück PT31-21	cable clamp PT31-21	1	L82098
15	Widerstandsthermom.PT500	resistance thermometer PT500	1	L83572
22	Teflon-Leitung braun	Teflon cable brown	1	L82107
23	Teflon-Leitung blau	Teflon cable blue	1	L82126
25	Teflon-Leitung 1.5mmx150mm gr-ge	Teflon cable 1.50x150 green-yellow	2	L82110
28	Zylinderschraube DIN 912 M 5x25	Cylinder head screw DIN 912 M5x25	4	L82113
32	Linsenschraube DIN 7985 M 4x8	screw DIN 7985 M4x8	3	L82444
33	Zahnscheibe A 4,3 DIN 6797 galv	tooth lock washer A4,3 DIN 6797 galv	3	L82123
34	Schraube 3.0x10 Torx verz.	Screw 3.0x10 Torx galv.	2	1300000721
35	Blechschraube DIN 7981 3,9x16	sheet metal screw DIN 7981 3,9x16	5	L82120
36	Sechskantmutter M5 DIN 934	Hexagon nut M5 DIN 934	2	L82112
38	Hinweisschild " Nicht im Feuchten"	Information label	1	L84004
39	Schraube 3.0x6 Torx verz.	Screw 3.0x6 Torx galv.	2	F81669
40	Knickschutztülle	Tension relief	1	H98316
41	Kabelschuh mit Ringöse M 4	Cable lug M4	1	L87039
42	Flachsteckhülse 6,3x0,8	Blade receptacle 6,3mm	2	H88991
43	Isoliertülle 6,3mm	Insulating nozzle 6,3mm	2	H80997
44	Warnung vor heißer Oberfl.	Warning label	1	L21036
45	Kabelbinder	Cable strap	1	H88963
46	RC-Glied Netzkabel	RC element power	1	1300005962

Schaltplan Hobel / Electric circuit diagrams trimmer:

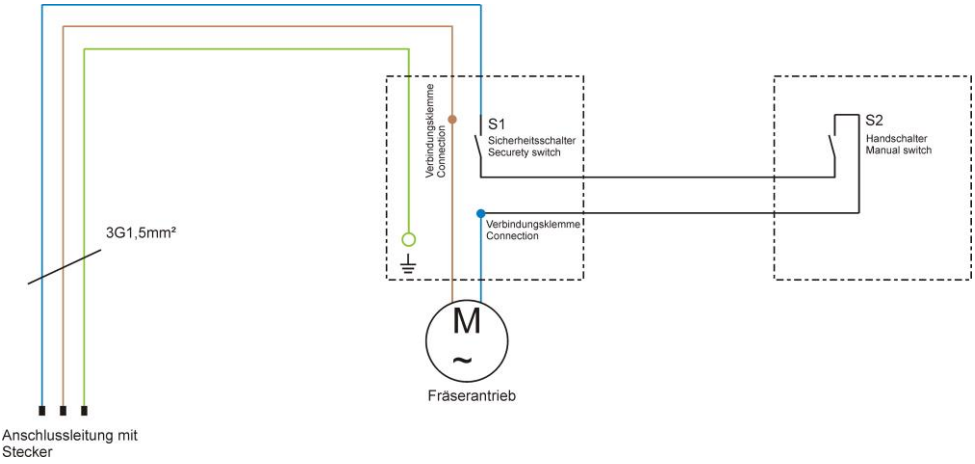

Schaltplan Heizelement / Electric circuit diagram heating element:

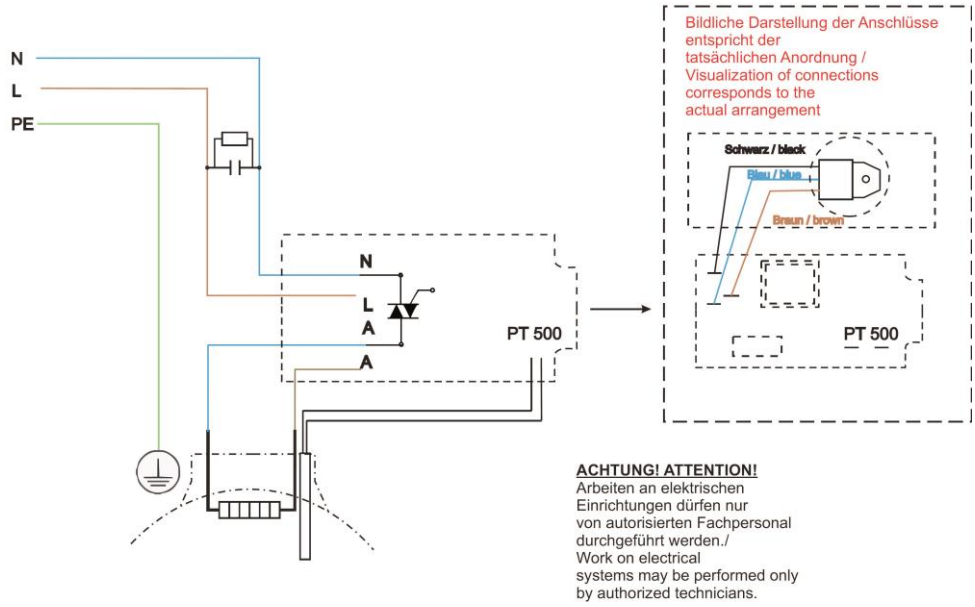

NOTES

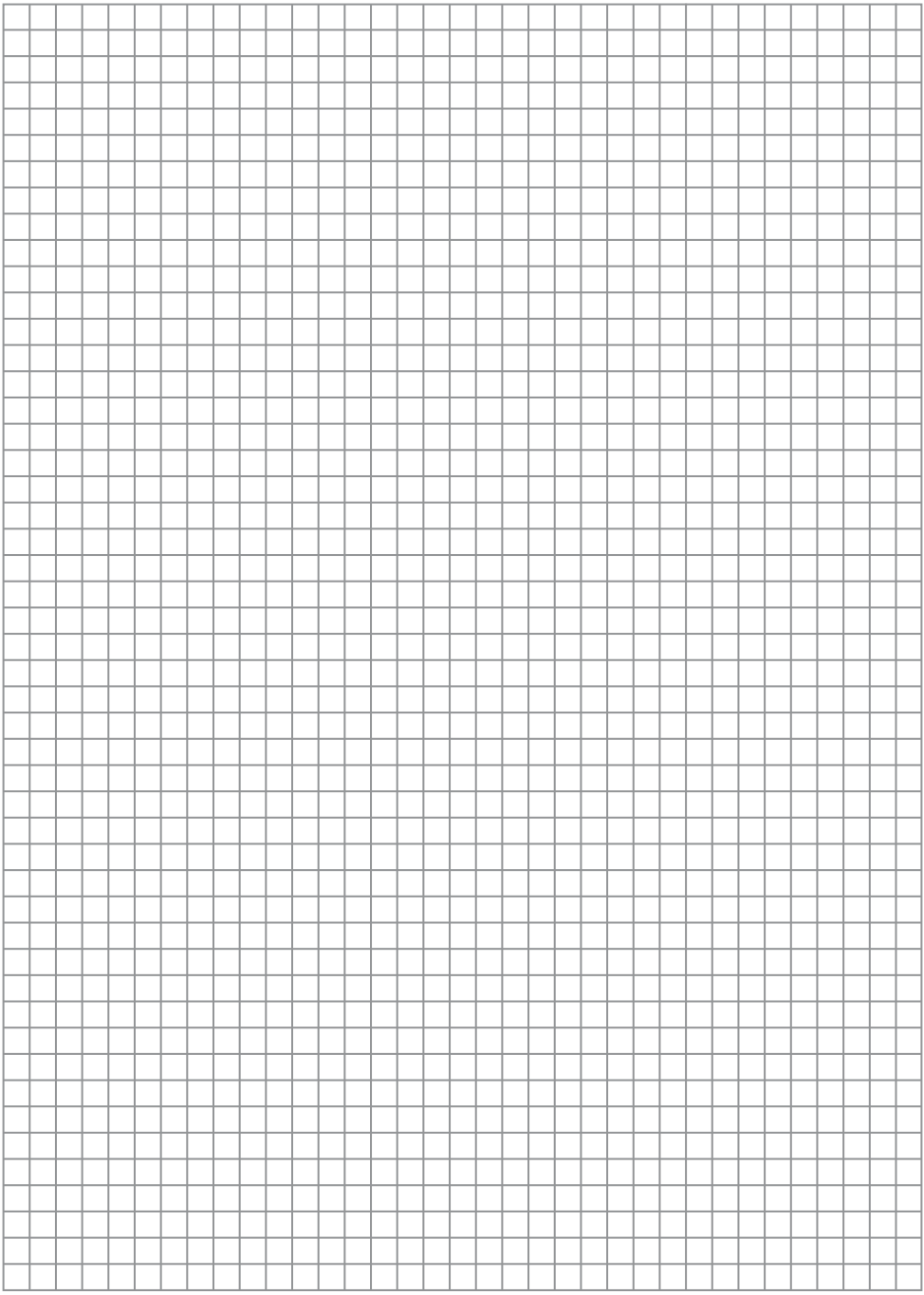

ROTHENBERGER

ROTHENBERGER Werkzeuge GmbH
Industriestraße 7
D-65779 Kelkheim / Germany

Telefon +49 6195 / 800 - 0
Telefax +49 6195 / 800 - 3500

info@rothenberger.com

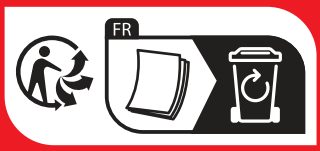

L21115-i13/0524/F&E

Änderungen und Irrtümer vorbehalten

rothenberger.com