# Vakuum-Sets

**No. FF35710 / FF35740 / FF35012**

**Stand: 07/25**

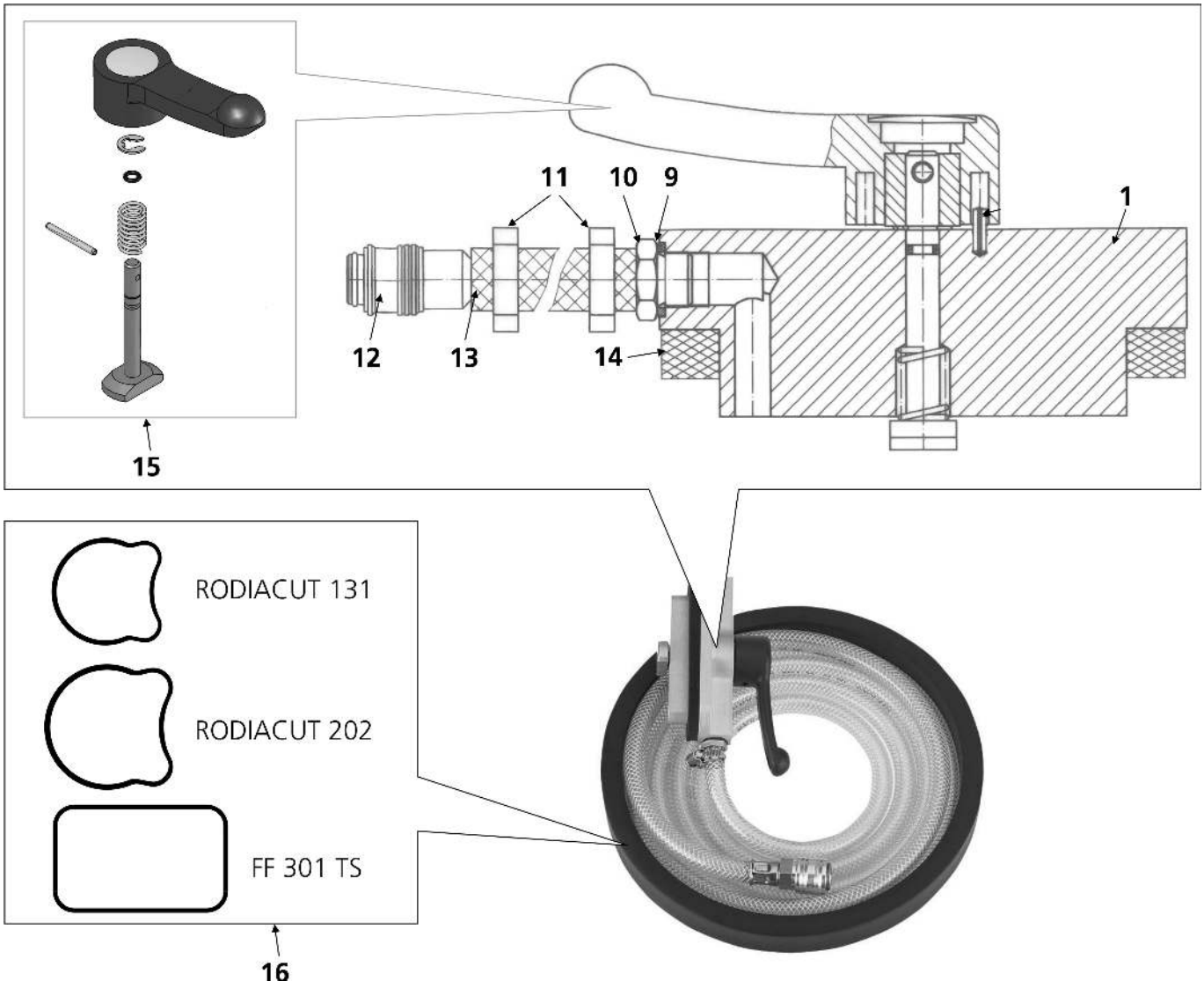

# Vakuum-Sets

**Stand: 07/25**

## No. FF35710 / FF35740 / FF35012

| Pos. | Bezeichnung | Artikelnr. | Menge |
|---|---|---|---|
| 1 | Grundkörper | F85251 | 1 |
| 9 | Dichtring | H96592 | 1 |
| 10 | Gewindetülle | H87170 | 1 |
| 11 | Quetschhülse | FF70146 | 2 |
| 12 | Schnell-Steck-Kupplung | FF70120 | 1 |
| 13 | Vakuumschlauch /m | FF35220 | 2,5m |
| 14 | Moosgummi f. Vakuumstutzen | FF55017 | 1 |
| 15 | Reparaturset f. Vakuumstutzen | FF35710E001 | 1 |
| 16 | Moosgummi Länge 810mm f. RODIACUT 131 | FF50007 | 1 |
| 16 | Moosgummi Länge 957mm f. RODIACUT 202 | FF50008 | 1 |

WICHTIG!

Um die Sicherheit und Zuverlässigkeit des Produktes zu erhalten, dürfen Reparaturen, Überholungs- und Einstellarbeiten nur von ROTHENBERGER Kelkheim oder autorisierten Service-Werkstätten ausgeführt werden. Verwenden Sie nur Original-Ersatzeile. Bestellen Sie Ihre Zubehör und Ersatzteile bei Ihrem Fachhändler oder nutzen Sie die Online Bestellplattform über RoService+. Bei Rückfragen stehen wir gerne zur Verfügung.

**Tel.** +49 6195 - 800 **8200**
**Fax:** +49 6195 - 800 **7491**
service@rothenberger.com