EXPANDER A 0
No. 11004

Stand: 04/15

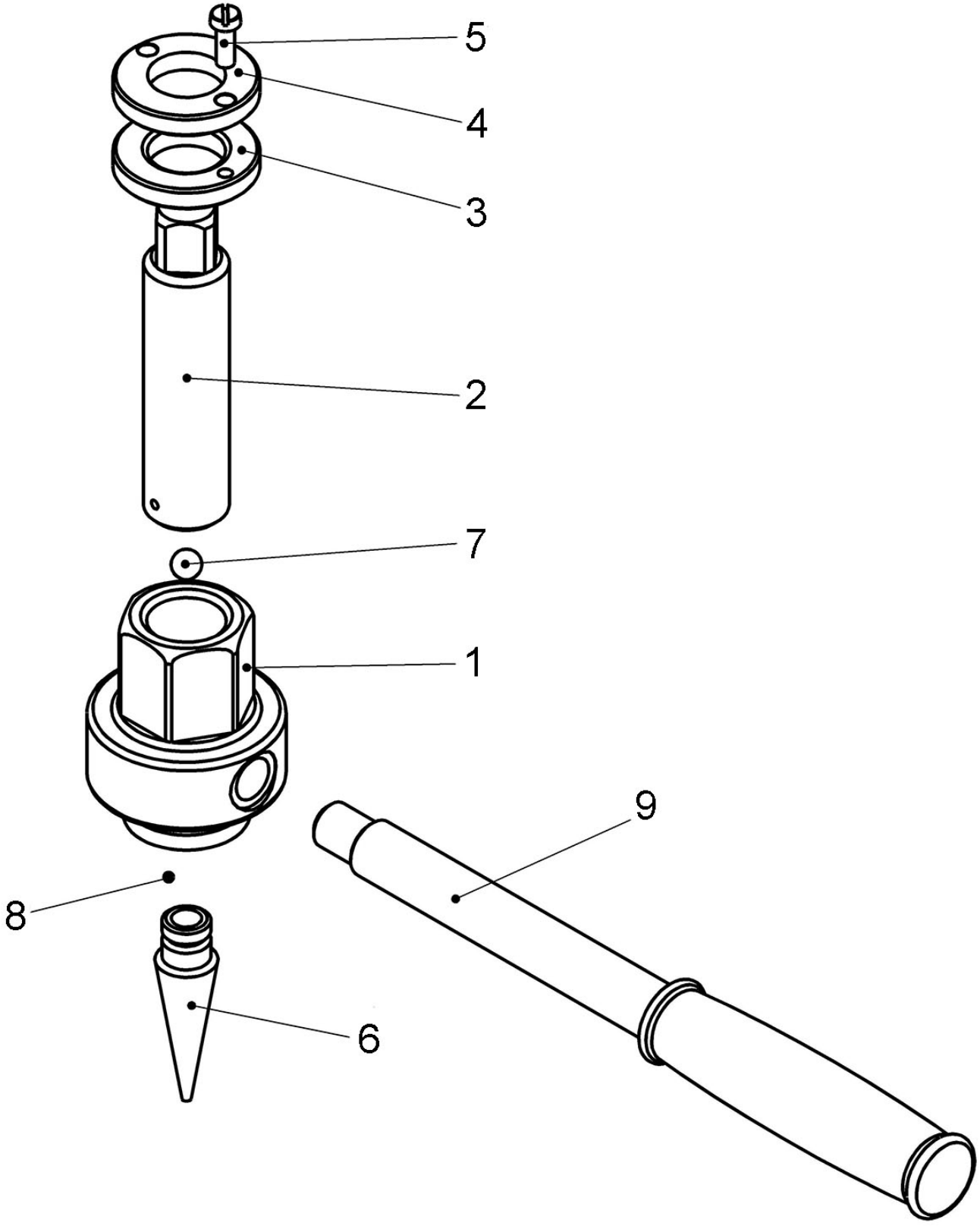

EXPANDER A 0

Stand: 04/15

No. 11004

Pos.	Bezeichnung	Artikelnr.	Menge
1	Gehäuse für EXPANDER A0	F81157	1
2	Spindel für EXPANDER A0	F81154	1
3	Stellmutter A1	F82059	1
4	Kontermutter A1	F82060	1
5	Schraube M6x16 DIN 920	F88433	1
6	Konus für EXPANDER A0	F81158	1
7	Kugel 10 mm DIN 5401	F88629	1
8	Kugel 1/8“ = 3,175 mm DIN 5401	F88614	1
9	EXPANDER A1 Haltegriff	011096	1

WICHTIG! Um die Sicherheit und Zuverlässigkeit des Produktes zu erhalten, dürfen Reparaturen, Überholungs- und Einstellarbeiten nur von ROTHENBERGER Kelkheim oder autorisierten Service-Werkstätten ausgeführt werden. Verwenden Sie nur Original-Ersatzteile. Bestellen Sie Ihre Zubehör und Ersatzteile bei Ihrem Fachhändler oder bei unserer Hotline Service After Sales