Standard Schneidkopf BSPT/NPT/BSPP
No. 56153_56156_56104_56032_56118_56076_56077

Stand: 07/24

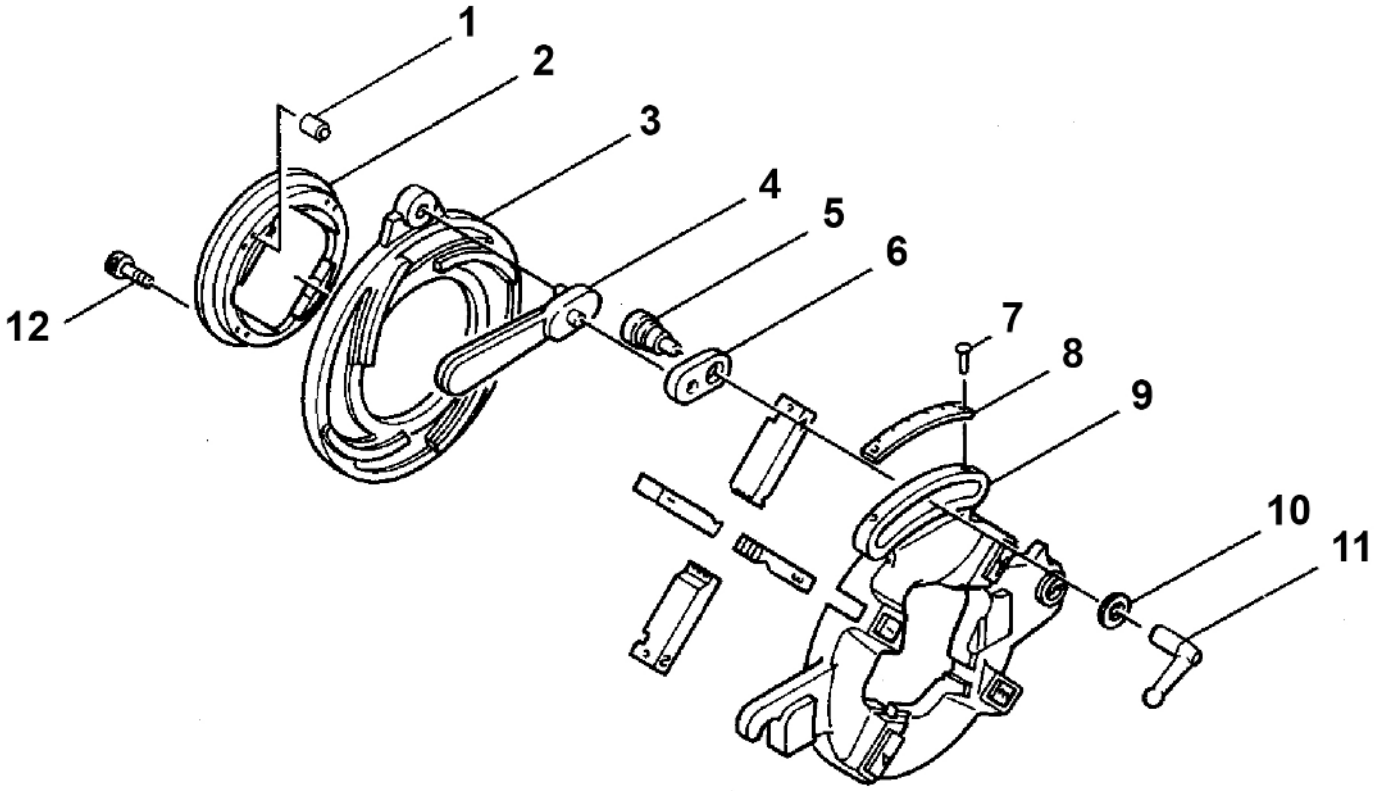

	Größe/size			No. SS-steel	No. HSS-steel
BSPT R	1/4-3/8”	56153	1/4-3/8”	56001	56135
	1/2-2”	56156	1/2-3/4”	56003	56235
			1- 2“	56007	56236
	2- 3“	56104	2- 3”	56006	56121
	3.1/2- 4”	56032	3.1/2- 4”	56008	56122
NPT	1/4-3/8”	56118	1/4- 3/8“	56110	---
	1/2-2”	56156	1/2- 3/4”	56111	56180
			1-2”	56112	56181
	2.1/2-3”	56104	2.1/2”-3”	56114	---
BSPP	1/2-1.1/4”	56076	1/2-3/4”	56095	---
			1-1.1/4”	56096	---
	1.1/2-3”	56077	1.1/2- 2”	56097	---
			2.1/2-3”	56098	---

Standard Schneidkopf BSPT/NPT/BSPP

Stand: 07/24

No. 56153_56156_56104_56032_56118_56076_56077

Pos.	Bezeichnung	Artikelnr.	Menge
1	Kugelkappe 1/4 - 3/8"	83602	4
1	Kugelkappe 1/2 - 4"	83601	4
2	Haltering 2 - 3"	83604	1
2	Haltering 1/2 - 2"	83603	1
2	Haltering 3.1/2 - 4"	83497	1
2	Haltering 1/4 - 3/8"	83606	1
3	Verstellscheibe 1/4 - 3/8"	83614	1
3	Verstellscheibe 2.1/2 - 3" NPT	83625	1
3	Verstellscheibe 2 - 3"	83613	1
3	Verstellscheibe 3.1/2 - 4"	83613	1
3	Verstellscheibe 1/2 - 2"	83612	1
4	Verstellhebel 2.1/2 - 3" NPT	83770	1
4	Verstellhebel 1/2 - 4"	83618	1
4	Verstellhebel 1/4 - 3/8"	83769	1
5	Schraube geflacht 1/4 - 3/8"	83771	1
5	Schraube geflacht 1/2 - 4"	83615	1
6	Verstellsegment 1/2 - 4"	83616	1
6	Verstellsegment 1/4 - 3/8"	83772	1
7	Niete für Skala	83622	2
8	Skala 3.1/2 - 4" BSPT	84098	1
8	Skala 1/2 - 2" BSPT	83621	1
8	Skala 1/4 - 3/8" NPT	83629	1
8	Skala 1/2 - 2" NPT	83623	1
8	Skala 2.1/2 - 3" NPT	83631	1
8	Skala 1/4 - 3/8" BSPT	83768	1
8	Skala 2 - 3" BSPT	83766	1
9	Grundkörper Standard 2 - 3"	83774	1
9	Grundkörper Standard 3.1/2 - 4"	83775	1
9	Grundkörper Standard 2.1/2 - 3"	83777	1
9	Grundkörper Standard 1/4 - 3/8"	83776	1
10	Scheibe	83619	1
11	Feststellhebel 1/2 - 4"	83617	1
11	Feststellhebel 2.1/2 - 3"	83781	1
11	Feststellhebel 1/4 - 3/8"	83780	1
12	Zylinderschraube M5 x 20 DIN 912 1/4 - 3/8"	83783	4
12	Zylinderschraube M6 x 20 DIN 912 1/2 - 4"	83782	4

WICHTIG!

Um die Sicherheit und Zuverlässigkeit des Produktes zu erhalten, dürfen Reparaturen, Überholungs- und Einstellarbeiten nur von ROTHENBERGER Kelkheim oder autorisierten Service-Werkstätten ausgeführt werden. Verwenden Sie nur Original-Ersatzeile. Bestellen Sie Ihre Zubehör und Ersatzteile bei Ihrem Fachhändler oder nutzen Sie die Online Bestellplattform über RoService+. Bei Rückfragen stehen wir gerne zur Verfügung.

Tel. +49 6195 - 800 **8200**
Fax: +49 6195 - 800 **7491**
service@rothenberger.com