Handgriff f. ROFROST CO2

No. 65032

Stand: 10/23

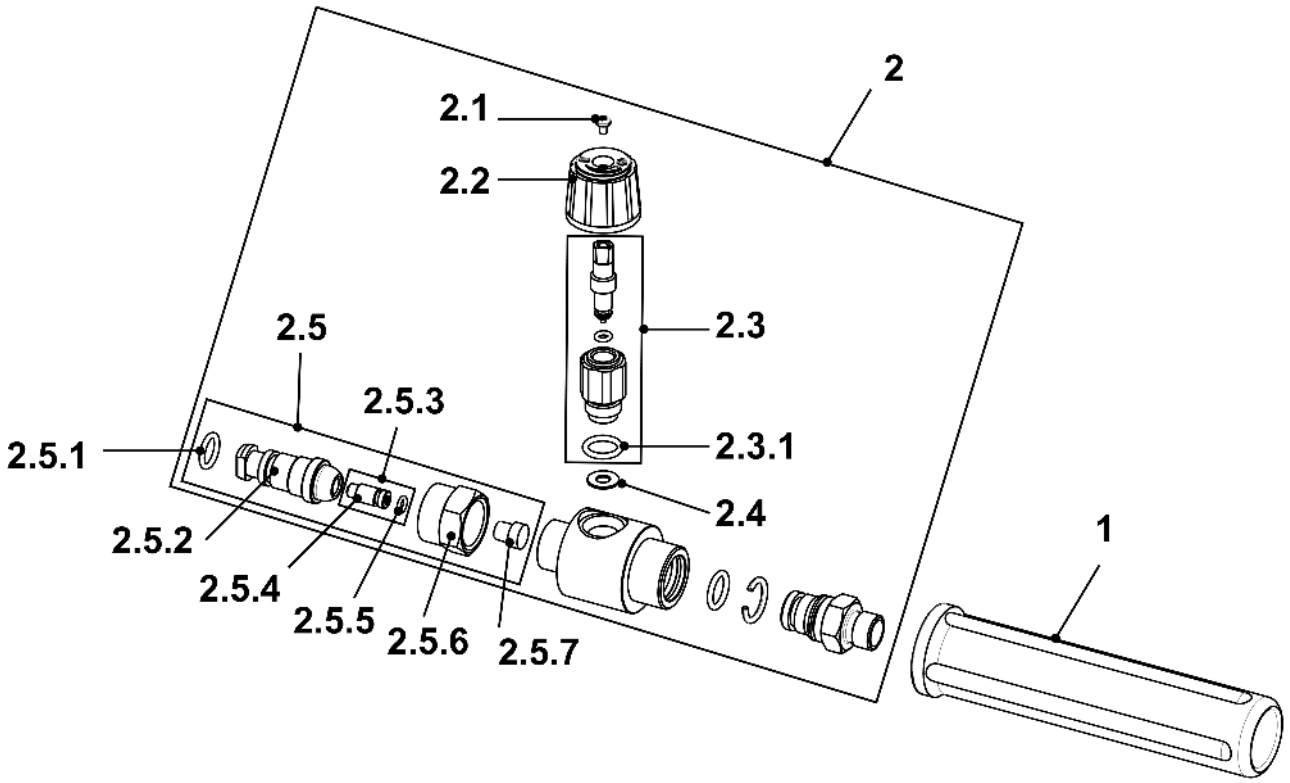

Handgriff f. ROFROST CO2

Stand: 10/23

No. 65032

Pos.	Bezeichnung	Artikelnr.	Menge
1	Handgriff	F86137	1
2	Ventilgehäuse kompl. ohne Griff	065032H	1
2.1	Schraube M3x4 mm DIN 7985	F86145	1
2.2	Regulierrad orange	F86168	1
2.3	Ventilblock kpl. Schweißgriff	F86134	1
2.3.1	O-Ring 8,1 x 1,6 Silikon	1300001596	2
2.4	Dichtscheibe	F86136	1
2.5	Düsenkörper kpl.	F90860	1
2.5.1	O-Ring 7 x 1,5 Silikon VMQ 70	1300001597	1
2.5.2	Düsenkörper	F90862	1
2.5.3	Düse mit O-ring montiert	F90851	1
2.5.4	Düse	F90864	1
2.5.5	O-Ring 3x1 Silikon 70 shore	1300001599	1
2.5.6	Überwurfmutter M14x1	F87110	1
2.5.7	Sinterbroncefilter SIKA 150	F90850	1

WICHTIG!

Um die Sicherheit und Zuverlässigkeit des Produktes zu erhalten, dürfen Reparaturen, Überholungs- und Einstellarbeiten nur von ROTHENBERGER Kelkheim oder autorisierten Service-Werkstätten ausgeführt werden. Verwenden Sie nur Original-Ersatzeile. Bestellen Sie Ihre Zubehör und Ersatzteile bei Ihrem Fachhändler oder nutzen Sie die Online Bestellplattform über RoService+. Bei Rückfragen stehen wir gerne zur Verfügung.

Tel. +49 6195 - 800 **8200**
Fax: +49 6195 - 800 **7491**
service@rothenberger.com