DURAVIT

Sivida # SV4652010790000

Design by Philippe Starck

Waschtischunterbau bodenstehend

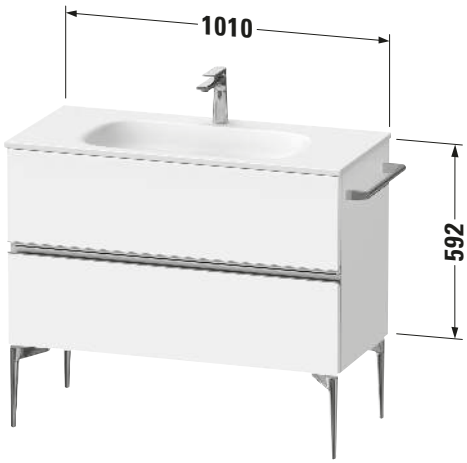

Basis Angaben	
Langbezeichnung	Duravit Sivida Waschtischunterbau bodenstehend, Nussbaum Matt, Eckig, Anzahl Schubkästen: 2 – SV4652010790000

Spezifikationen	
Anzahl Schubkästen	2
Für Anzahl Waschtische	1
Montagegrad	Montiert
Waschplatz	
Position Becken	Mitte
Montage	
Montageart	Wandmontage / Bodenstehend
Farbe	
Farbwert	Nussbaum
Glanzgrad	Matt
Front	
Farbwert Front	Nussbaum
Glanzgrad Front	Matt
Korpus	
Glanzgrad Korpus	Matt
Material Korpus	Hochverdichtete Dreischicht-Holzspanplatte
Oberfläche Korpus	Dekor
Griff	
Ausführung Griff	Griffleiste
Anzahl Griffe	2
Farbwert Griff	Chrom

Features	
Inneneinteilung	Optional
Selbsteinzug mit Dämpfung	✓
Siphonausschnitt	✓
Schürze	✓

Lieferumfang	
Montage	
Inkl. Befestigungsmaterial	✓
Technische Dokumentation	
Inkl. Montageanleitung	digital und gedruckt

Logistik	
Artikelgewicht	35 kg
Verkaufsverpackung	
Art Verkaufsverpackung	Karton
Menge / Verkaufsverpackung	1 Stk.
Ab Werk verpackt	✓
Breite Verkaufsverpackung inkl. Artikel	730 mm
Höhe Verkaufsverpackung inkl. Artikel	1090 mm
Tiefe Verkaufsverpackung inkl. Artikel	550 mm
Gewicht Verkaufsverpackung inkl. Artikel	41,7 kg
Anzahl Packstücke	1

Vermaßung	
Breite / Länge	1010 mm
Höhe	592 mm
Tiefe / Breite	477 mm
Min. Wandabstand	0 mm

Passende Produkte

Passende Artikel

	Sockelfuß **# SV9052** Sivida
	Sockelfuß **# SV9053** Sivida
	Handtuchhalter **# SV9054** Sivida
	Waschtisch **# 265002** Sivida
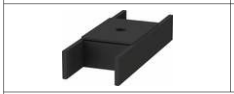	Inneneinteilung **# UV9845** Universal

Notwendige Artikel

	Waschtisch **# 265002** Sivida

Weitere Informationen finden Sie hier

https://pro.duravit.de/p/SV4652010790000

Alle Zeichnungen enthalten alle notwendigen Maße (mm), die den üblichen Toleranzen unterliegen. Exakte Maße können nur am Produkt abgenommen werden.