DURAVIT

Sivida # SV7425010220000

Design by Philippe Starck

Spiegel

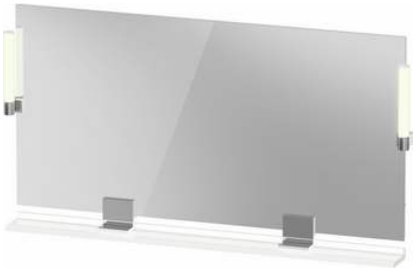

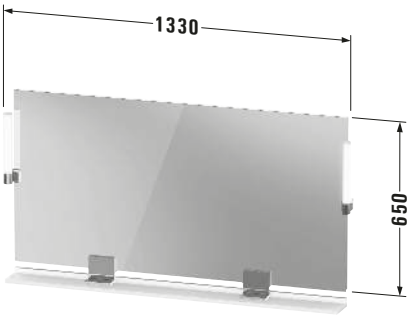

Basis Angaben	
Langbezeichnung	Duravit Sivida Spiegel, Weiß Hochglanz, Aufsatzleuchte, Eckig, Sensorschalter, Dimmfunktion: Integriert, IP44 – SV7425010220000
Artikel Nr.	SV7425010220000

Spezifikationen	
Stromanschluss	
Schutzart	IP44
Nennspannung	220 - 240 V
Schutzklasse	II
Leuchtmittel	
Leuchtmittel	LED
Anzahl Leuchtmittel	2
Leistung Leuchtmittel	9 W
Min. Lichttemperatur	3000 K
Max. Lichttemperatur	3000 K
Lichtfarbe	Warmweiß
Leuchtmittel Lebensdauer	> 30000 h
Energieeffizienzklasse	D
Position Beleuchtung	Außen / Seitlich
Betätigung Beleuchtung	Sensorschalter
Position Betätigung Beleuchtung	Rechts / Außen
Leistung Spiegelheizung	0 W
Montagegrad	Montiert
Waschplatzbeleuchtung	
Leistung Waschplatzbeleuchtung	0 W
Montage	
Montageart	Wandhängend / Wandmontage
Farbe	
Farbwert	Weiß
Glanzgrad	Hochglanz
Material	
Material	Glas / Zinkdruckguss / Hochverdichtete Dreischicht-Holzspanplatte
Relevante Zertifikate	
Schutzart	IP44

Features	
Beleuchtung	Aufsatzleuchte
Dimmfunktion	Integriert
Leuchtmittel austauschbar	✓

Lieferumfang	
Inkl. Leuchtmittel	✓
Montage	
Inkl. Befestigungsmaterial	✓
Technische Dokumentation	
Inkl. Montageanleitung	digital und gedruckt
Inkl. Bedienungsanleitung	digital und gedruckt

Logistik	
Artikelgewicht	15,4 kg
Verkaufsverpackung	
Art Verkaufsverpackung	Karton
Menge / Verkaufsverpackung	1 Stk.
Ab Werk verpackt	✓
Breite Verkaufsverpackung inkl. Artikel	730 mm
Höhe Verkaufsverpackung inkl. Artikel	1420 mm
Tiefe Verkaufsverpackung inkl. Artikel	145 mm
Gewicht Verkaufsverpackung inkl. Artikel	18,7 kg
Anzahl Packstücke	1

Passende Produkte	
Passende Artikel	
	Ablage **# SV7435** Sivida

Alle Zeichnungen enthalten alle notwendigen Maße (mm), die den üblichen Toleranzen unterliegen. Exakte Maße können nur am Produkt abgenommen werden.

Sivida # SV7425010220000

Design by Philippe Starck

Spiegel

Vermaßung	
Breite / Länge	1330 mm
Höhe	650 mm
Tiefe / Breite	36 mm
Min. Variable Breite / Länge	0 mm
Max. Variable Breite / Länge	0 mm
Durchmesser	0 mm

Weitere Informationen finden Sie hier

https://pro.duravit.de/p/SV7425010220000

Alle Zeichnungen enthalten alle notwendigen Maße (mm), die den üblichen Toleranzen unterliegen. Exakte Maße können nur am Produkt abgenommen werden.