ROSCRAPER 400
No. 1500004348

Stand: 06/24

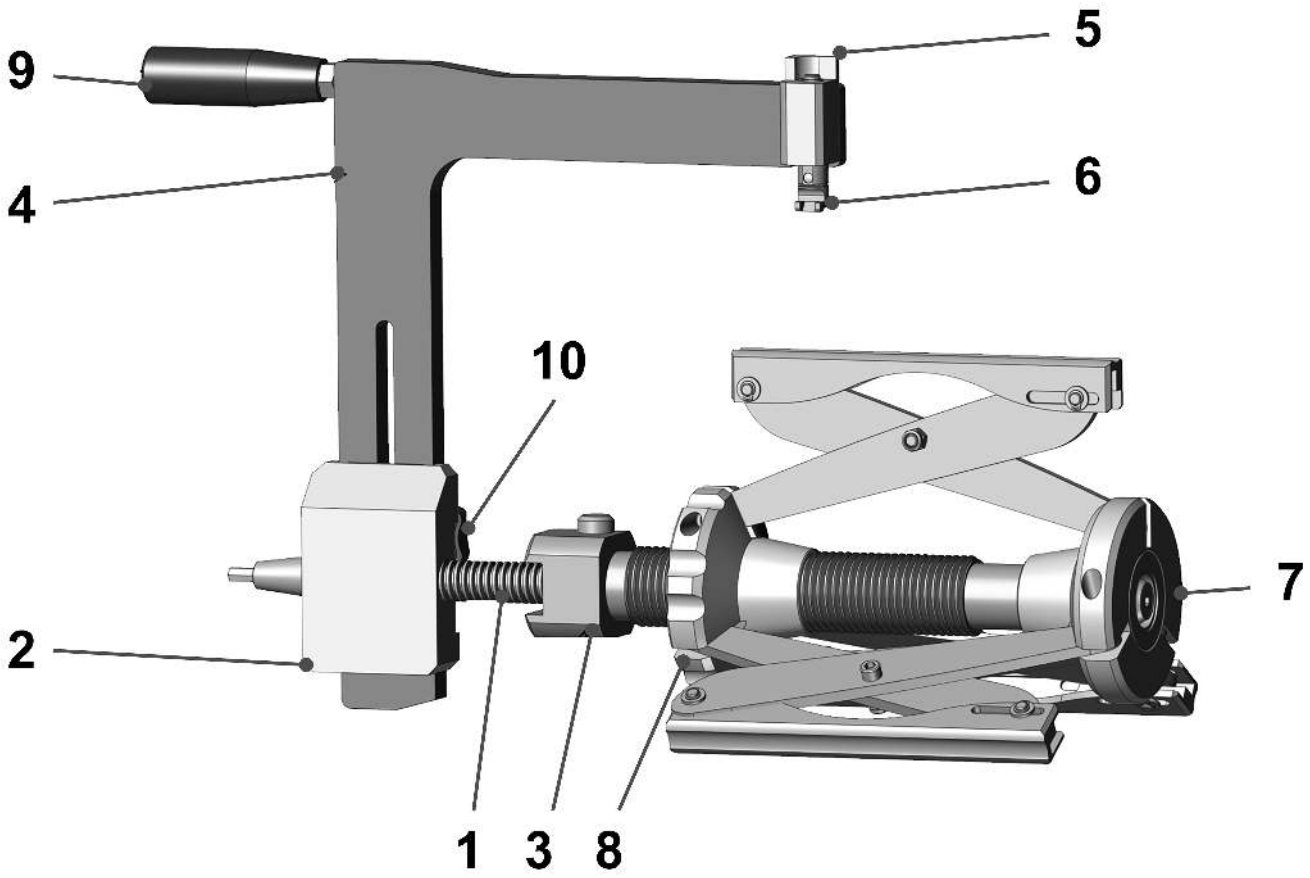

ROSCRAPER 400

Stand: 06/24

No. 1500004348

Pos.	Bezeichnung	Artikelnr.	Menge
1	Gewindespindel ROSCRAPER 400	1500004501	1
2	Träger f. Messerhalterbügel ROSCRAPER 400	1500004503	1
3	Rasterhalter ROSCRAPER 400	1500004505	1
4	Bügel f. Messerhalter ROSCRAPER 400	1500004507	1
5	Schälmesserhalter ROSCRAPER 315/400	1500004506	1
6	HM-Schälmesser ROSCRAPER 315/400	1500004508	1
7	Scheerenhalter, groß ROSCRAPER 400	1500004512	1
8	Scheerenhalter m. Gewinde ROSCRAPER 400	1500004514	1
9	Zylindergriff ROSCRAPER 315/400	1500004513	1
10	Sterngriff ROSCRAPER 315/400	1500004515	1
11	Antriebsbit ROSCRAPER 400	1500004518	1

WICHTIG!

Um die Sicherheit und Zuverlässigkeit des Produktes zu erhalten, dürfen Reparaturen, Überholungs- und Einstellarbeiten nur von ROTHENBERGER Kelkheim oder autorisierten Service-Werkstätten ausgeführt werden. Verwenden Sie nur Original-Ersatzeile. Bestellen Sie Ihre Zubehör und Ersatzteile bei Ihrem Fachhändler oder nutzen Sie die Online Bestellplattform über RoService+. Bei Rückfragen stehen wir gerne zur Verfügung.

Tel. +49 6195 - 800 **8200**
Fax: +49 6195 - 800 **7491**
service@rothenberger.com