ROSCRAPER 75
No. 1500004346

Stand: 06/24

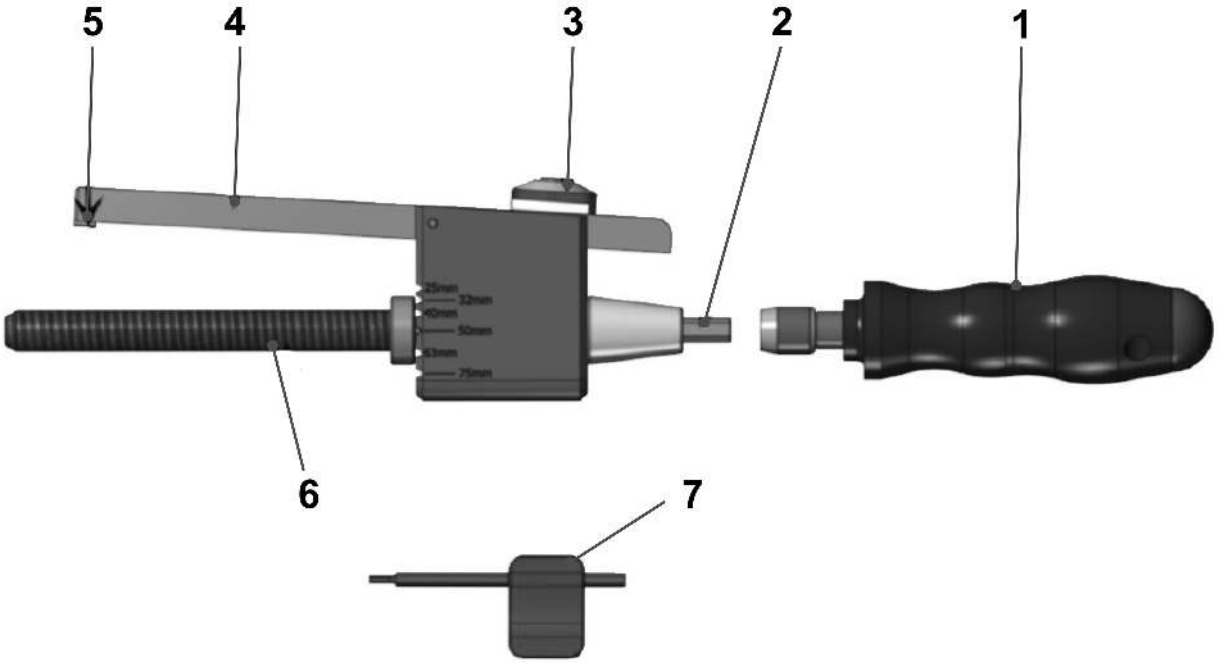

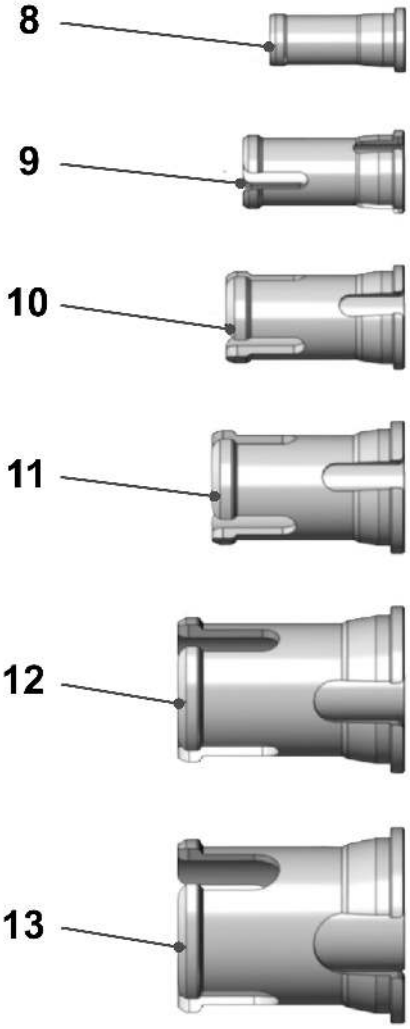

ROSCRAPER 75

Stand: 06/24

No. 1500004346

Pos.	Bezeichnung	Artikelnr.	Menge
-	Kunststoffstopfen 20 mm ROSCRAPER 75	1500004493	1
1	Bit-Handhalter ROSCRAPER 75	1500004483	1
2	Antriebsbit ROSCRAPER 75	1500004484	1
3	Riegelrändel ROSCRAPER 75	1500004486	1
4	Schälarm ROSCRAPER 75	1500004489	1
5	Schälmesser inkl. Schraube ROSCRAPER 75	1500004490	1
6	Spindel ROSCRAPER 75	1500004491	1
7	Torxschlüssel T8 ROSCRAPER 75	1500004492	1
8	Kunststoffstopfen 25 mm ROSCRAPER 75	1500004494	1
9	Kunststoffstopfen 32 mm ROSCRAPER 75	1500004495	1
10	Kunststoffstopfen 40 mm ROSCRAPER 75	1500004496	1
11	Kunststoffstopfen 50 mm ROSCRAPER 75	1500004497	1
12	Kunststoffstopfen 63 mm ROSCRAPER 75	1500004498	1
13	Kunststoffstopfen 75 mm ROSCRAPER 75	1500004499	1

WICHTIG!

Um die Sicherheit und Zuverlässigkeit des Produktes zu erhalten, dürfen Reparaturen, Überholungs- und Einstellarbeiten nur von ROTHENBERGER Kelkheim oder autorisierten Service-Werkstätten ausgeführt werden. Verwenden Sie nur Original-Ersatzeile. Bestellen Sie Ihre Zubehör und Ersatzteile bei Ihrem Fachhändler oder nutzen Sie die Online Bestellplattform über RoService+. Bei Rückfragen stehen wir gerne zur Verfügung.

Tel. +49 6195 - 800 **8200**
Fax: +49 6195 - 800 **7491**
service@rothenberger.com