ROTHENBERGER

ROWELD P800-1200B

ROWELD P800-1200B





DE Service
EN Service

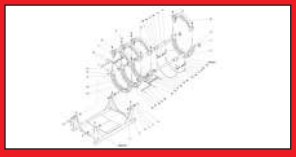

rothenberger.com

Intro

Ersatzteile / Spare parts P800B	**Seite / page 1**
Schaltplan / Electric circuit diagram P800B	**Seite / page 13**
Ersatzteile / Spare parts P1200/48B	**Seite / page 17**
Schaltplan / Electric circuit diagram P1200/48B	**Seite / page 28**

Ausgabe 2026-03

Technische Änderungen vorbehalten! Subject to technical modifications!

ROTHENBERGER

Grundmaschine / basic machine P800B no 54191 (i-4)

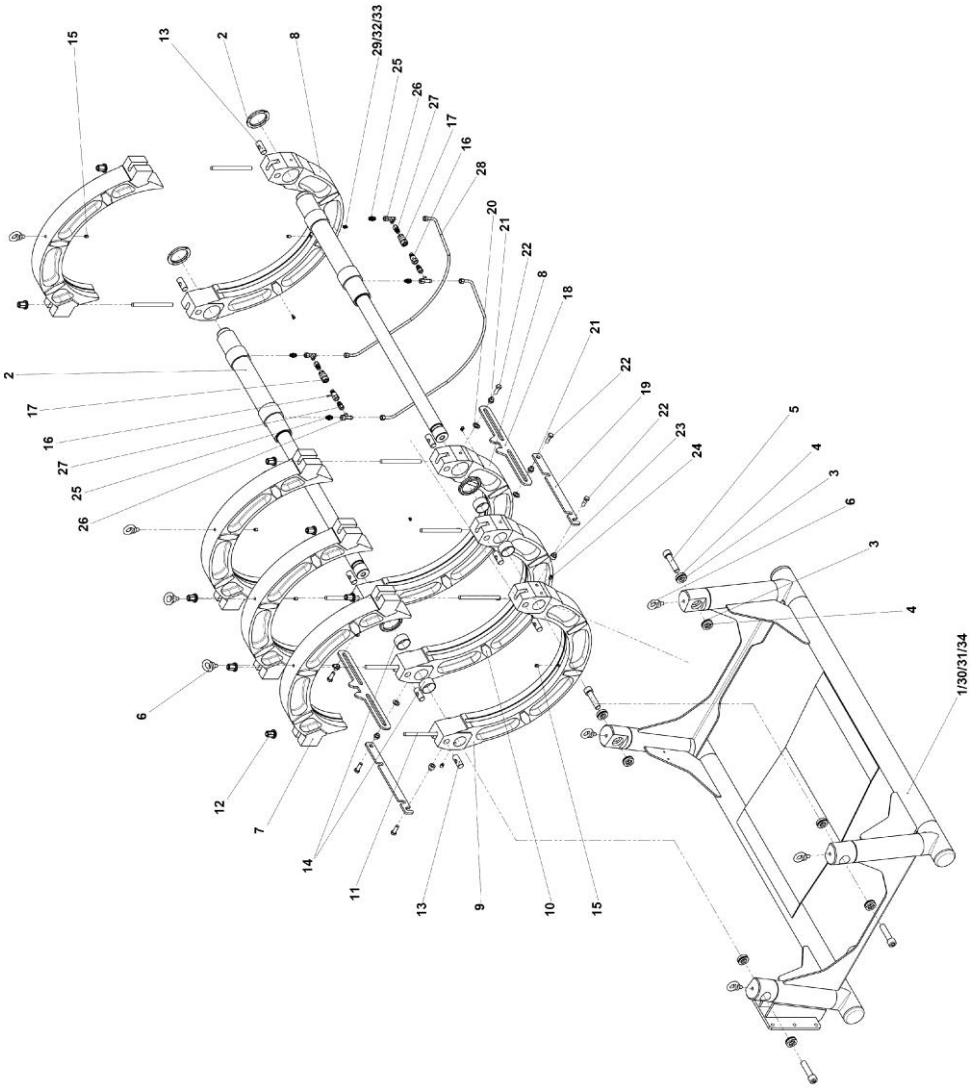

Pos.	Bezeichnung	Description	qty.	Nr. /No.
1	Grundgestell	Base frame	1	L21884
2	Hydraulikzylinder	Hydraulic cylinder	2	L20716
3	Kugelscheibe Ø 31	Ball washer Ø 31	8	L21569
4	Kegelpfanne Ø 35	Conical seat	8	L21570
5	Zylinderschraube M27x110 DIN 912	Cylinder head scr. M27x110 DIN 912	4	L21956
6	Ringschraube M16 DIN 580	Ring bolt M16 DIN 580	8	L81507
7	oberes Grundspannelement	Upper main clamp	4	L21003
8	unteres Grundspannelement Zylinderans.	Lower main clamp	2	L21002
9	unteres Grundspannelement links fest	Lower main clamp left, fixed	1	L21000
10	unteres Grundspannelement links beweg	Lower main clamp left, moveable	1	L21001
11	Stehbolzen Tr18	Stud bolt Tr18	8	L86205
12	Messingmutter mit Scheibe	Brass nut with washer	8	L81414
13	Gelenkbolzen 108 lang M18	Hinge bolt 108 long M18	*8*	L21007
14	Gleitbuchse DU	Slide bush DU	4	L21010
16	Flat - Face Stecker 1/2" IG	Flat - Face plug 1/2" IG	2	L21520
17	Flat - Face Kupplungsmuffe 1/2"	Flat - Face coupling sleeve1/2"	2	L21521
18	Abziehblech	Sheet plate	2	L20998
19	Distanzstück für bewegliches Grundspan.	Distance plate	2	L20999
20	U-Scheibe B21 DIN 125	Washer B21 DIN 125	4	H88619
21	Distanzbuchse mit Scheibe	Distance bush with washer	4	L21623
22	Sechskantschraube M16x45 DIN 933	Heaxagon screw M16x45 DIN 933	6	H88443
23	Distanzbuchse	Distance bush	2	L21097
24	Gewindestift M16x20 DIN 915	Set screw M16x20 DIN 915	2	L81419
25	gerade-Einschraubverschraubung	Straight screwed insert	4	L21957
26	Einstellbare L-Anschlussverschraubung	L-screw connection	4	L21575
27	Einstellbare Einschraubverschr. mit Rohrs.	Screwed insert	4	L21576
28	HD-Schlauch bds.ÜWM 12L	Hydraulic hose	2	L21009
29	Rohrschelle, gummipofiliert 18mm	Pipe clamp 18mm	6	L21577
30	Typenschild Rothenberger	Type plate Rothenberger	1	L81526
31	Blindniet FLR 3x7 DIN 7337	Blind rivet FLR 3x7 DIN 7337	4	L84025
32	Zylinderschraube M 5x12 DIN 912	Cylinder head screw M5x12 DIN 912	6	H98669
33	Scheibe B 5,3 DIN 125	Washer B5,3 DIN 125	6	H98955
34	Aufkleber ROTHENBERGER Logo	Sticker Rothenberger logo	2	L20648
36	Sechskantschraube M10x40 DIN 6921	Hexagon screw M10x40 DIN 6921	8	L21578

Hobeleinrichtung horizontal/ trimmer unit horizontal P800B no. 54192 (i-10)

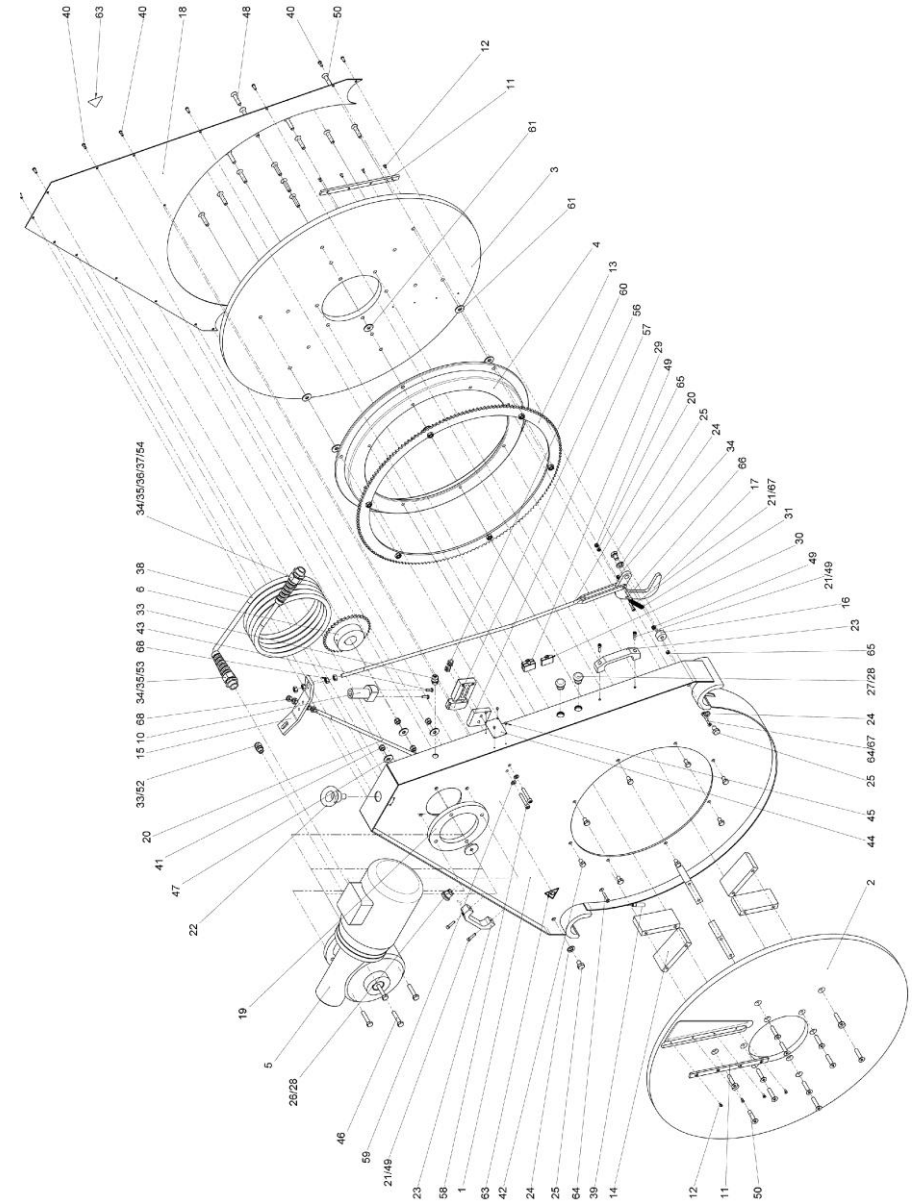

Pos.	Bezeichnung	Description	Qty.	Nr. /No.
1	Hobelgehäuse St.	Trimmer housing	1	L21903
2	Hobelscheibe Motorseite	Trimmer disc motor side	1	1300002032
3	Hobelscheibe Lagerseite	Trimmer disc bearing side	1	1300002033
4	Lenkkranz 16L650	Turntable 16L650	1	L21892
5	Schneckenradgetriebmotor MI90FBR20:1	Gear motor MI90FBR20:1	1	L21525
6	Kettenrad 38 Zähne 08B-1-38	Chain wheel 38 toothes	1	1300002141
8	einfach Rollenkette 5000lg	Roller chain 5000lg	1	L21528

9	Kettenschloss	Chain lock	1	L85607
10	Zapfen für Kranhaken	Pin for crane hook	1	L21537
11	Hobelmesser	Trimmer blade	2	L81424
12	Linsenschraube M 5x10 DIN 964	Oval head screw M5x10 DIN 964	8	L81509
13	Zahnrad 170 Zähne	Toothed wheel 170 toothes	1	L21924
14	Abstandshalter für Hobelscheibe	Distance peace	6	1200003890
	Abstandshalter reduziert	Distance peace reduced	3	1200003891
15	Aufnahmeblech für Entriegelung	Metal sheet for unlocking	1	L21915
16	Zapfen für Verriegelung	Pin for locking device	2	L21919
17	Verriegelung	Locking device	2	L21918
18	Deckel für Hobel	Cover for trimmer	1	1200000771
19	Ring für Motoranflanschung	Ring for motor	1	L21916
20	Entriegelung	Unlocking device	2	L21920
21	Zylinderschraube M6x25 DIN 912	Cylinder head screw M6x25 DIN 912	6	H98368
22	Ringschraube M16	Ring screw M16	1	L81507
23	Kunststoffgriff	Plastic handle	2	L82383
24	U-Scheibe A13 DIN 125	Washer A13 DIN 125	4	H88234
25	Sechskantschraube M12x16 DIN 933	Hexagon screw M12x16 DIN 933	4	H88447
26	Taster weiß	pushbutton, white	2	L20708
27	Pilzdrucktaster rot	Pushbutton red	2	L22553
28	Befestigungsadapter	Fixing adapter	4	L20523
29	Kontaktelement schließer	Contact element, close	2	L20524
30	Kontaktelement öffner	Contact element, open	2	L20697
31	Zugfeder	Tension spring	2	L22457
33	Kabelverschraubung M16x1,5	Cable gland M16x1,5	2	L21078
34	Kabelverschraubung mit KS M25x1,5	Cable gland M25x1,5	2	L90431
35	Gegenmutter M16x1,5	Counter nut M16x1,5	1	L20736
36	Tüllengehäuse 6B PG 21	Housing 6B PG 21	1	L21546
37	Stift - Einsatz	Pin insert	1	L82217
38	Gummikabel 7G1,5	Rubber cable 7G1,5	6	L21547
39	Induktiver Näherungsschalter M12x1,0	Inductive proximity switch M12x1,0	1	L21252
40	Linsenschraube M6x16 DIN7380	Oval head screw M6x16 DIN7380	15	L20021
41	Sechskantmutter M10 DIN 985	Hexagon nut M10 DIN 985	4	H88506
42	Sechskantschraube M10x16 DIN 933	Hexagon screw M10x16 DIN 933	8	L82682
43	Sechskantschraube M6x20 DIN 933	Hexagon screw M6x20 DIN 933	2	H88168
44	Typenschild Technische Daten	Type plate technical data	1	L81526
45	Blindniet FLR 3x7 DIN 7337	Blind rivet FLR 3x7 DIN 7337	4	L84025
46	Sechskantschraube M10x50 DIN 933	Hexagon screw M10x50 DIN 933	4	H88121
47	U-Scheibe A10,5 DIN 9021	Washer A10,5 DIN 9021	4	H88232
49	Sechskantmutter M6 DIN 985	Hexagon nut M6 DIN 985	10	H88501
50	Senkschraube M10x45 DIN 7991	Countersunk scr. M10x45 DIN 7991	30	L20987
52	Reduzierung M32x1,5-M16x1,5	Reduction M32x1,5-M16x1,5	1	L22548
53	Reduzierung M32x1,5-M25x1,5	Reduction M32x1,5-M25x1,5	1	L22549
56	Kettenspanner federnd P800B	Chain tensioner spring loaded P800B	1	1300006742
57	Distanzplatte P630W	Distance plate P630W	1	L22679
58	Zylinderschraube M8x50 DIN912	Cylinder head screw M8x50 DIN 912	2	H88395
59	U-Scheibe A8,4 DIN 125	Washer A8,4 DIN 125	2	H98671
60	Nutenstein DIN 508 M8x10	t-slide DIN 508 M8x10	2	L80092
61	U-Scheibe A10,5 DIN 9021	Washer A10,5 DIN 9021	6	H88232
63	Aufkleber Achtung "Quetschgefahr"	Sticker Attention crushing hazard	2	L21037
64	Innensechkantsenkschraube M6x40	Cylinder head screw M6x40	2	1300001751
65	Mutter M6 DIN 934	Nut M6	4	H88500
66	Innensechskantschraube M6x30	Cylinder head screw M6x30	2	H98352
67	U-Scheibe A6,4 DIN 125	Washer A6,4 DIN 125	4	H98353
68	Mutter M10 DIN 934	Nut M10 DIN 934	8	H88504
---	Lüsterklemme	insulating screw joint	1	H86393
---	Ölflexkabel	oil flex cable	3m	H86020
---	Aderendhülse	Conductor sleeve	15	L20078
---	Aderendhülse	Conductor sleeve	10	L82659
---	Kabelbinder 2.5 x 92 mm	cable tie	3	F88962
---	Zylinderschraube M3x14 DIN 912	Cylinder head screw M3x14	1	L20034
---	Ringöse	Ring eye	3	H88962
	Sechskantgegenmutter M16x1,5	Hexagon nut M16x1,5	1	L21082

Heizelement / heating element P800B no. 54193 (i-2)

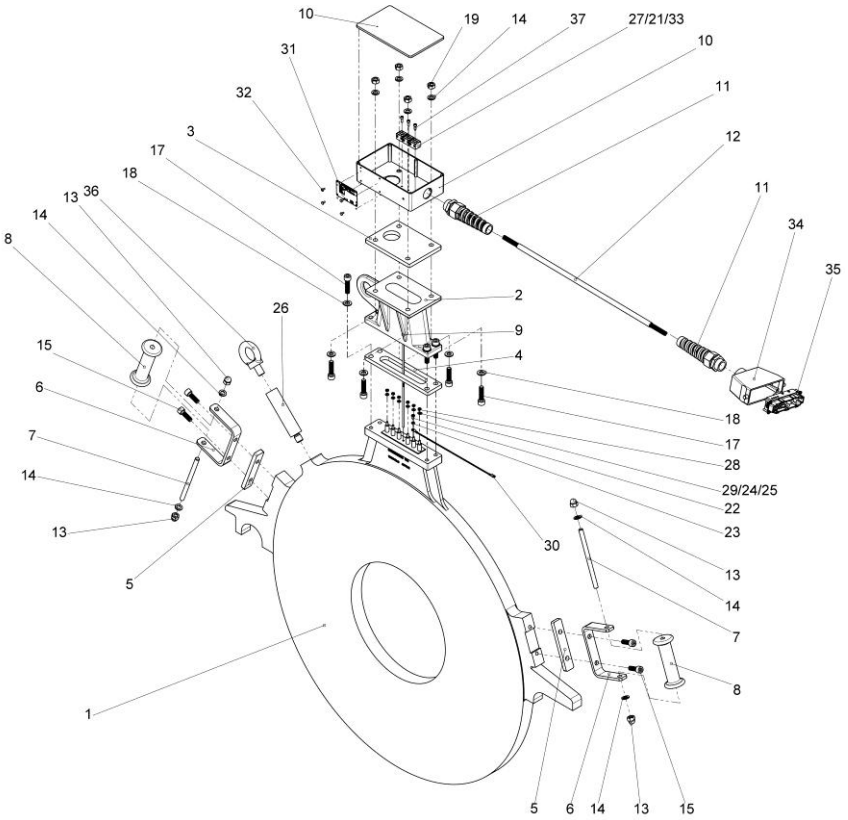

Pos.	Bezeichnung	Description	qty.	Nr. /No.
1	Heizplatte mit Rohrheizkörper	heating plate	1	L20713
2	Anschlußstück	Annex fitting	1	L81473
3	Isolierplatte für Anschlußgehäuse	Insulating plate for housing	1	L81442
4	Isolierplatte für Heizplatte	Insulating plate for heating plate	1	L81437
5	Isolierplatte für Handgriff	Insulating plate handle	2	L81439
6	U-Stück für Handgriff	U-piece for handle	2	L81440
7	Gewindestange für Handgriff	Threaded rod for handle	2	L81446
8	Handgriff	Handle	2	L85636
9	Widerstandsthermometer 2xPt100	Resistance thermometer 2xPt100	1	L82220
10	Anschlußgehäuse	Adapter housing	1	L22716
11	Kabelverschraubung PG21	Cable gland PG21	2	L22253
12	Gummikabel 7G2,5	Rubber cable	6	L22615
13	Hutmutter M10 DIN1587	Cap nut M10 DIN1587	4	H98758
14	Federring A10 DIN127	Circlip A10 DIN127	12	H98272
15	Zylinderschraube M10x30 DIN912	Cylinder head screw M10x30 DIN912	4	L81152
17	Zylinderschraube M10x40 DIN912	Cylinder head screw M10x40 DIN912	8	H88001
18	Scheibe A10,5 DIN125	Washer A10,5 DIN125	8	H98673
19	Sechkantmutter M10 DIN934	Hexagon nut M10 DIN934	4	H88504
21	Teflonleitung 2,5	Teflon cable 2,5	1	H86470
22	Zylinderschraube mit Schlitz M 4x8 DIN 84	Cylinder head screw M4x8 DIN 84	1	L82409
23	Zahnscheibe A4,3 DIN 6797	Toothed washer A4,3 DIN 6797	7	L82123
24	Ringzunge M4 1,5²-2,5²	Ring eye M4 1,5²-2,5²	10	L87039
25	Silikon-Glasseidenschlauf Ø8	Silicone strap Ø8	1	H88943
26	Hakenverlängerung	Hook extension	1	L21421
27	Porzellanklemme 2 Polig 2,5²	Porcelain terminal 2 pol.	3	L82208
28	Sechskantmutter M4 DIN934	Hexagon nut M4 DIN934	6	F88481
29	Scheibe A4,3 DIN125	Washer A4,3 DIN125	6	H88221
30	Kabel PTFE 1x2,5qmm Grün/gelb	Cable PTFE 1x 2,5mm² gr-ye	1	1300000650
31	Typenschild P800B HE Professional	Type plate P800B HE Professional	1	1200002967
32	Blindniet 3x7 DIN 7337	Rivet 3x7 DIN 7337	4	L84025
33	Aderendhülse 2,5 Streifenform	Conductor sleeve	20	L87019
34	Tüllengehäuse 24B	Socket housing 24B	1	L90432
35	Stifteinsatz HAN K4/8	Pin insert HAN K4/8	1	L90433
36	Ringschraube M16 DIN 580	Ring screw M16 DIN 580	1	L81507
37	Zylinderschraube M4x16 DIN912	Cylinder head screw M4x16 DIN912	3	L81508
---	Warnschild "heiße Oberfläche"	Warning label	1	L21036
---	Gegenmutter PG 21	Counternut PG 21	1	L82275
---	Aderendhülsen 2x2,5² blau	Conductor sleeve 2x2,5² blue	1	1300003589
---	Mutter DIN985 M4 verz.	Nut DIN985 M4 gal.	1	F88497

Einstellkasten horizontal P800B/ storage case horizontal P800B no. 54194 (i-1)

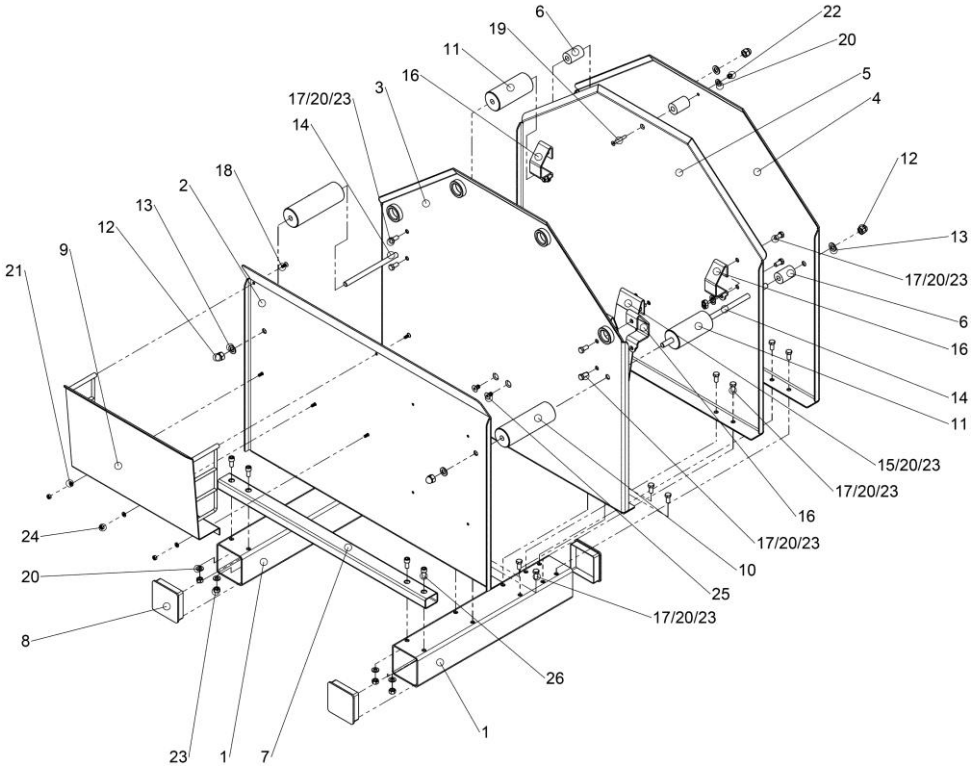

Pos.	Bezeichnung	Description	qty.	Nr. /No.
1	Fuss für Einstellkasten	Base for storage case	2	L90419
2	Blech für Hobel	Sheet metal for trimmer	1	L90415
3	Blech mit Kranösen	Sheet metal	1	L90416
4	Wärmeschutzblech	Protective plate	1	L90418
5	Blech fuer Heizelement	Sheet metal for heating element	1	L90417
6	Distanzstück f. Einstellkasten	Distance piece	3	L21664
7	Rechteckrohr Rammenschutz	Fender	1	L90420
8	Lamellenstopfen für Quadratrohr	Disc plug	4	L21662
9	Kabeltasche komplett	Cable bag cpl.	1	L21665
11	Distanzstück für Heizelement	Distance piece	2	L90422
12	Hutmutter M16 DIN 1587	Cap nut M16 DIN 1587	4	L21667
13	U-Scheibe B17 DIN 125	Washer B17 DIN 125	2	L82569
14	Gewindestange M16 493 lang	Threaded rod M16 493 long	2	L90430
15	Zentrierblech fuer Heizelement	Center metal sheet	1	L90423
16	Zentrierblech fuer Heizelement oben	Center metal sheet	4	L90424
17	Sechskantschraube M12 x 25 DIN 933	Hexagon screw M12 x 25 DIN 933	24	H88413
18	Senkschraube M8 x 20 DIN 7991	Countersunk screw M8 x 20 DIN 7991	5	L81534
19	Senkschraube M8 x 80 DIN 7991	Countersunk screw M8 x 80 DIN 7991	1	L21696
20	U-Scheibe A13 DIN 125	Washer A13 DIN 125	30	H88234
21	U-Scheibe A8,4 DIN 125	Washer A8,4 DIN 125	5	H98671
22	Hutmutter M8 DIN 1587	Cap nut M8 DIN 1587	1	L80614
23	Sechskantmutter M12 DIN 980	Hexagon nut M12 DIN 980	30	L90428
24	Sechskantmutter M8 DIN 980	Hexagon nut M8 DIN 980	3	L81568
25	Senkschraube M12 x 20 DIN 7991	Countersunk screw M12 x 20 DIN 7991	2	L90429
26	Zylinderschraube DIN 912 M12 x 25	Cylinder head scr. DIN 912 M12 x 25	4	H88424

Steuerschrankmodul / control box modul no. 54195 (i-7)

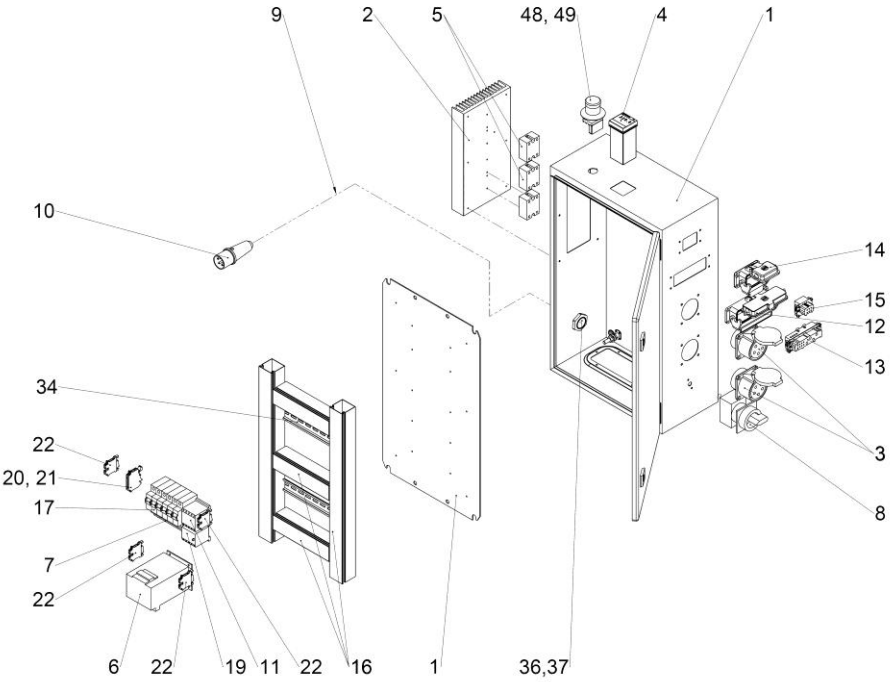

Pos.	Bezeichnung	Description	qty.	Nr. /No.
1	Schaltschrank AE1038	Control box AE1038	1	1300003157
2	Kühlkörper	Heat sink	1	L21978
3	CEE-Anbausteckdose gerade 16A	CEE socket 16A	2	L20663
4	Temperaturregler	Temperature controller	1	L20308
5	Halbleiterrelais	Semiconductor relay	3	L21913
6	Gleichstromversorgung GNC	Power supply GNC	1	L21908
7	Phasenschiene 3 Phasig	Phase guide rail 3 phase	1	1300000588
8	Hauptschalter	Main switch	1	L86248
9	Gummikabel	Rubber cable	1	1300000125
10	CEE-Stecker	CEE socket	1	L81449
11	Leistungsschütz DILEM-10G	Contactor DILEM-10G	1	L86245
12	Anbaugehäuse Han 24B-agg-LB-K	Housing Han 24B-agg-LB-K	1	L21598
13	Buchseneinsatz HE	Bushing insert	1	L21599
14	Flanschdose FR	Flange socket	1	L82239
15	Buchseneinsatz FR	Bushing insert	1	L82238
16	Verdrahtungskanal grau 44x45	Wiring duct grey 44x45	1	L20373
17	Leistungsschutzschalter FAZ-D25/3	Circuit breaker FAZ-D25/3	1	1300002071
19	Motorschutz	Motor protection	1	1300003663
20	Sicherungsträger	Fuse holder	1	L87048
21	Feinsicherung 5x20 2,5A	Fuse 5x20 2,5A	1	L20588
22	Schutzleiterklemme	Terminal	5	L20320
34	Hutschiene	Cap rail	0,4	L20328
35	Linsenschraube M4x8 DIN 7985	Oval head screw M4x8 DIN 7985	33	L82444
36	Kabelverschraubung	Cable gland	1	L20535
37	Gegenmutter	Counter nut	1	L20536
48	Not-Aus Taster	Emergency stop	1	L21986
49	Not-Aus Schild	Emergency stop label	1	L20522

Hydraulikaggregat / hydraulic unit no. 54177 (i-3)

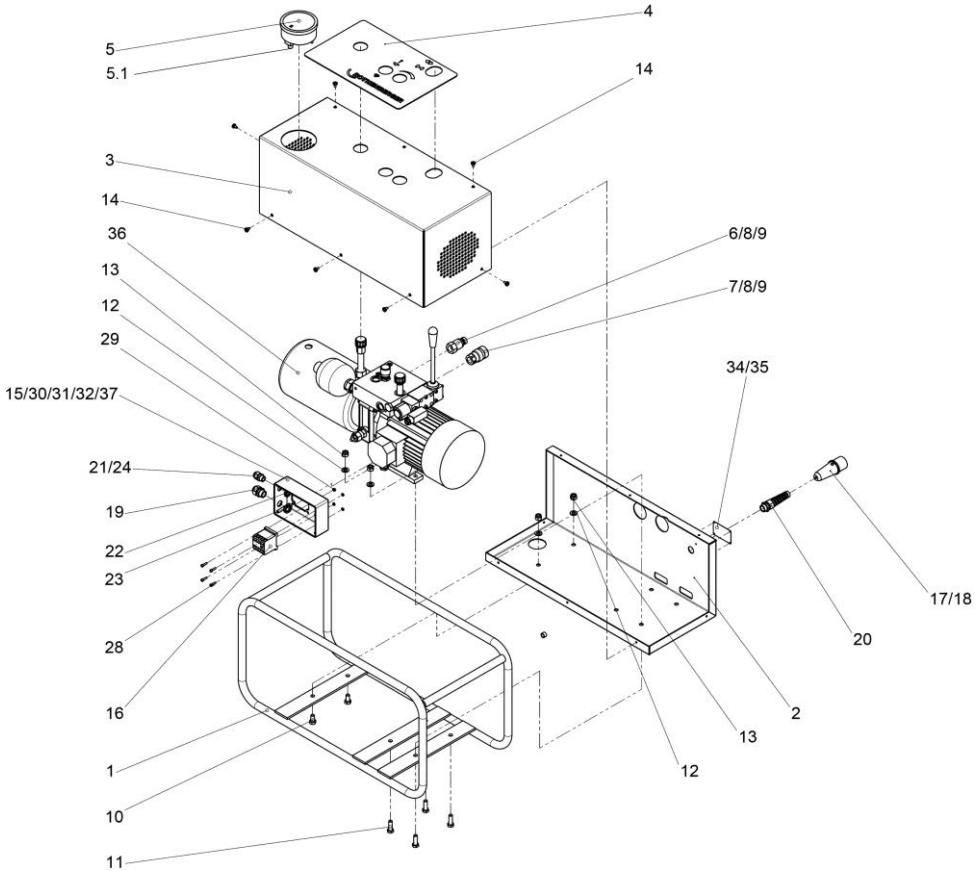

Pos.	Bezeichnung	Description	qty.	Nr. /No.
1	Gestell	Frame	1	L21887
2	Unterteil	Bottom part	1	L21888
3	Deckel	Cover	1	L21889
4	Armaturenfolie Hydraulik P800B	Amature lamination hydraulic P800B	1	L21890
5	Hydraulikmanometer (0-160bar)	Hydraulic manometer	1	L82438
5.1	Messleitung für Manometer	Measuring line for manometer	1	L20600
6	Flat - Face Stecker 1/2" IG	Flat – Face plug 1/2" IG	1	L21520
7	Flat - Face Kupplungsmuffe 1/2"	Flat – Face coupling sleeve 1/2"	1	L21521
8	Einstellbare Einschraubverschraubung	adjustable threaded connection	2	L21576
9	Gerade-Einschraubverschraubung	Straight threaded connection	2	L22332
10	Sechskantschraube M10x20 DIN 933	Hexagon screw M10x20 DIN 933	2	L21958
11	Sechskantschraube M10x30 DIN 933	Hexagon screw M10x30 DIN 933	4	L82558
12	U - Scheibe A 10,5 DIN 125	Washer A 10,5 DIN 125	6	H98673
13	Sechskantmutter M10 DIN 985	Hexagon nut M10 DIN 985	6	H88506
14	Linsenschraube M6x10 DIN 7985	Oval head screw M6x10 DIN 7985	10	L80926
15	Anschlussgehäuse ABS	Adaptor housing ABS	1	L21891
16	Leitungsschütz	Circuit switch	1	L21105
17	CEE Kragenstecker	CEE plug connector	1	L82244
18	Gummikabel 4x1,5	Rubber cable 4x1,5	5m	H86569
19	Kabelverschraubung M20x1,5	Cable gland M20x1,5	1	L21079
20	Kabelverschraubung mit Knickschutz	Cable gland with bend protection	1	L20533
21	Kabelverschraubung M16x1,5	Cable gland M16x1,5	1	L21078
22	Gegenmutter M16x1,5	Counter nut M16x1,5	1	L20736
23	Gegenmutter M20x1,5	Counter nut M20x1,5	2	L20534
24	Ölflex 2x0,75mm²	Oilflex 2x0,75mm²	0,7	H86948
28	Zylinderschraube M4x16 DIN 912	Cylinder head screw M4x16 DIN 912	4	L81508
29	Mutter M4 DIN 934	Nut M4 DIN 934	4	F88481
30	Aderendhülse 1,5mm² mit Isolierung	Conductor sleeve 1,5mm²	14	L82659
31	Ringöse M3	Ring eye M3	2	L21961
32	Ringöse M4	Ring eye M4	4	H88962
34	Typenschild Hydraulik Professional 54177	Type plate hydraulik Professional 54177	1	1200002968
35	Blindniet 3x7 Al St DIN 7337	Blind rivet 3x7 Al St DIN 7337	4	L84025
36	Hydraulikaggregat P800B	Hydraulic unit P800B	1	L21885
37	PVC Leitung 1x1,5mm² schwarz	PVC cable 1x1,5mm² black	1m	H86926
---	Hydrauliköl	Hydraulic oil	5l	53649
---	Kurzzeitmesser LCD	Timer LCD RS328-005	1	L20315
---	Warnschild Achtung Hochspannung	Warning sign attention high voltage	1	1300006048

Schaltplan / wiring diagram

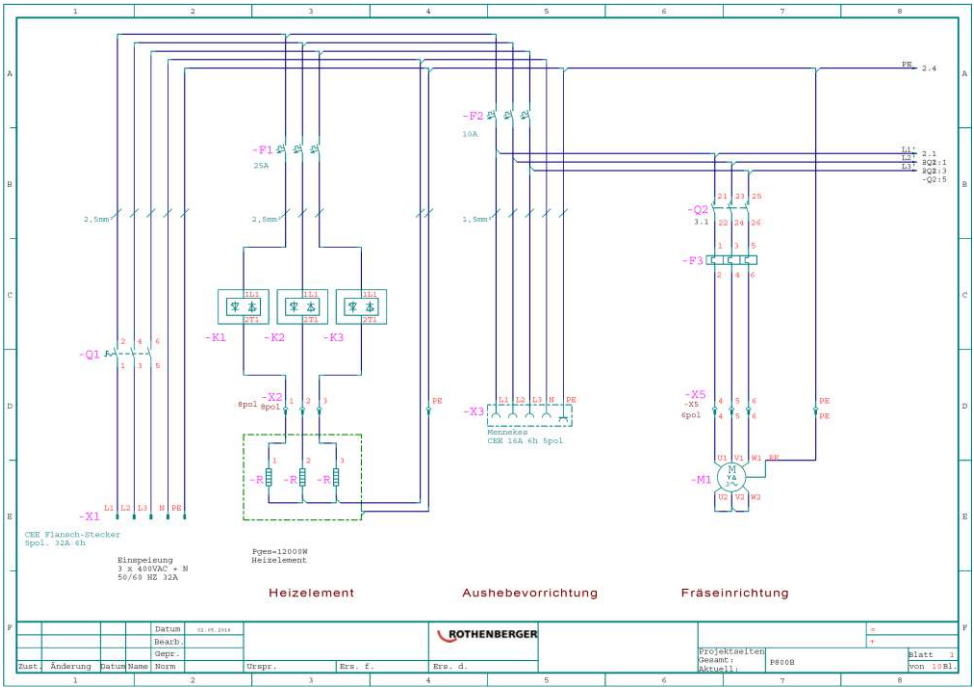

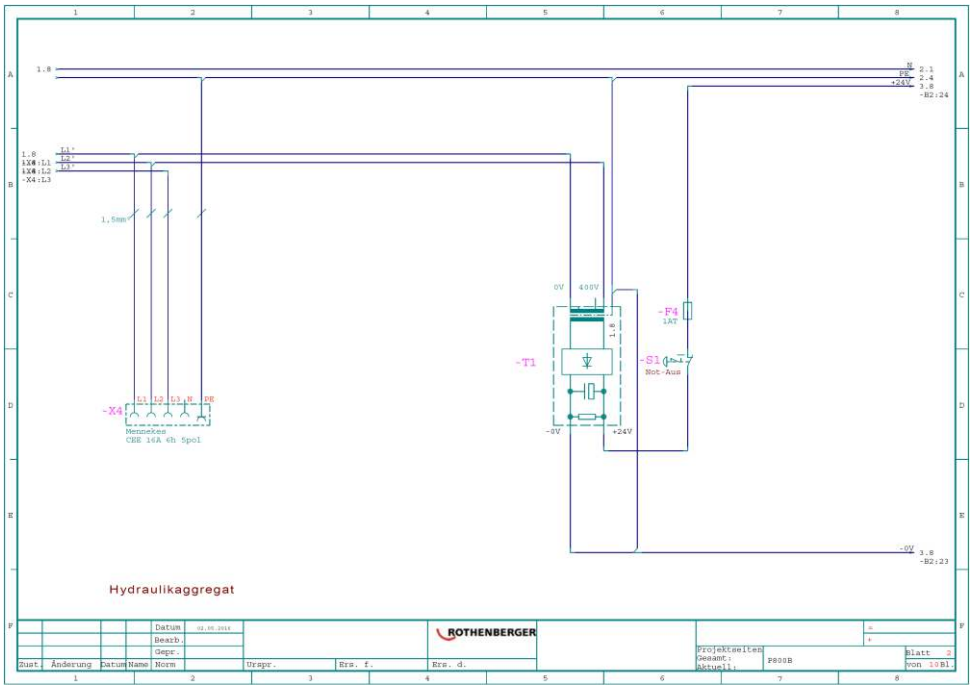

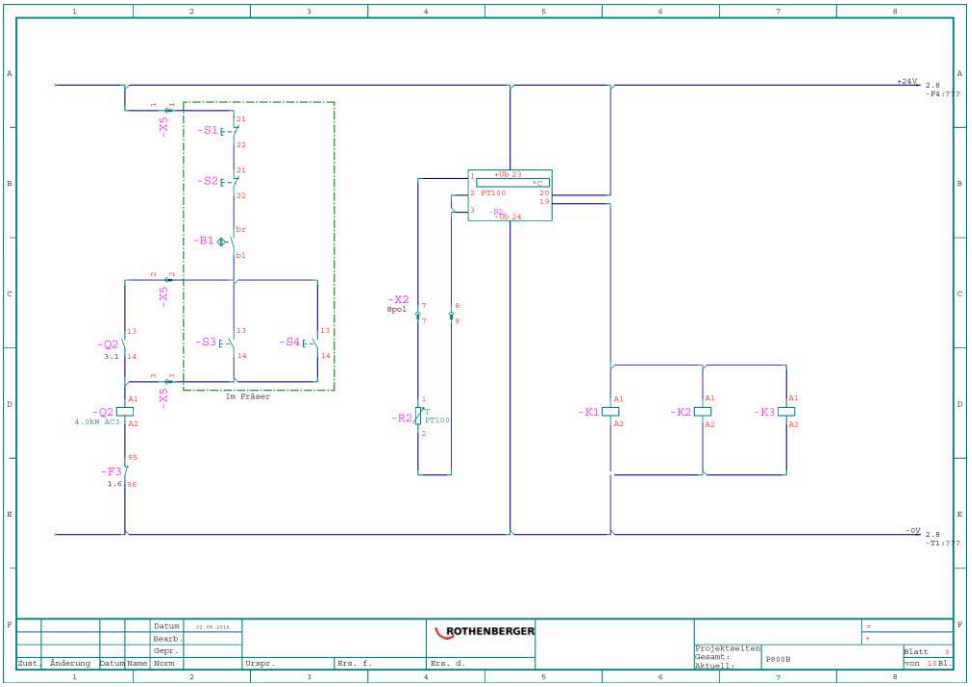
+24V
-X5
-S1
-S2
-B1
-S3
-S4
-Q2
3.1
4.0kW AC3
-F3
1.6 sc
Im Fräser
-X2
8pol
-R2
PT100
-K1
-K2
-K3
-0V
ROTHENBERGER

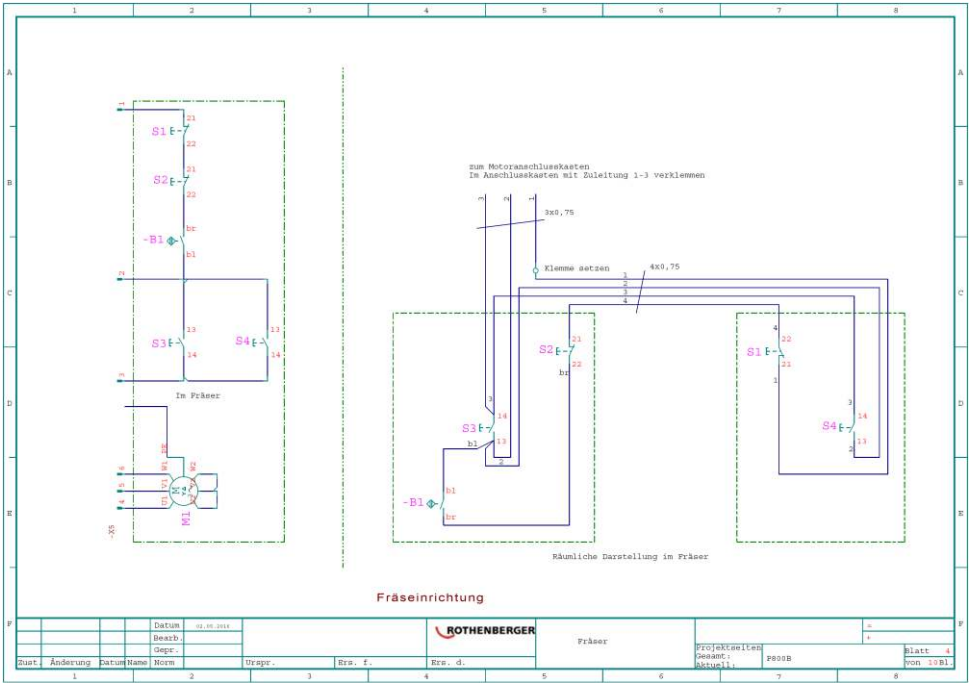
S1
S2
-B1
S3
S4
Im Fräser
-X5
M1
zum Motoranschlusskasten
Im Anschlusskasten mit Zuleitung 1-3 verklemmen
3x0,75
Klemme setzen
4x0,75
Räumliche Darstellung im Fräser
Fräseinrichtung
ROTHENBERGER
Fräser

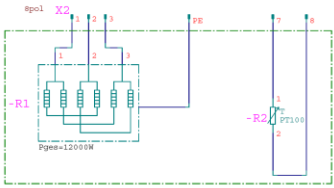

Anschlußschema Heizelement

ROTHENBERGER

Datum 02.05.2014
Bearb.
Gepr.
Zust. Änderung Datum Name Norm Urspr. Ers. f. Ers. d.

Projektseiten Gesamt: Aktuell: P800B Blatt 5 von 10 Bl.

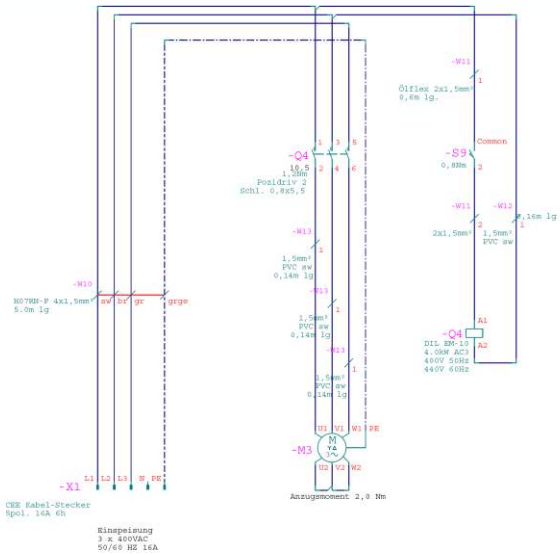

Kabelplan:

W10:
H07RN-F 4x1,5mm², 5m Zuschnitt,
Motorseite 250mm abisoliert,
3 x AR, grge mit Ringöse für M5.
Steckerseite 50mm abisoliert
4 x AR

W11:
Ölflex 2x1,5mm², 0,6m Zuschnitt,
Motorseite 200mm abisoliert,
2 x AE
Schalterseite 30mm abisoliert,
2 x Ringöse für M4

W12:
PVC 1x1,5mm² schwarz,
2 x AE

W13:
PVC 1x1,5mm² schwarz,
1 x AE, 1 x Ringöse für M4
(wird 3 x benötigt)

Motor mit Anschlusekasten L2.1091 montieren
und direkt darin verdrahten

S10 am Wegeventil

ROTHENBERGER

Datum 02.05.2014
Bearb.
Gepr.
Zust. Änderung Datum Name Norm Urspr. Ers. f. Ers. d.

Hydraulikaggregat
85.4177 1.3

Projektseiten Gesamt: Aktuell: P800B Blatt 10 von 10 Bl.

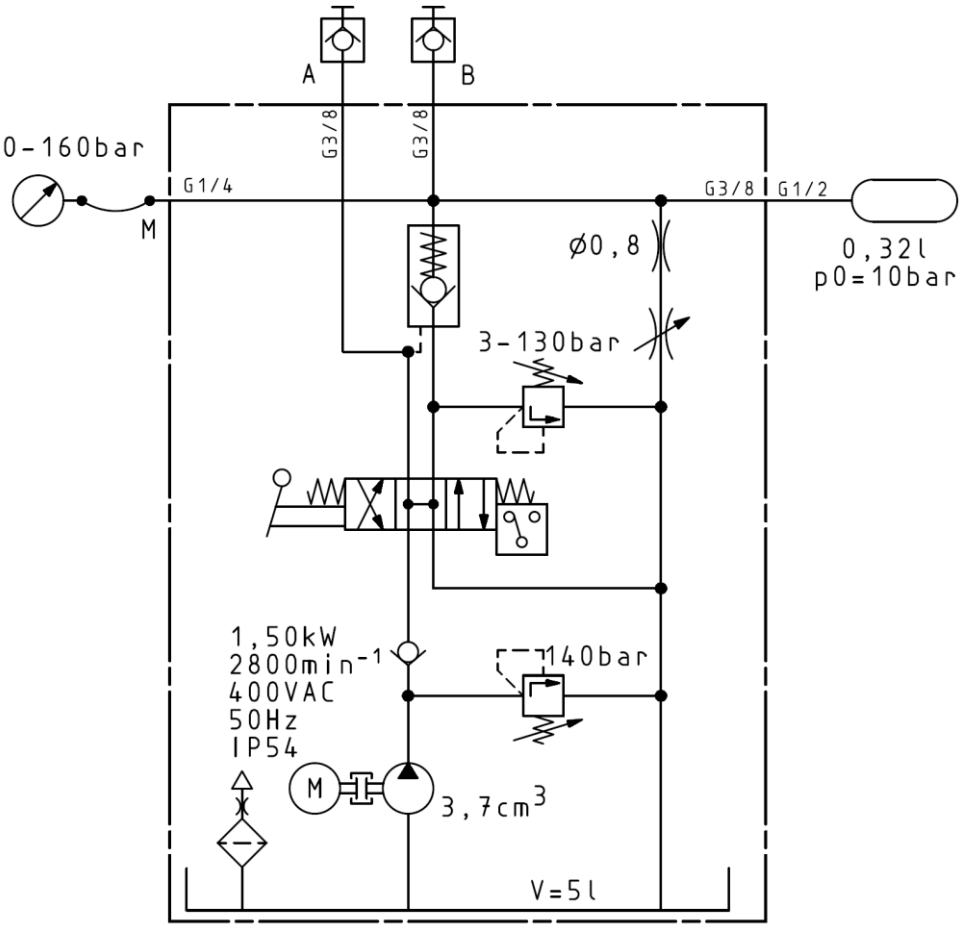
A
B
G3/8
G3/8
0-160bar
G1/4
M
G3/8
G1/2
Ø0,8
0,32l
p0=10bar
3-130bar
1,50kW
2800min-1
400VAC
50Hz
IP54
140bar
M
3,7cm3
V=5l

Grundmaschine P1200B / basic machine art. no.: 54270-i7:

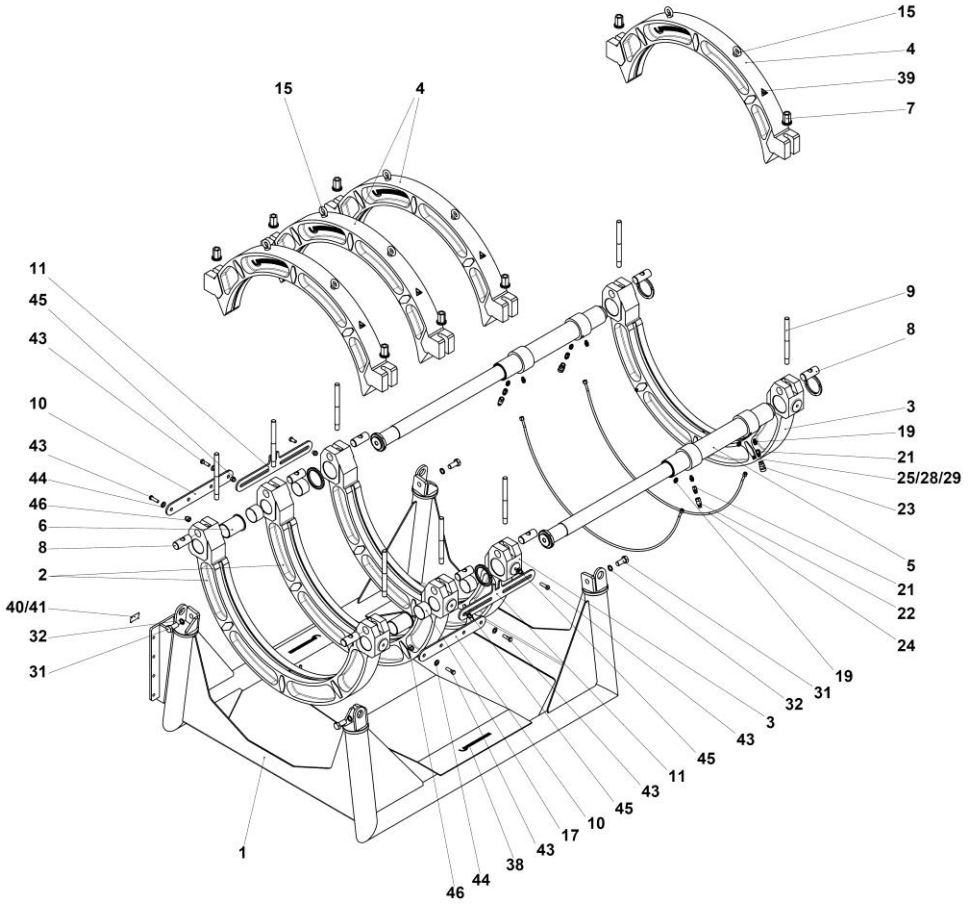

Pos.	Bezeichnung	Description	qty.	Nr. /No.
1	Grundgestell	Main frame	1	1300002182
2	Unteres Grundspannelement beweglich	Lower main clamp moveable	2	L21563
3	Unteres Grundspannelement	Lower main clamp	2	L21559
4	Oberes Grundspannelement	Upper main clamp	4	L21565
5	Gleichgangzylinder	Equal pace cylinder	2	L21558
6	Haltebuchse	bush	2	1300002898
7	Messingmutter mit Scheibe	Brass nut with washer	8	L21566
8	Gelenkbolzen	Hinge bolt	8	L21567
9	Stehbolzen	Stud bolt	8	L21568
10	Distanzblech	Distance sheet	2	L21561
11	Abziehblech	Steel sheet	2	L21562
15	Ringschraube M16	Ring bolt M16	8	L81507
17	Gleitbuchse (DU)	Slide bushing (DU)	4	L21573
19	Gerade-Einschraubstutzen	Straight threaded joint	8	L21957
21	Einstellbare Einschraubverschraubung	Adjustable threaded joint	4	L21576
22	Flat-Face Stecker 1/2"(IG)	Flat-Face plug 1/2"(IG)	2	L21520
23	Flat-Face Kupplungsmuffe 1/2"(IG)	Flat-Face coupling sleeve 1/2"(IG)	2	L21521
24	HD-Schlauch 12L 2000lg	HD-hose 12L 2000lg	2	L21519
25	Rohrschelle, gummiprofiliert 18mm	Pipe clip 18mm	6	L21577
28	Zylinderschraube M5x12	Cylinder head screw M5x12	6	H98669
29	Scheibe B 5,3	Washer B 5,3	6	H98955
31	Zylinderschraube M27x50	Cylinder head screw M27x50	4	L21018
32	Federring A27	Spring washer A27	4	1300002907
38	Logo selbstklebend	Logo label	2	L21831
39	Warnschild Handverletzung	Warning label	8	L21038
40	Typenschild	Type plate	1	L81526
41	Blindniet A 3x7 DIN 7337	Blind rivet A 3x7 DIN 7337	4	L84025
43	Sechskantschraube M16x55	Hexagon screw M16x55	6	H88475
44	U-Scheibe B21	Washer B21	4	H88619
45	Distanzbuchse mit Scheibe	Spacer bushing with washer	4	L21623
46	Distanzbuchse	Spacer bushing	2	L21097
---	Sechskantschraube mit Flansch	Hexagon screw with flange	8	L21578

Hobeleinrichtung / trimmer unit P1200B art. no.: 54264-i18:

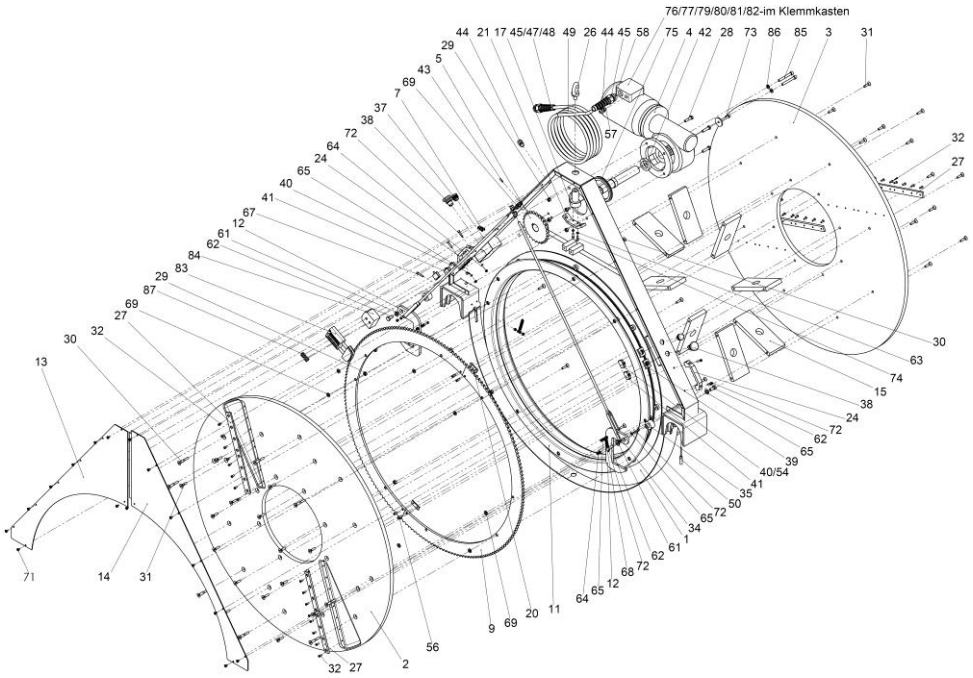

Pos.	Bezeichnung	Description	qty.	Nr. /No.
1	Hobelgehäuse	Trimmer housing	1	L21522
2	Hobelscheibe links	Trimmer disc, left	1	L21635
3	Hobelscheibe rechts	Trimmer disc, right	1	L21636
4	Schneckenradgetriebemotor	Worm wheel gear motor	1	L21525
5	Kettenritzel 26 Zähne	Chain pinion 26 tooth	1	1300003186
7	Einfach Rollenkette 5000lg	Roller chain 5000lg	1	1300003187
9	Kettenrad 195 Zähne	Chain wheel 195 tooth	1	1300003185
11	Lenkkranz Typ 80/ 10 90	Turntable typ 80/ 10 90	1	L21531
12	Arretierhaken	Lock hook	2	L21532
13	Abdeckblech links	Cover sheet left	1	L21533
14	Abdeckblech rechts	Cover sheet right	1	L21534
15	Abstandshalter	spacer	8	L21634

Pos.	Bezeichnung	Description	qty.	Nr. /No.
17	Zapfen für Kranhaken	Plug for load hook	1	L21537
20	Verbindungsblech für Kettenrad	Connecting sheet for chain wheel	2	L21540
21	Traverse für Kranhaken	Traverse for chain wheel	1	L21541
24	Kunststoffgriff	Plastic handle	2	L82383
26	Ringschraube M16	Ring screw M16	1	L81507
27	Hobelmesser	Trimmer blade	4	L21948
28	Sechskantschraube M10x40	Hexagon screw M10x40	5	H88461
29	Sechskantmutter M10	Hexagon nut M10	20	H88504
30	Senkschraube M10x60	Countersunk screw M10x60	8	L81156
31	Senkschraube M10x35	Countersunk screw M10x35	40	L22113
32	Linsenschraube mit Schlitz M6x16	Oval head screw M6x16	32	L81295
34	Entriegellungsstange	Release bar	2	L21549
35	Zapfen für Verriegelung	Plug for bolting	2	L21550
37	Taster weiß	Switch key white	2	L20708
38	Pilzdrucktaster rot	Switch key red	2	L22553
39	Befestigungsadapter	Fixed adapter	4	L20523
40	Kontaktelement schließer	Contact element turnkey	2	L20524
41	Kontaktelement öffner	Contact element de-energised	2	L20697
42	Distanzbuchse	Spacer bushing	1	L90111
43	Gewindestift M6x12 DIN 913	Set screw M6x12 DIN 913	1	L81898
44	Kabelverschraubung M16x1,5	Cable gland M16x1,5	2	L21078
45	Kabelverschraubung mit KS M25x1,5	Cable gland M25x1,5	2	L90431
47	Tüllengehäuse M 25	Support sleeve M25	1	L21546
48	Stift - Einsatz	Pin insert	1	L82217
49	Gummikabel 7G1,5, 6m	Rubber cable 7G1,5, 6m	1	L21547
50	Induktiver Näherungssch.M12x1,0	Inductive proximity switch	1	L21252
54	Ölflex, Y-OZ 3x0.75, 3m	Oilflex Y-OZ 3x0.75, 3m	1	H86020
56	Zylinderschraube M6x16	Cylinder head screw M6x16	4	H98291
57	Reduzierung	Reduction	1	L22548
58	Reduzierung	Reduction	1	L22549
61	U-Scheibe	Washer	4	H88234
62	Sechskantschraube M12x25	Hexagon screw M12x25	4	H88413
64	Sechskantmutter, selbstsichernd M6	Hexagon nut M6	12	H88501
65	U-Scheibe A 6.4	Washer A 6,4	20	H98353
67	Zylinderschraube M6x35	Cylinder head screw M6x35	2	L84159
68	Zugfedern Ø12x1.5x66.5 lg.	Tension spring Ø12x1.5x66.5 lg	2	L22457
69	U-Scheibe	Washer	12	H98673
71	Linsenschraube M6x10	Oval head screw M6x10	16	L80926
72	Zylinderschraube M6x30	Cylinder head screw M6x30	8	H98352
73	Zylinderschraube M8x50	Cylinder head screw M8x50	1	H88395
74	Zylinderschraube M6x20	Cylinder head screw M6x20	2	H88384
75	Zentrierscheibe	Horn centre	1	L21775
76	Klemmleiste	Terminal strip	1	L81636
77	Zylinderschraube M3x14	Cylinder head screw M3x14	1	L20034
79	Ringöse rot 1,5mm² M4	Ring eye red 1,5mm² M4	3	H88962
80	Ringzunge M4 1,5²-2,5²	Ring tongue M4 1,5²-2,5²	1	L87039
81	Aderendhülse 0,75 Starfix	Conductor sleeve 0,75 Starfix	20	L20079
82	Aderendhülse 1,5mm² mit Isolir	Conductor sleeve 1,5mm²	4	L82659
83	Kettenspanner federnd	Chaine vise	1	1200001541
84	Distanzplatte P1200B	Distance plate P1200B	1	1300003189
85	Zylinderschraube M10x80 DIN912	Cylinder head screw M10x80	2	1300003190
86	U-Scheibe A10,5 DIN 125	Washer A10,5 DIN 125	2	H98673
87	Nutenstein DIN 508 M10	t-slide DIN 508 M10	2	L80327

Heizelement / heating element P1200B art. Nr: 54265-i9:

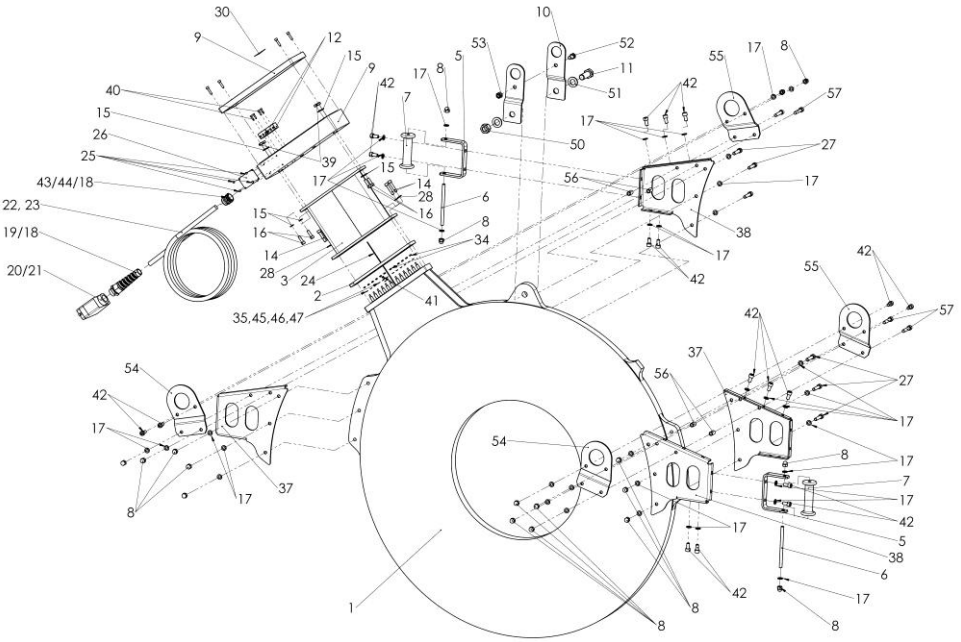

Pos.	Bezeichnung	Description	qty.	Nr. /No.
1	Heizplatte mit Rohrheizkörper	Heating plate	1	L21402
2	Isolierplatte	Insulating plate	1	L21403
3	Anschlußflansch geschweißt	Fitting flange, welded	1	L21404
5	U-Stück für Heizelement	U-piece for heating element	2	L81440
6	Gewindestange	Threaded rod	2	L81446
7	Handgriff für Heizelement	Handle for heating element	2	L85636
8	Sechskant-Hutmutter M10	Hexagon cover nut M10	18	H98758
9	Anschlussgehäuse	Adapter housing	1	L21420
10	Kranöse	Crane eye	2	1300003029
11	Schraube DIN 933 M20x55	Hexagon screw DIN 933 M20x55	1	L22156
12	Klemmleiste Keramik	Terminal strip, ceramic	2	L21422
14	Zylinderschraube M8x40 DIN 912	Cylinder head screw M8x40	4	L81561
15	Federring A8.2 DIN127	Spring washer A8.2 DIN127	8	H98263
16	Zylinderschraube M8x25 DIN912	Cylinder head scr. M8x25 DIN912	4	H98262
17	Federring A10 DIN 127	Spring ring A10 DIN 127	38	H98272
18	Schlauchschelle	Hose clamp	2	H99439
19	Kabelverschr. mit Knickschutz PG21	Cable gland with bend pr. PG21	1	L22253
20	Tüllengehäuse 24B	Support sleeve 24B	1	L90432
21	Stifteinsatz	Pin insert	1	L90433
22	Ölflex Servo 700 4G6mm² .	Oilflex Servo 700 4G6mm	6	L21965
23	Thermoschutzschlauch	Thermo protective hose	6m	1300002737

Pos.	Bezeichnung	Description	qty.	Nr. /No.
24	Widerstandsthermometer	Resistance thermometer	1	L82220
25	Blindniet 3x7	Blind rivet 3x7	4	L84025
26	Typenschild Rothenberger	Type plate ROTHENBERGER	1	L81526
27	Zylinderschraube M10x45 DIN 912	Cylinder headscr. M10x45 DIN 912	6	H88404
28	U-Scheibe A 8.4 DIN 125	Washer A 8,4 DIN 125	4	H98671
30	Warnschild: heiße Oberfläche	Warning sticker	1	L21036
31	Aderendhülsen 6mm²	Conductor sleeve 6mm²	10	L22306
32	Aderendhülsen 4mm²	Conductor sleeve 4mm²	5	H86848
33	Aderendhülsen 1mm²	Conductor sleeve 1mm²	8	L82658
33.1	Aderendhülse 1,5mm²	Conductor sleeve 1,5mm2	4	L82659
34	Sechskantmutter M4 DIN 934	Hexagon nut M4 DIN 934	12	F88481
35	Zahnscheibe A 4,3 DIN 6797	Toothed washer A 4,3 DIN 6797	13	L82123
36	Kabel Teflon 1x4mm²	Teflon cable 1x4mm²	0,45	H87870
37	Iso-Blech Heizelement P1200B	Sheet heating element P1200B	2	1300000628
38	Iso-Blech Heizelement P1200B	Sheet heating element P1200B	2	1300000629
39	Sechskantmutter M8 DIN 934	Hexagon nut M8 DIN 934	4	H98289
40	Zylinderschraube M4x16 DIN912	Cylinder head scr. M4x16 DIN912	4	L81508
41	Zylinderschraube M4x8 DIN 84	Cylinder head screw M4x8 DIN 84	1	L82409
42	Zylinderschraube M10x20 DIN 912	Cylinder head scr. M10x20 DIN912	18	L80224
43	Kabelverschraubung PG21	Cable gland PG21	1	1300000590
44	Gegenmutter PG21	Nut for cable gland PG21	1	1300000589
45	Glasseidenschlauch Ø4 mm	Fiber glass hose Ø4 mm	4,0m	H88941
46	Glasseidenschlauch Ø6 mm	Fiber glass hose Ø6 mm	0,5m	H88942
47	Glasseidenschlauch Ø12 mm	Fiber glass hose Ø12 mm	1,0m	H88922
48	Kabel Teflon 1x4mm² schwarz	Teflon cable 1x4mm² black	4,0m	H87845
49	Flachsteckzunge 2.8x0.8	Flat connection latch 2.8x0.8	2	L87053
50	Sechskantmutter DIN 439 M20	Hexagon nut DIN 439 M20	1	L84048
51	Scheibe DIN 125 B21	Washer DIN 125 B21	1	L81483
52	Schraube DIN 933 M12x25	Hexagon screw DIN 933 M12x25	1	H88413
53	Sechskantmutter DIN 980 M12	Hexagon nut DIN 980 M12	1	L90428
54	Kranhaken Teil 1	Crane hook part 1	2	1300003209
55	Kranhaken Teil 2	Crane hook part 2	2	1300003210
56	Stützröhrchen	Support tube	4	1300003208
57	Zylinderschraube DIN 912 M10x50	Cylinder head scr. DIN912 M10x50	4	L82809

Kabelfernbedienung / cable remote control art.nr.: 54252:

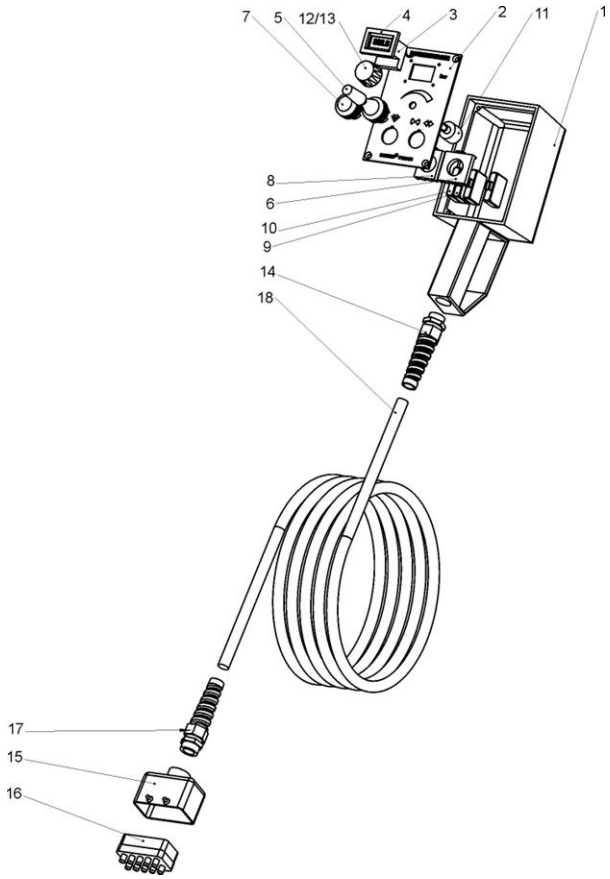

Pos.	Bezeichnung	Description	qty.	Nr. /No.
1	Handgehäuse Pilot 150	Hand housing Pilot 150	1	L21586
2	Frontblende von Pilot 150	Front panel Pilot 150	1	L21581
3	Prozessmonitor LED rot	Process monitor LED red	1	L21582
4	Einbaurahmen BZL3	Assembly frame BZL3	1	L21583
5	Joystick	joystick	1	L21584
6	Befestigungsadapter 4fach	Fixed adapter four fold	1	L21585
7	Leuchtdrucktaster	Illuminated pushbutton	1	L20519
8	Befestigungsadapter	Fixed adapter	1	L20523
9	Kontaktelement Schließer	Contact element closer	3	L20524
10	LED Element	LED element	1	L20525
11	10-Gang Potentiometer	10 gear potentiometer	1	L20313
12	Drehknopf Ø29 1/4"	Rotary knob Ø29 1/4"	1	L20314
13	Deckel für Drehknopf	Cover for rotary knob	1	L20375
14	Kabelverschraubung	Cable screw connection	1	L20533
15	Tüllengehäuse Han 10B-gg-16	Connector housing Han 10B-gg-16	1	L21587
16	Stifteinsatz Han 10E 10pol.	Pin insert 10E 10pol	1	L21588
17	Kabelverschraubung	Cable screw connection	1	L82215
18	Ölflex 12G0,75	Oiflex 12G0,75	1	L20356

Einstellkasten / setting up case art. no.: 54266:

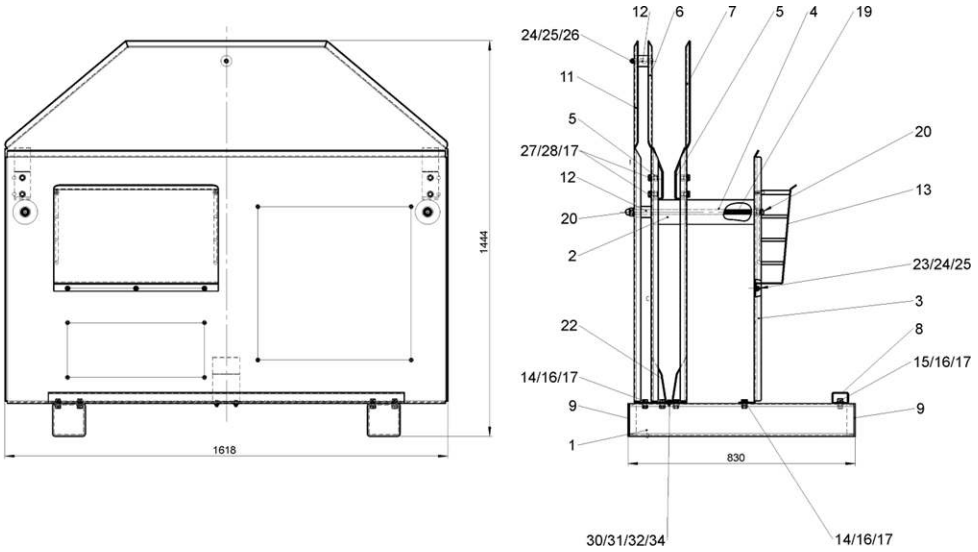

Pos.	Bezeichnung	Description	qty.	Nr. /No.
1	Fuß für Einstellkasten	Base for setting up case	2	L21654
2	Distanzrohr	Spacer pipe	2	L21655
3	Blech für Hobel	Steel plate for cutter	1	L21656
4	Distanzrohr für Hobeleinrichtung	Spacer pipe for trimmer unit	2	L21657
5	Einstellhilfe für Heizelement	Adjusting for heating element	4	L21648
6	Blech für Heizelement außen	Steel plate for heating element	1	L21659
7	Blech mit Kranösen	Steel plate	1	L21660
8	Rechteckrohr Rammschutz	Rectangular pipe, fender	1	L21661
9	Lamellenstopfen für Quadratrohr	Disc plug for pipe	4	L21662
11	Wärmeschutzblech	Heat plate	1	L21663
12	Distanzstück	Spacer	3	L21664
13	Kabeltasche komplett	Cable case	1	L21665
14	Sechskantschraube M12x25	Hexagon screw M12x25	24	H88413
15	Zylinderschraube M12x25	Cylinder head screw M12x25	4	H88424
16	U-Scheibe A 13	Washer A13	40	H88234
17	Sechskantmutter M12	Hexagon nut M12	37	L90428
19	Gewindestange	Threaded rod	2	L21666
20	Hutmutter M16	Cover nut M16	4	L21667
22	V-Zentrierblech für Heizplatte	Centering sheet for heating plate	1	L21668
23	Senkschraube M8X20	Countersunk screw M8x20	5	L81534
24	Sechskantmutter mit Klemmteil M8	Hexagon nut M8	4	L81568
25	U-Scheibe A8,4	Washer A8,4	4	H98671
26	Senkschraube M8x80	Countersunk screw M8x80	1	L21696
27	Sechskantschraube M12x25	Hexagon screw M12x25	8	H88413
28	U-Scheibe A 13	Washer A13	16	H88234
30	Sechskantschraube M6x20	Hexagon screw M6x20	2	H88168
31	U-Scheibe A6,4 DIN 125	Washer A6,4 DIN 125	2	H98353
32	Scheibe A 6,4 DIN 9021	Washer A 6,4 DIN 9021	2	F88345
34	Sechskantmutter mit Klemmteil M6	Hexagon nut M6	2	L22277

Steuerschrankmodul / control unit modul art. no.: 54267-i10:

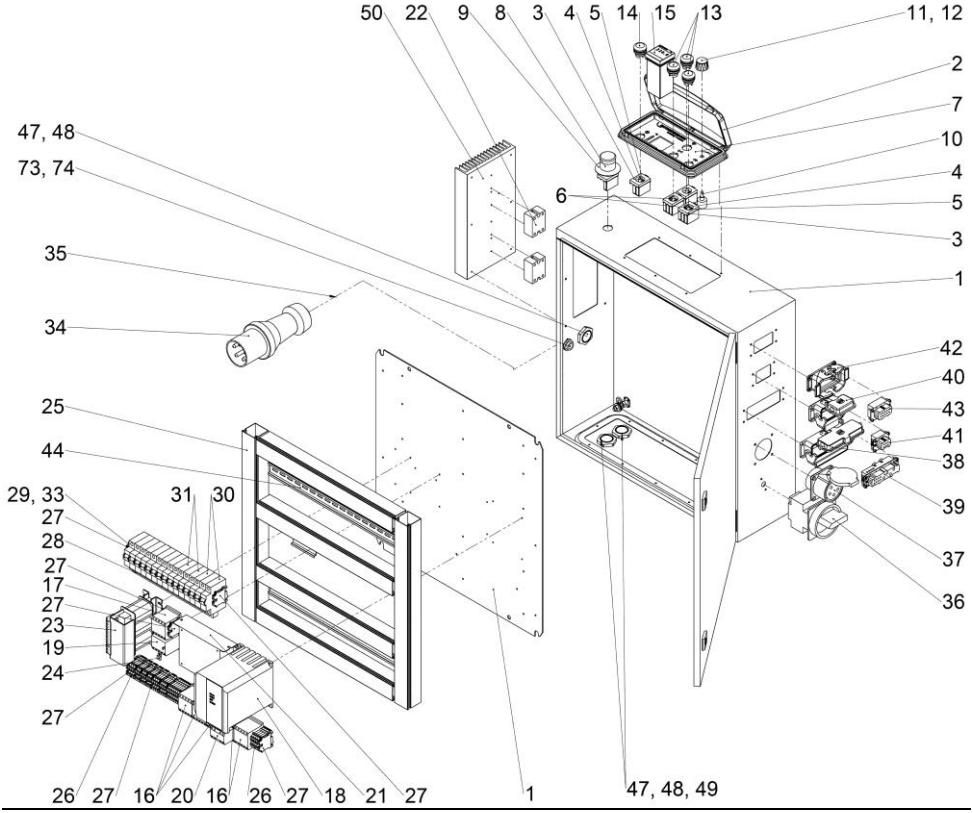

Pos.	Bezeichnung	Description	qty.	Nr. /No.
1	Schaltschrank 600x600x210	Switchboard 600x600x210	1	L21590
2	Klappfenster	Pull-down menu	1	L21595
3	Befestigungsadapter	Fixed adapter	4	L20523
4	LED-Element	LED-Element	4	L20525
5	Kontaktelement Schließer	Contact element turnkey	5	L20524
6	Kontaktelement mit Frontbef. Öffner	Contact element de-energised	2	L20697
7	Bedienblende	Operating cover	1	L21596
8	Not-Aus Taster	Emergency stop button	1	L20521
9	Not-Aus Schild viersprachig	Emergency stop plate	1	L20522
10	10-Gang Potentiometer	Potentiometer	1	L20313
11	Drehknopf Ø29 1/4"	Rotary knob Ø29 1/4"	1	L20314
12	Deckel für Drehknopf	Cover for Rotary knob	1	L20375
13	Leuchtdrucktaster	Illuminated pushbutton	3	L20519
14	Leuchtdrucktaster rastend	Illuminated pushbutton, snapped	1	L21591
15	Temperaturregler Typ 400	Temperature controller Typ 400	1	L20308
16	Kleinschütz	Small contactor	5	L20698
17	Schütz DIL10 24V	Contactor DIL10 24V	2	L86245
18	Motorschutz ZE9	Motor protection ZE9	1	1300003663
19	Motorschutz ZE6	Motor protection ZE6	1	L86333
20	Hilfsschalterbaustein	Switch module	1	L21594
22	Halbleiterrelais	Solid state relay	2	L21913
23	Netzgerät 400 - 24 VDC 5A	Power supply 400 - 24 VDC 5A	1	L20316
24	Spannungsregler IC 9Volt	Voltage regulator IC 9Volt	1	L20370
25	Verdrahtungskanal grau 44x45	Wiring duct, grey 44x45	1	L20373
26	Durchgangsklemme	Circuit terminal	24	L20319
27	Schutzleiterklemme	Protective conductor terminal	14	L20320
28	Phasenschiene 3 Phasig	Phase guide rail 3 phase	1	1300000588
29	Sicherungsträger	Fuse carrier	1	L87048
30	Leistungsschutzschalter FAZ-C2/1	Circuit breaker FAZ-C2/1	3	1300000582
31	Leistungsschutzschalter FAZ-C32/1	Circuit breaker FAZ-C32/1	3	1300000584
33	Sicherungseinsatz 5A 5x20	Fuse plug 5A 5x20	1	L20318
34	CEE-Kabelstecker 63A	CEE-Cord plug 63A	1	L21969
35	Gummikabel H07RN-F 5G6mm² 6m	Rubber H07RN-F 5G6mm² 6m	1	L22607
36	Hauptschalter	Main switch	1	L21968
37	CEE-Flanschdose 5pol 16A	Flange socket 5pol 16A	1	L20663
38	Anbaugehäuse Han 24B-agg-LB-K	Mounting case Han 24B-agg-LB-K	1	L21598
39	Buchseneinsatz HE	Socket insert HE	1	L21599
40	Flanschdose FR	Flange socket FR	1	L82239
41	Buchseneinsatz FR	Socket insert FR	1	L82238
42	Flanschdose 10B	Flange socket 10B	1	L21672
43	Buchseneinsatz 10+PE	Socket insert 10+PE	1	L21673
44	Hutschiene 1,5m	Cap rail 1,5m	1	L20328
45	Aderendhülse 6mm²	Wire end sleeve 6mm²	25	L20086
46	Verdrahtungsbrücke 6mm²	Wiring jumper 6mm²	12	L22307
47	Kabelverschraubung M32x1,5	Cable screw connection M32x1,5	2	L20535
48	Gegenmutter M32x1,5	Counter nut M32x1,5	2	L20536
49	Mehrfachdichteinsatz	Seal insert	2	L20540
50	Kühlkörper PR169/300/AL	Heat sink PR169/300/AL	1	L21978
73	Würgenippel M20x1,5	Nipple M20x1,5	1	L22736
74	Gegenmutter M20x1,5	Counter nut M20x1,5	1	L20534
---	Kupplungsdose 400V 63A	Coupling socket 400V 63A	1	L22440

Hydraulikmodul / hydraulic modul art. no.: 54277:

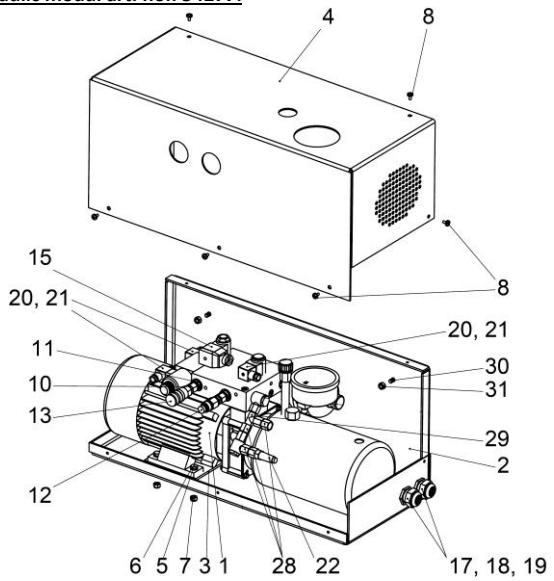

Pos.	Bezeichnung	Description	qty.	Nr. /No.
1	Hydraulikaggregat P1200B	Hydraulic unit P1200B	1	L21886
2	Halterung für Hydraulik	Fastener for hydraulic unit	1	L21669
3	Distanzblech	Spacer sheet	1	L21670
4	Deckel	cover	1	L21671
5	Sechskantschrauben M8x30	Hexagon screw M8x30	4	H98570
6	Scheibe A8,4	Washer A8,4	8	H98671
7	Selbstsichernde Mutter M8	Nut M8	4	H88502
8	Linsenschraube M6x10	Oval head screw M6x10	7	L80926
10	Einstellbare Einschraubverschraubung	Adjustable threaded joint	2	L21576
11	Gerade-Einschraubverschraubung	Threaded joint	2	L21957
12	Flat-Face Stecker 1/2" (IG)	Flat-Face plug 1/2" (IG)	1	L21520
13	Flat-Face Kupplungsmuffe 1/2" (IG)	Flat-Face coupling sleeve 1/2" (IG)	1	L21521
15	Chopperverstärker	Chopper repeater	1	L87050
17	Kabelverschraubung M32x1,5	Cable gland M32x1,5	2	L20535
18	Gegenmutter M32x1,5	Counter nut M32x1,5	2	L20536
19	Mehrfachdichteinsatz	Seal insert	2	L20540
20	Gerätesteckdose	Coupler socket	3	L84630
21	Schutzdioden 1N4007	Protective diode 1N4007	3	L20369
22	Druckaufnehmer	Pressure	1	L20605
23	Ölflexkabel 2G0,75, 7m	Oilflexcable 2G0,75, 7m	1	H86948
24	Hydrauliköl HLP 46 10kg	Hydraulic oil HLP 46 10kg	1	H89318
26	PVC- Steuerleitung	PVC control wire	3	L20359
28	Einstellbarer Manometeranschluß	Adjustable manometer connection	3	L88010
29	L-Verschraubung	L- threaded joint	1	L82323
30	Senkschraube M8x20	Countersunk screw M8x20	4	L81534
31	Sechskantmutter M8	Hexagon nut M8	4	H88502

Schaltplan Kabelfernbedienung / Electric circuit diagram cable remote control:

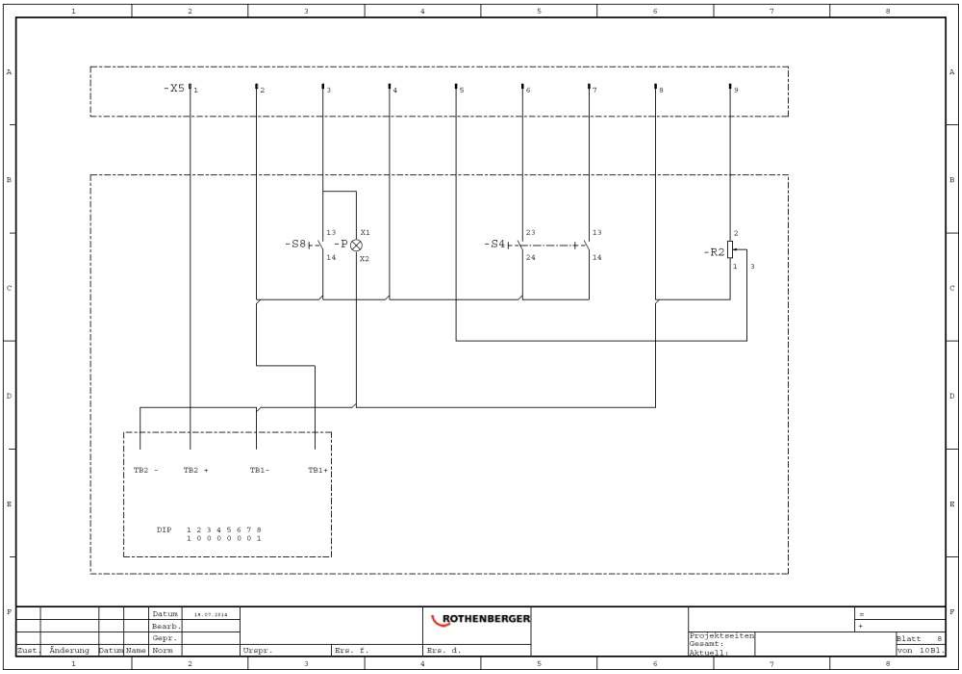

Schaltplan Heizelement / Electric circuit diagram heating element:

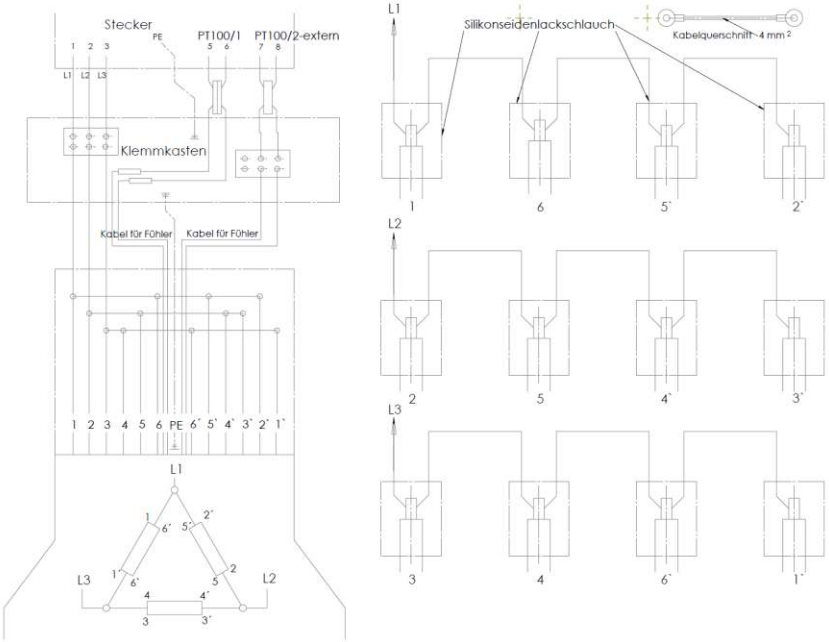

Schaltplan ROWELD P1200B / Electric circuit diagram ROWELD P1200B:

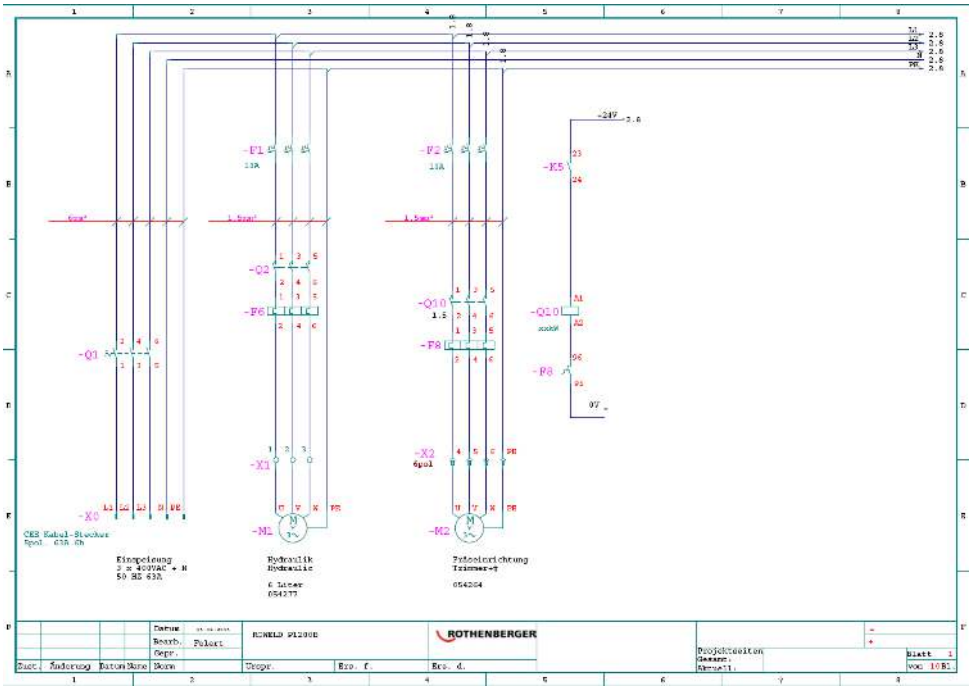

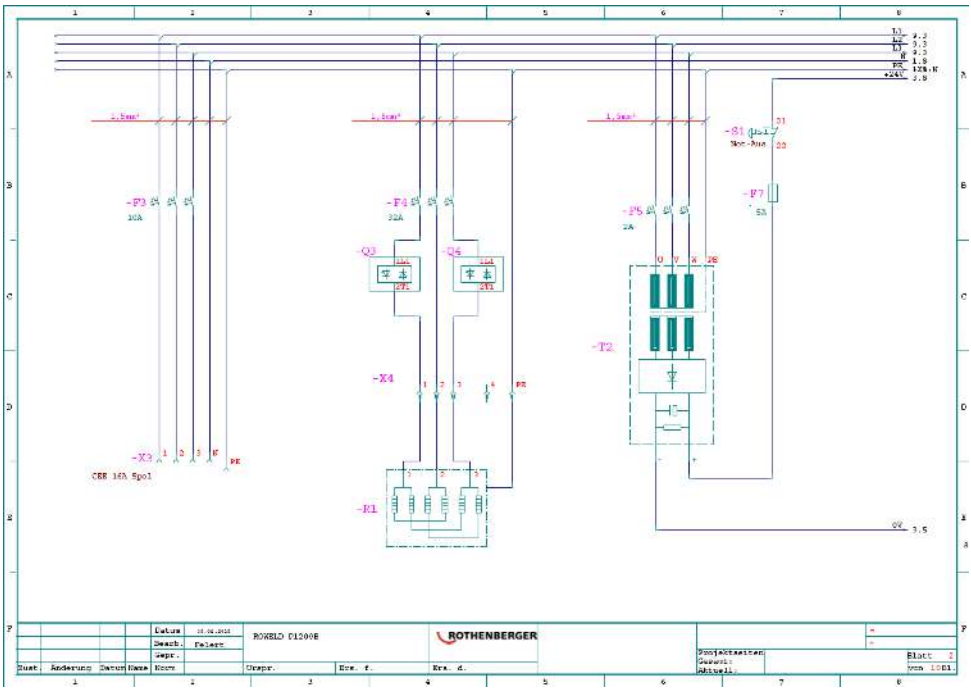

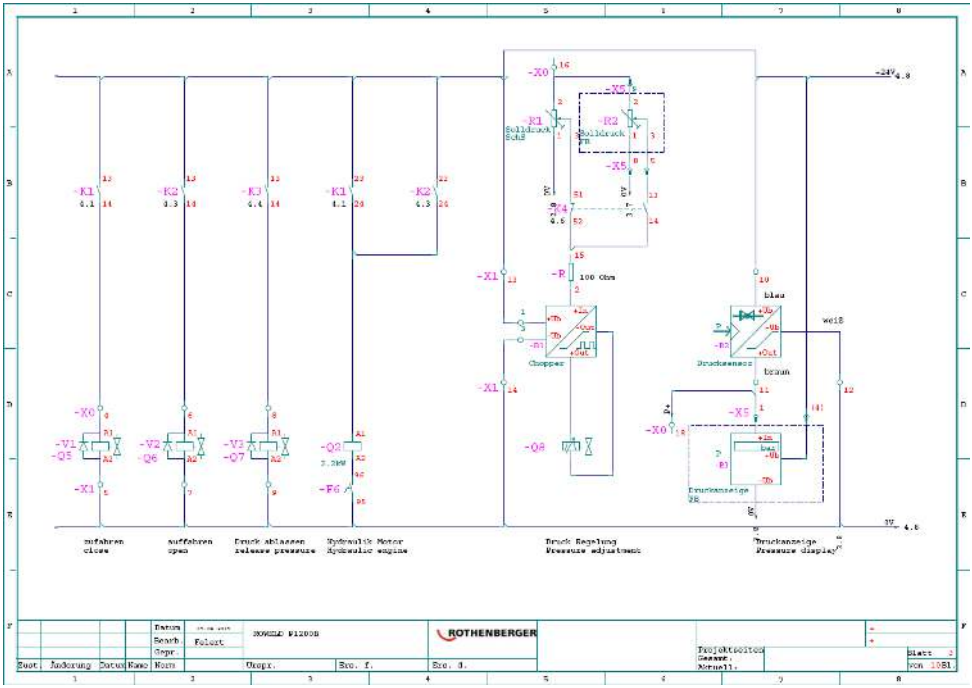
zufahren
close
auffahren
open
Druck ablassen
release pressure
Hydraulik Motor
Hydraulic engine
Druck Regelung
Pressure adjustment
Druckanzeige
Pressure display
Chopper
Drucksensor
Druckanzeige
ROWELD P1200B
ROTHENBERGER

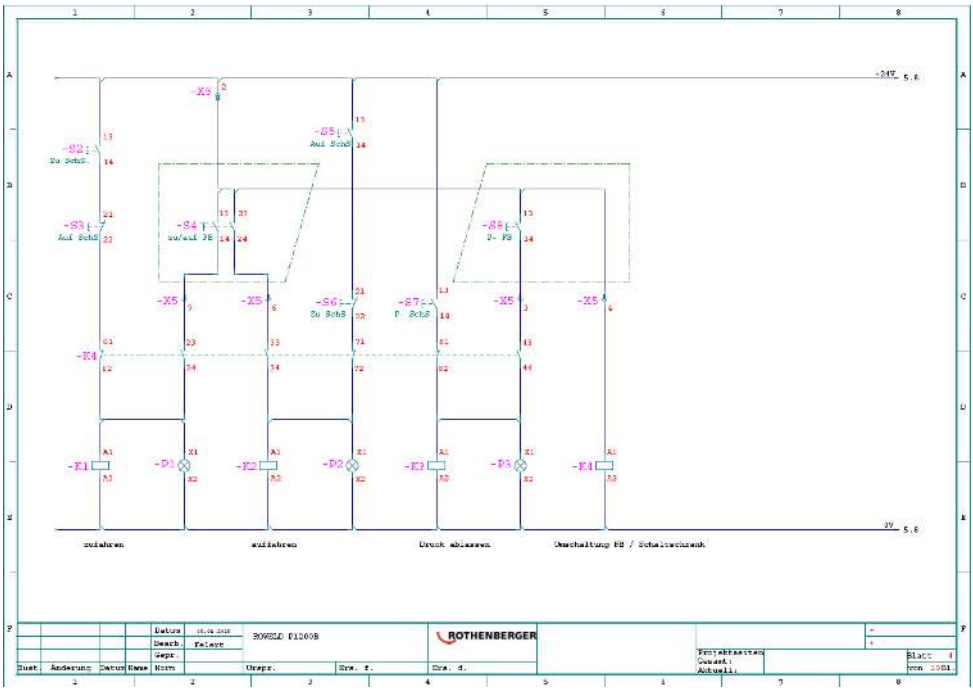
zufahren
auffahren
Druck ablassen
Umschaltung PB / Schaltschrank
ROWELD P1200B
ROTHENBERGER

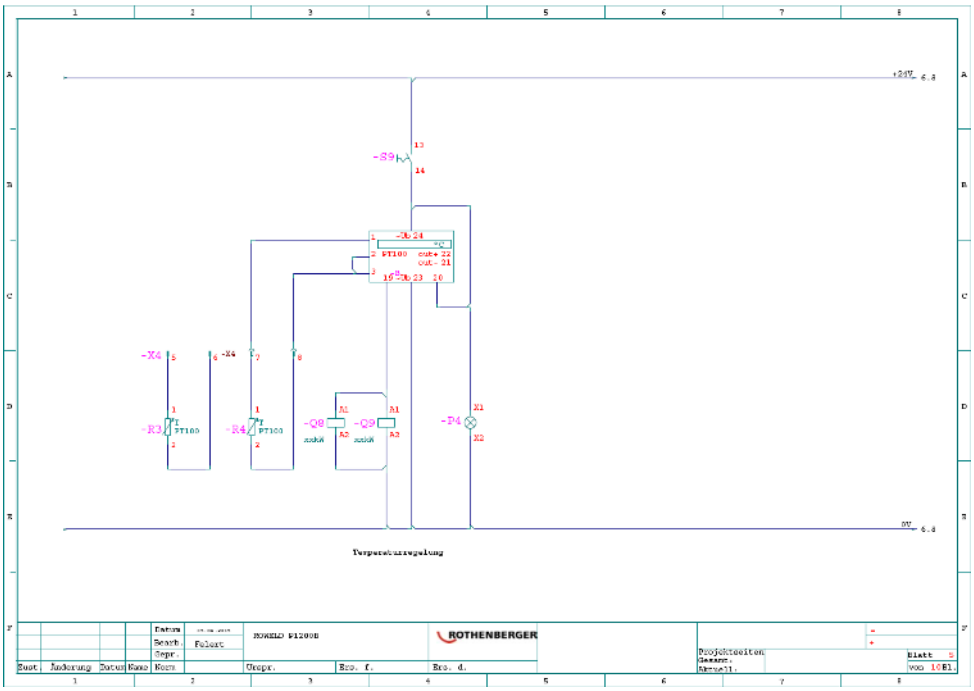
+24V
0V
-S9
-X4
-R3
-R4
-Q8
-Q9
-P4
PT100
ROWELD P1200B
ROTHENBERGER
Temperaturregelung

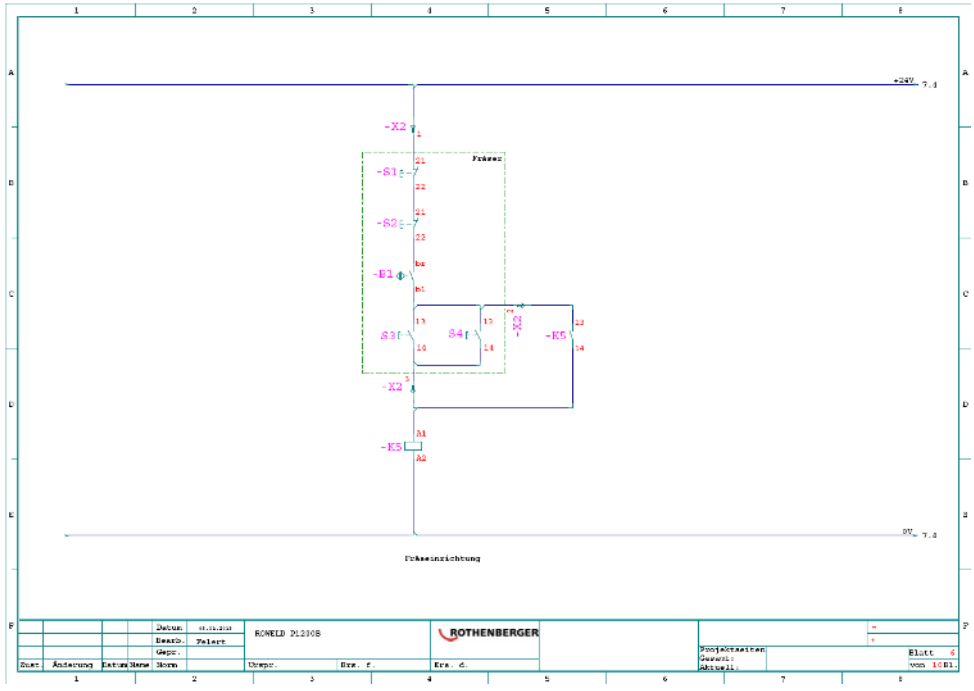
+24V
0V
-X2
-S1
-S2
-B1
-S3
-S4
-K5
Fräser
ROWELD P1200B
ROTHENBERGER
Fräseinrichtung

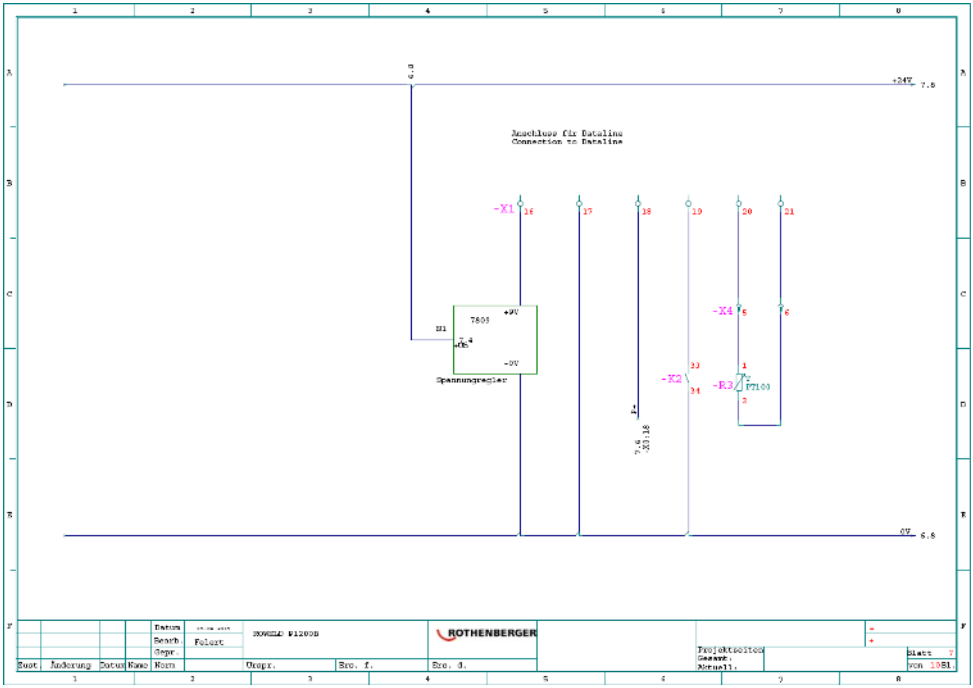
Anschluss für Dataline
Connection to Dataline
-X1
-X2
-X4
-R3
7805
+9V
-0V
Spannungsregler
+24V
0V
ROTHENBERGER
Projektseiten
Gesamt.
Aktuell.
Blatt 7
von 10Bl.

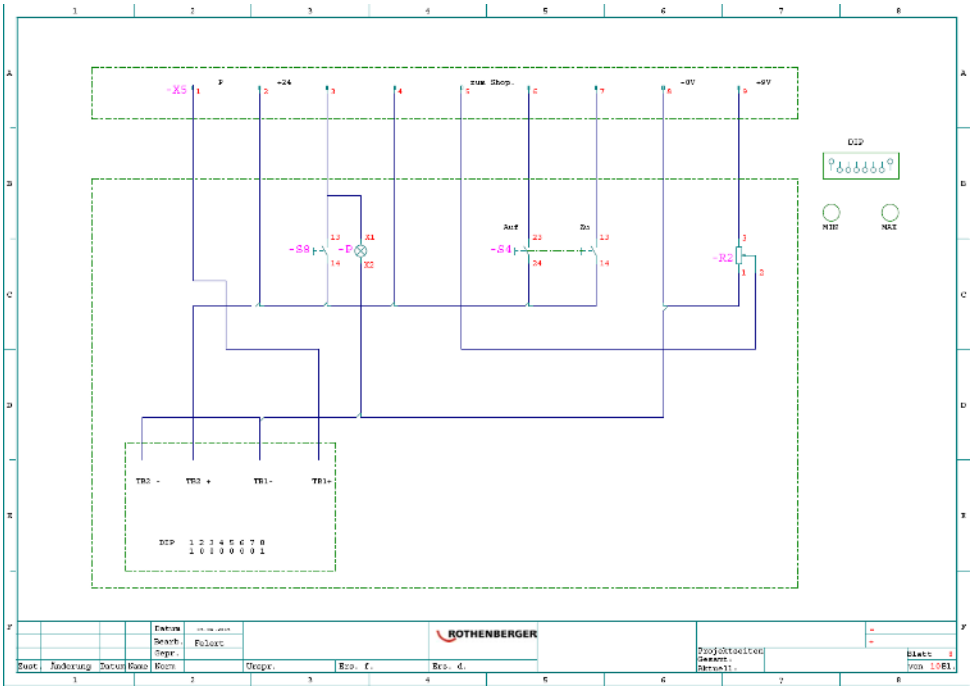
-X5
P
+24
zum Shop.
-0V
+9V
DIP
MIN
MAX
-S8
-P
-S4
-R2
Auf
Zu
TB2 -
TB2 +
TB1-
TB1+
DIP 1 2 3 4 5 6 7 8
1 0 1 0 0 0 0 1
ROTHENBERGER
Projektseiten
Gesamt.
Aktuell.
Blatt 8
von 10Bl.

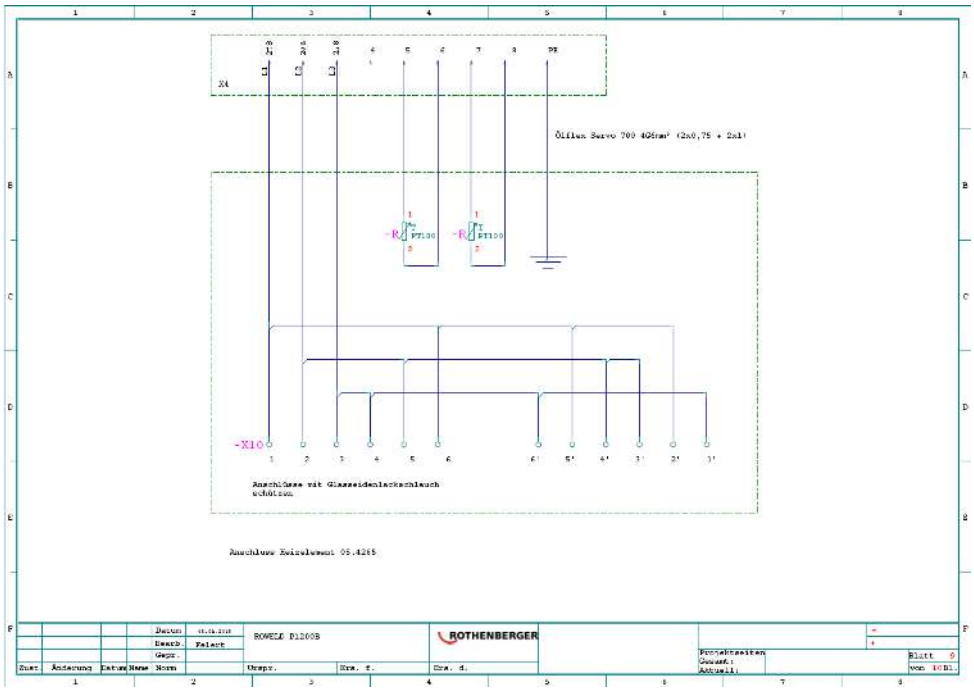
X4
Ölflex Servo 700 4G6mm² (2x0,75 + 2x1)
-X10
Anschlüsse mit Glasseidenlackschlauch schützen
Anschluss Keizelement 05.4265
ROWELD P1200B
ROTHENBERGER
Projektseiten
Blatt 9

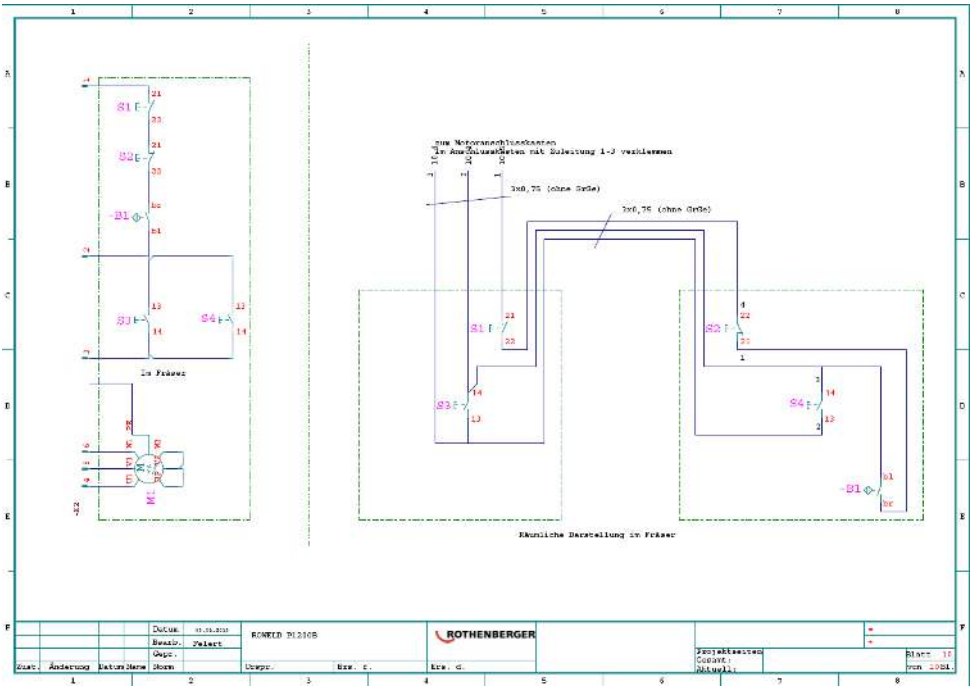
S1
S2
-B1
S3
S4
Im Fräser
zum Motoranschlusskasten
Im Anschlusskasten mit Zuleitung 1-3 verklemmen
3x0,75 (ohne GrGe)
3x0,75 (ohne GrGe)
Räumliche Darstellung im Fräser
ROWELD P1200B
ROTHENBERGER
Projektseiten
Blatt 10

ROTHENBERGER

ROTHENBERGER Werkzeuge GmbH
Industriestraße 7
D-65779 Kelkheim / Germany

Telefon +49 6195 / 800 - 0
Telefax +49 6195 / 800 - 3500

info@rothenberger.com

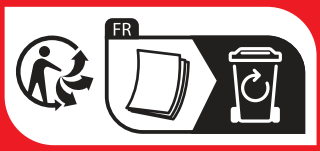

L22609-I18/0326/F&E

Änderungen und Irrtümer vorbehalten

rothenberger.com