Vivenis
Einhebel-Waschtischmischer 80 CoolStart mit Zugstangen-Ablaufgarnitur
Oberfläche: **Brushed Black Chrome** Artikelnummer: **75014340**

Beschreibung

Merkmale

- besteht aus: Einhebel-Waschtischmischer, Ablaufgarnitur
- ComfortZone: 80
- Ausladung: 133 mm
- Auslaufhöhe: 80 mm
- Griffvariante: Hebelgriff
- Strahlart: WaterfallStream
- maximale Durchflussmenge bei 3 bar: 5 l/min
- Keramikmischsystem
- Temperaturbegrenzung einstellbar
- für Durchlauferhitzer geeignet
- Zugstangen-Ablaufgarnitur G 1¼
- Material Ablaufgarnitur: Metall
- Anschlussart: G ⅜ Anschlussschläuche
- Anschlussgröße: DN15
- Kaltwasser in Griff-Grundstellung
- EU-Taxonomie: max. 6 l/min - wesentlicher Beitrag (SC) möglich
- DVGW_NW-6506DM0706
- PA-IX 38139/IO

Technologie

CoolStart · AirPower · EcoSmart · Comfort Zone

Zertifikate / Nachhaltigkeit

DIN DVGW CERT

Produktabbildung



Maßzeichnung

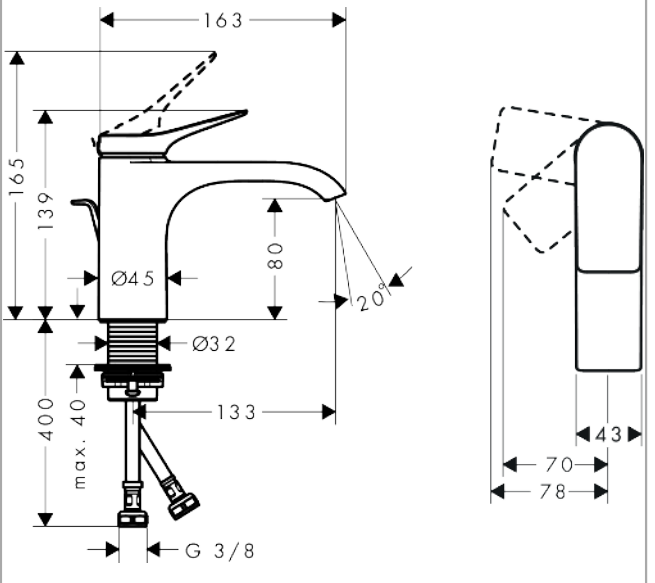

Vivenis
Einhebel-Waschtischmischer 80 CoolStart mit Zugstangen-Ablaufgarnitur
Oberfläche: **Brushed Black Chrome** Artikelnummer: **75014340**



Durchflussdiagramm

