Technische Daten/ Technical Data

KLUDI-AUREA
Spültisch-Armatur
DN 15

Artikel- Nr.: 55803N575

Oberfläche:
N5 Stainless Brushed Nickel PVD

Artikeltext
Hersteller KLUDI GmbH & Co. KG
Typ: KLUDI-AUREA
Spültisch-Armatur
Artikel- Nr.: 55803N575

Spültisch-Armatur
Einhebelmischer
1-Loch Montage
geschlossener Hebel, Metall
seitliche Betätigung
Strahlregler M24
Keramik-Kartusche
Durchflussmenge bei 3 bar 6,5 l/min.
schwenkbarer Auslauf (360°)
flexible Druckschläuche G3/8 DVGW zugelassen
Schaftbefestigung

Produktabbildung/ Product picture



Maßzeichnung/ Dimensional drawing

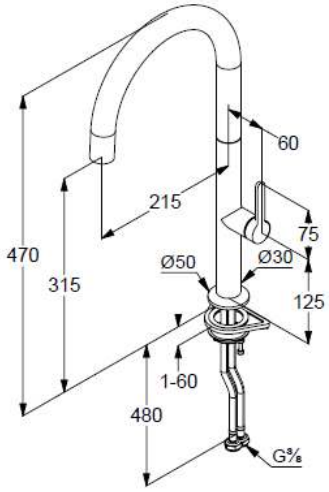

Durchfluss/ Flow rate

