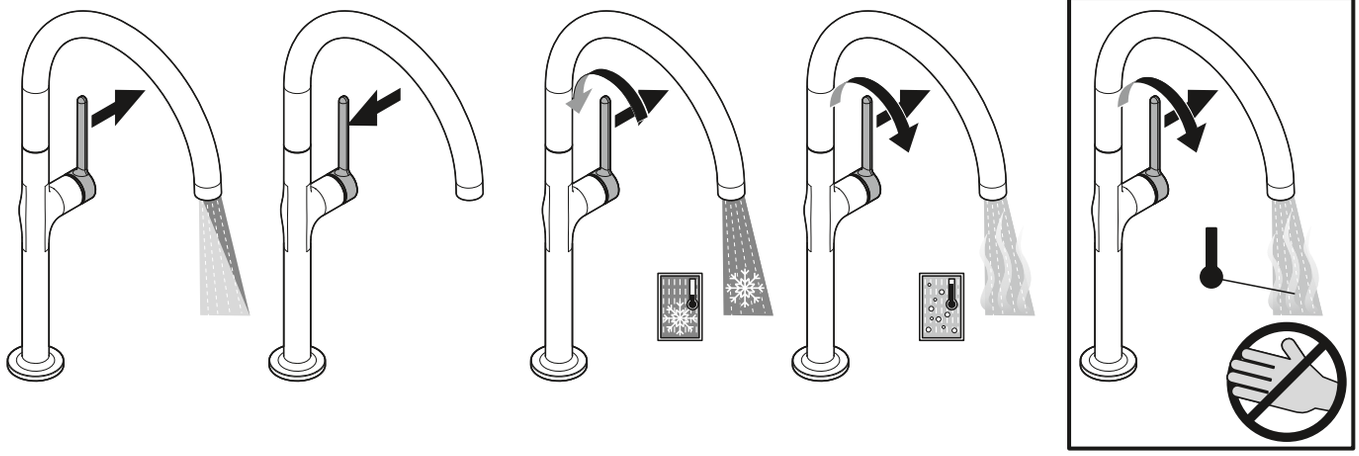

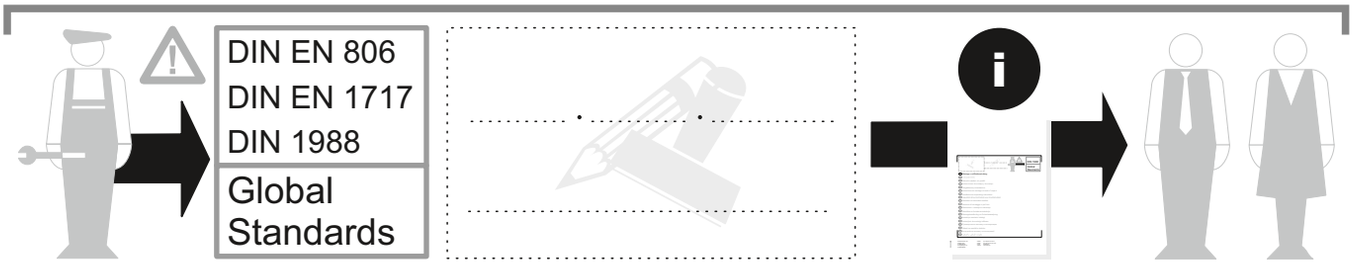

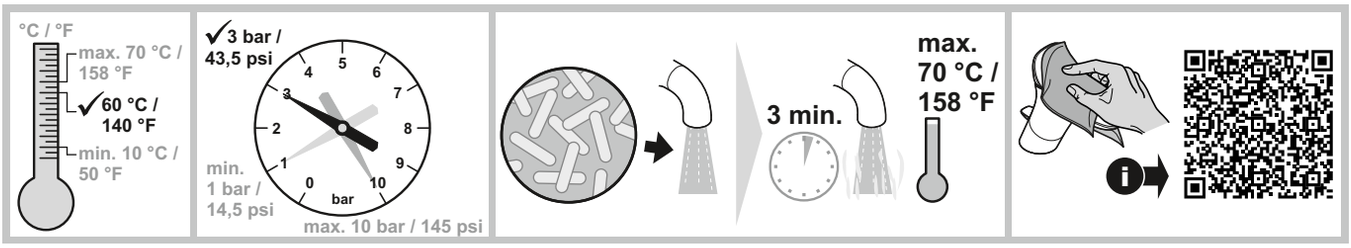

(D) Montage- und Bedienanleitung
(CN) 安装及操作指南
(CZ) Návod k instalaci a k použití
(E) Instrucciones de montaje y de manejo
(EST) Paigaldamine ja kasutamine
(F) Instructions de montage et d'utilisation
(GB) Installation and operating instructions
(GR) ΟΔΗΓΙΕΣ ΕΓΚΑΤΑΣΤΑΣΗΣ ΚΑΙ ΣΥΝΤΗΡΗΣΗΣ
(H) Szerelési és használati utasítás
(I) Istruzioni di montaggio e per l'uso
(LT) Montavimo ir naudojimo instrukcija
(LV) Montāžas un lietošanas instrukcija
(NL) Montagehandleiding en Gebruiksaanwijzing
(PL) Instrukcja montażu i obsługi
(RO) Instrucţiuni de montaj şi utilizare
(RUS) Руководство по монтажу и эксплуатации
(SK) Návod na montáž a obsluhu
(SLO) Navodila za montažo in uporabo
(UA) Інструкція по монтажу та експлуатації
(UAE) تعليمات التركيب والتشغيل

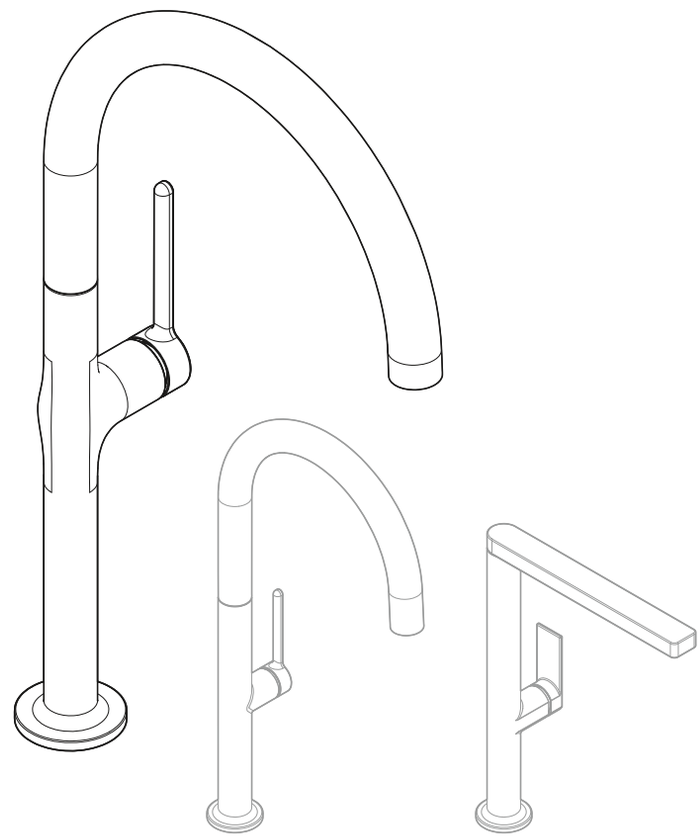

Kludi GmbH & Co. KG
Postfach 25 60
D-58685 Menden
Am Vogelsang 31-33
D-58706 Menden

Telefon: (D) +49 (0) 23 73 / 904-0
Telefax: (D) +49 (0) 23 73 / 904-4 65
E-Mail: info@kludi.de
Internet: www.kludi.com

KLUDI

9 62 013/00

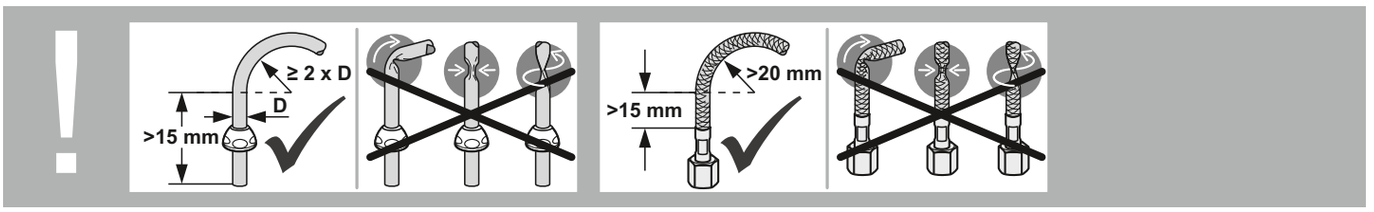
!
≥ 2 x D
D
>15 mm
>20 mm
>15 mm

1.

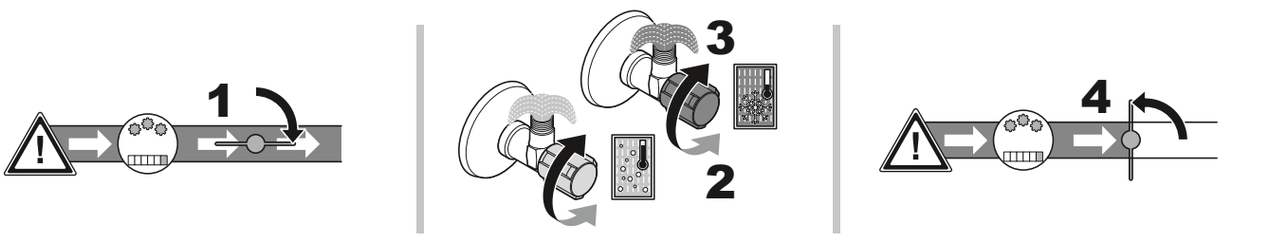
1
3
2
4

2.

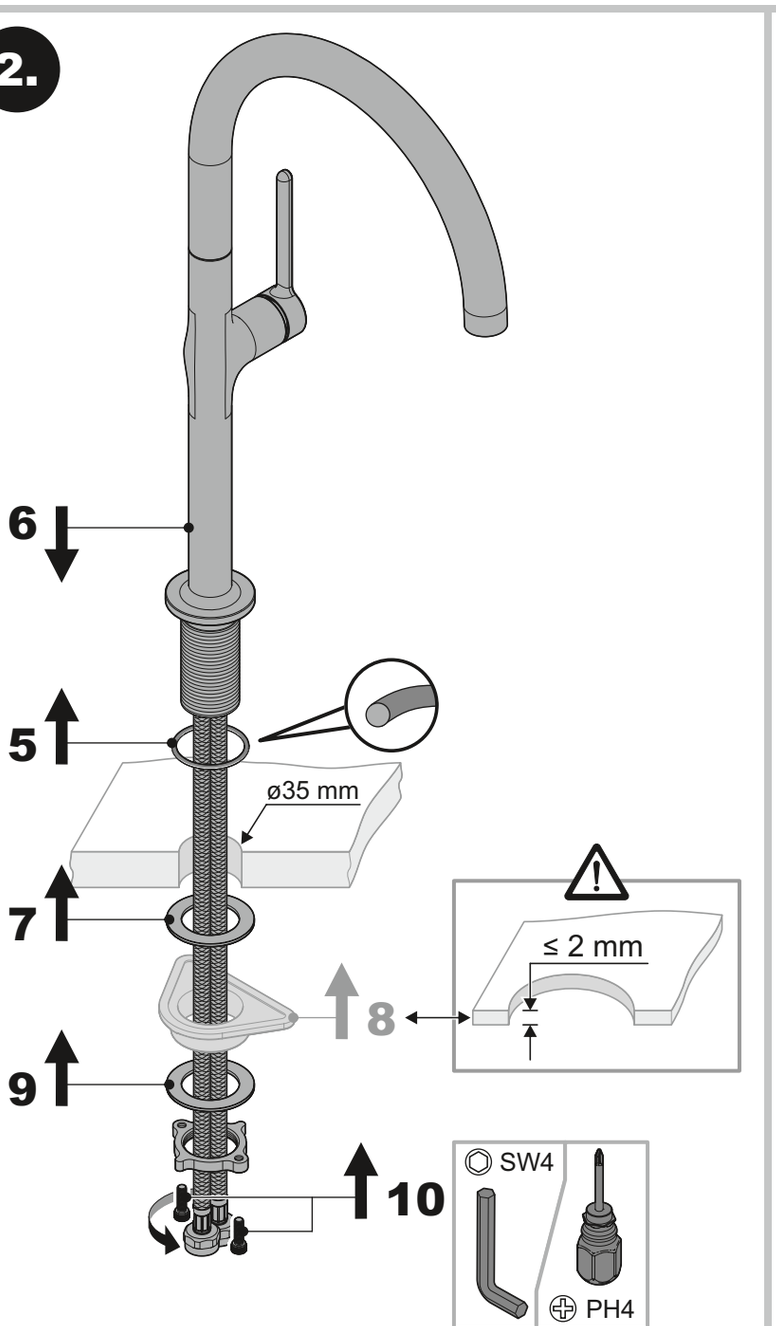
6
5
ø35 mm
7
8
≤ 2 mm
9
10
SW4
PH4

3.

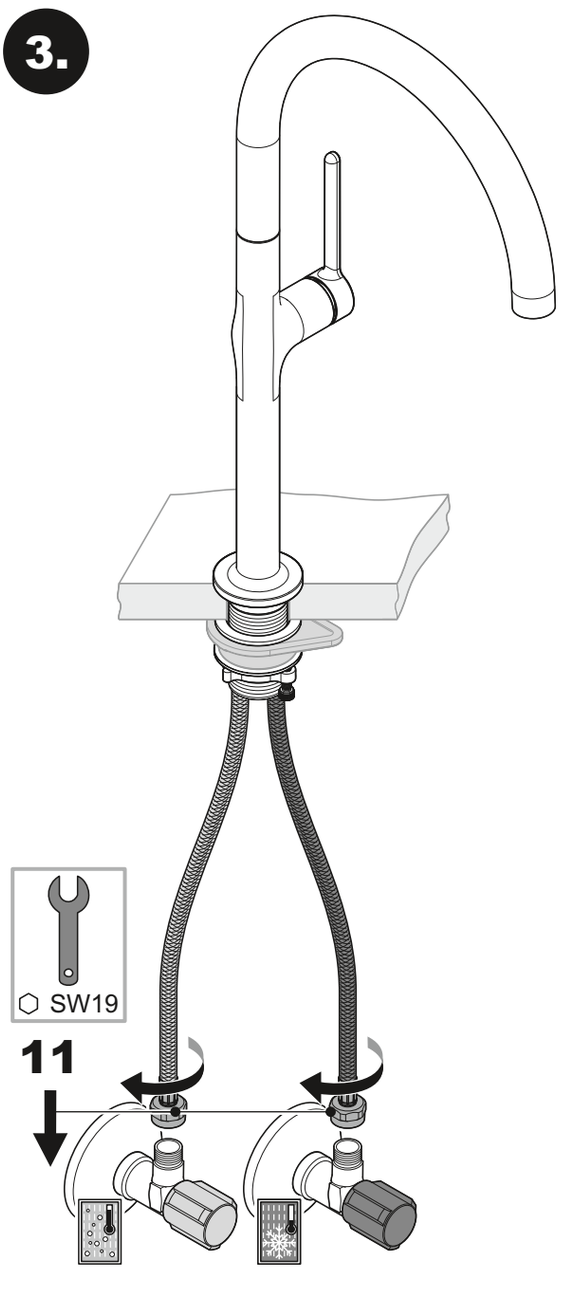
SW19
11

4.

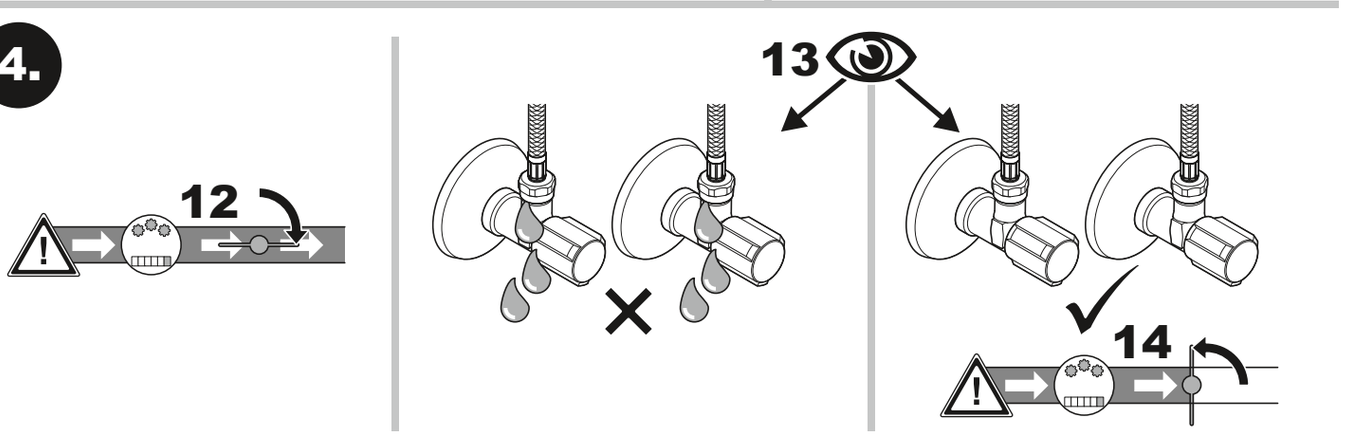
12
13
14