CERATWIST T25+

BE237XG

CERATWIST T25+ | Duschsystem AP 221x491x1119 mm in schwarz, 12.0 l/min (3 bar) | Variable Strahlarten

Bild & Zeichnung



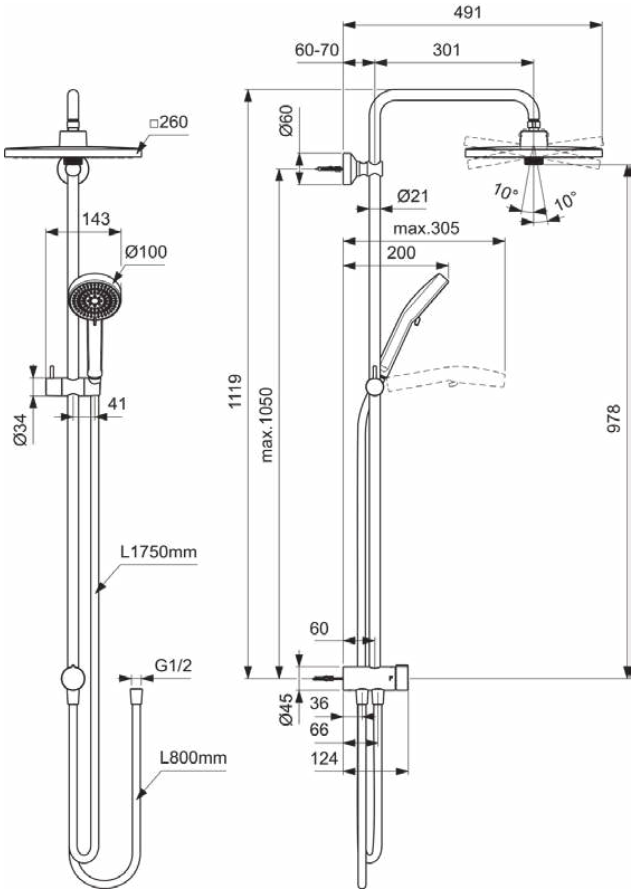

Allgemeine Informationen

Produktkategorie:	Duschsysteme
Produktart:	Duschsystem AP
Marke:	Ideal Standard
Kollektion:	CERATWIST T25+
Designer:	Ideal Standard
Colour:	XG - Schwarz
Oberflächenbeschaffenheit:	Matt
Höhe (mm):	1119
Breite (mm):	221
Ausladung (mm):	491 - 501
Befestigungsart:	Befestigungsschrauben
Nettogewicht (kg):	0.00
EAN Code:	3800861140023

Im Lieferumfang enthaltene Produkte

BE223XG:	IDEALRAIN ALU+ | Kopfbrause 260x260x82 mm in schwarz
BD580XG:	IDEALRAIN ALU+ | Multi-Funktionshandbrause 100x56x232 mm in schwarz, 8 l/min (3 bar)
BE175XG:	IDEALRAIN | Brauseschlauch 1750 mm in schwarz
B961890XG:	Brauseschlauch

Features



Variable Strahlarten

Produktspezifikationen

Einstellbarer Sprühmodus:	Ja
Anzahl der Griffe:	1
Anzahl der Strahlarten:	2
Farbcode:	XG
Farbbeschreibung:	schwarz
Höhenverstellbare Handbrause:	Ja
Griffposition:	Vorderseite
Maximaler Durchfluss bei 3 bar (l/min):	12.0
Maximaler Durchfluss bei 3 bar (l/min) für alle Auslässe:	8/12
Durchfluss bei 3 bar (l) - Handbrause:	8
Durchfluss bei 3 bar (l) - Kopfbrause:	12
PVD Technologie:	Nein
Gewindeanschuss des Brauseschlauchs:	G 1/2
Oberflächenschutz:	beschichtet
Oberflächenbeschaffenheit:	Matt

Es werden alle Anstrengungen unternommen, um sicherzustellen, dass die bereitgestellten Informationen korrekt sind. Wir können dies jedoch nicht garantieren und übernehmen keine Haftung für etwaige fehlerhafte Angaben.

Ideal Standard

CERATWIST T25+

BE237XG

CERATWIST T25+ | Duschsystem AP 221x491x1119 mm in schwarz, 12.0 l/min (3 bar) | Variable Strahlarten

Produktspezifikationen

Griffart:	Drehknopf
Sprühart:	Seidenregen / Regen
Art der Temperaturkontrolle:	Manuelle Betätigung
Mit Umstelleinheit:	Ja
Mit Rosette(n):	Nein
Mit Handbrause:	Ja
Mit Griff(en):	Ja
Mit Kopfbrause:	Ja
Mit Ablage(n):	Nein
Mit Brauseschlauch:	Ja
Mit Seitenbrause:	Nein
Mit Brausehalter:	Ja
Mit Seifenschale:	Nein
Mit Wandanschlussbogen:	Nein
Befestigungsmaterial im Lieferumfang enthalten:	Ja
Befestigungsart:	Befestigungsschrauben
Montageart:	wandhängend

Es werden alle Anstrengungen unternommen, um sicherzustellen, dass die bereitgestellten Informationen korrekt sind. Wir können dies jedoch nicht garantieren und übernehmen keine Haftung für etwaige fehlerhafte Angaben.

Ideal Standard

Ihr Kontakt vor Ort:

België • Belgique
Ideal Standard Produktions-GmbH
Corporate Village - Frame 21 Building
Da Vincilaan 2
B-1935 Zaventem
+32 2 325 66 00
+32 2 325 66 01
www.idealstandard.be

България
Идеал Стандарт - Видима АД
ул. "Марин Попов" 53
гр. Севлиево, 5400
+359 885 938 880
office@idealstandard.com
www.idealstandard.bg

Česká republika
Ideal Standard s.r.o.
Zemska 623
41574 Teplice
+420 (0)-417-265 11
+420 (0)-417-265 15
www.idealstandard.cz

Hrvatska
Ideal Standard Hrvatska
Lopatinečka ul. 8
10000, Zagreb
+385 91 229 9304
www.idealstandard.hr

Danmark
Ideal Standard Skandinavia ApS
Fynsvej 9
5500 Middelfart (Denmark)
+45 75 84 10 10
www.idealstandard.dk

Deutschland
Ideal Standard GmbH
Euskirchener Straße 80
53121 Bonn
+49 (0)228 521-0
+49 (0)228 521-241
idealstandard.de@idealstandard.com
www.idealstandard.de

Éire
Ideal Standard Éire
2nd Floo, Unit 3103 Lake Drive Citywestr
Business Campus Tallaght Dublin 24 YXW2
+353 1 4564525
www.idealstandard.ie

España
Ideal Standard Iberia S.L.U
Riera Principal Nr. 8
08328 Alella (Barcelona - España)
+34 93 561 80 00
www.idealstandard.es

Ελλάδα
Ideal Standard S. A. Γραφεία Αθηνών:
Λ. Μεσογείων 265, 15451 N
Ψυχικό, Αθήνα
+2106790800
www.idealstandard.gr

France
Ideal Standard France - Siège social
39 Rue St. Sabin
75011 Paris
+33 (0)1 49 38 81 34
sav.idealstandard@idealstandard.com
(demandes techniques) /
devis.chantier@idealstandard.com
(demandes commerciales)
www.idealstandard.fr

Italia
Ideal Standard (Italia) Srl
Via Giosuè Borsi 9
20143 Milano, Italia
+39 (0)2 28881
info@idealstandard.it
www.idealstandard.it

Nederland
Ideal Standard Nederland BV
Hambakenwetering 3
5231 DD 's-Hertogenbosch
+31 (0)-77 355 08 08
+31 (0)-77 354 21 86
www.idealstandard.nl

Österreich
Ideal Standard GmbH
Zweigniederlassung Österreich
Erzherzog-Karl-Str. 131–135
1220 Wien Österreich
+43 125 66 222-0
+43 125 66 222-625
www.idealstandard.at

Polska
Ideal Standard Polska
Ul, Ostrowskiego 7
53-238 Wroclaw
+48 71 78 68 301
www.idealstandard.po

România
Ideal Standard Representative Office România
Calea Victoriei 109, Etaj 1,
Sector 1, București, 010069
+40 746 050 408
officebucharest@idealstandard.com
www.ideal-standard.ro

Srbija
Ideal Standard - Vidima AD
Drinčićeva br.19, I sprat, stan br. 8
11000 Beograd Srbija
+381 11 7138 058
www.idealstandard.rs

Türkiye
Ideal Standard Yapı Malzemeleri A.Ş
Şerifali Mahallesi.Hendem Caddesi.Kıble Sokak.
Seyit Türkmen İş Merkezi. No:32/4.
Ümraniye – İSTANBUL.
+90 216 314 8787
info@idealturkiye.com
www.idealstandardturkey.com

United Kingdom
Ideal Standard (UK) Ltd
The Bathroom Works National Avenue
Kingston Upon Hull
HU5 4HS
+44 (0)-1482 346 461
+44 (0)-1482 445 886
www.idealstandard.co.uk

Es werden alle Anstrengungen unternommen, um sicherzustellen, dass die bereitgestellten Informationen korrekt sind. Wir können dies jedoch nicht garantieren und übernehmen keine Haftung für etwaige fehlerhafte Angaben.