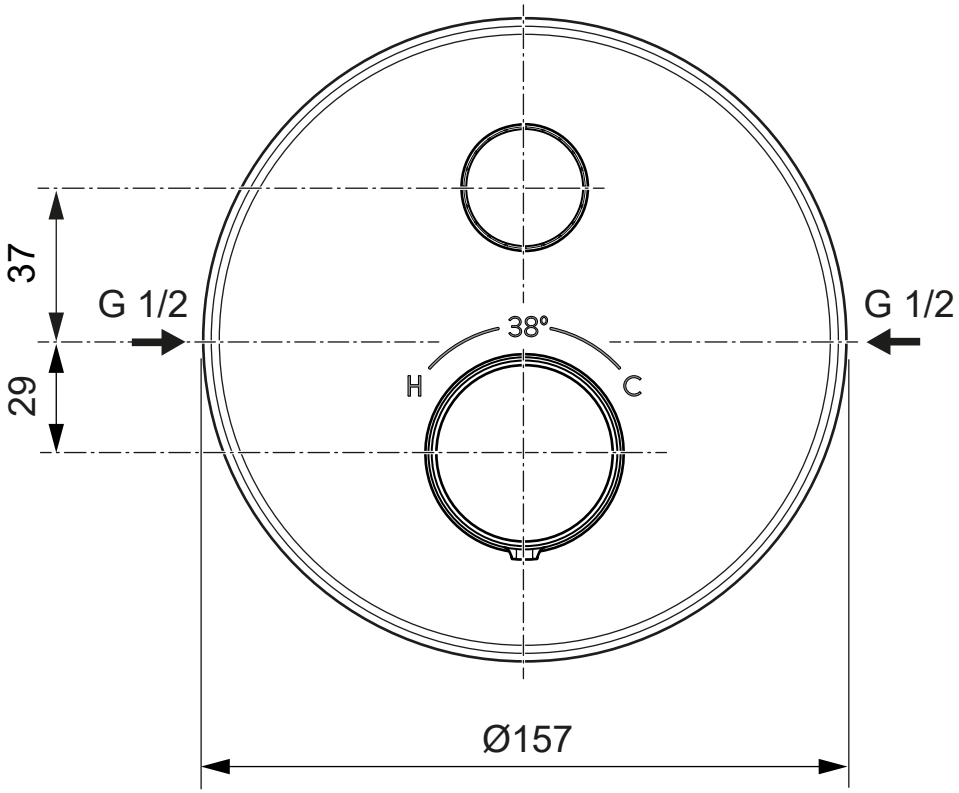

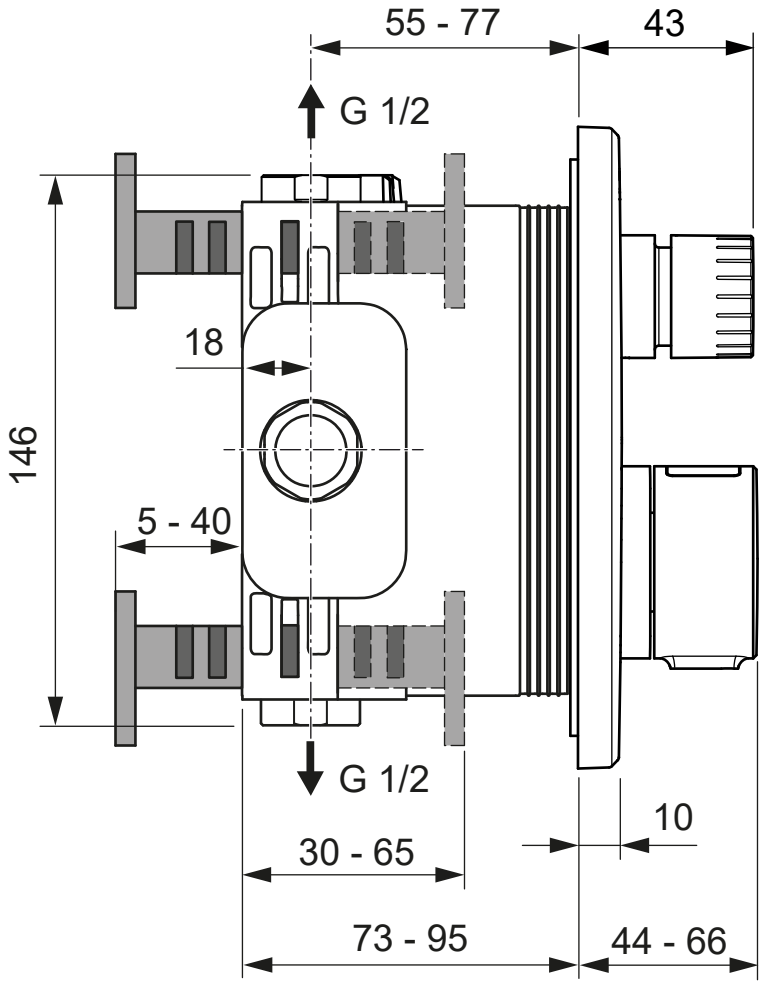

UNIVERSAL TVS000038000	Villeroy & Boch 1748
V01 / 02.09.2025	