GEBERIT SIGMA20

GEBERIT

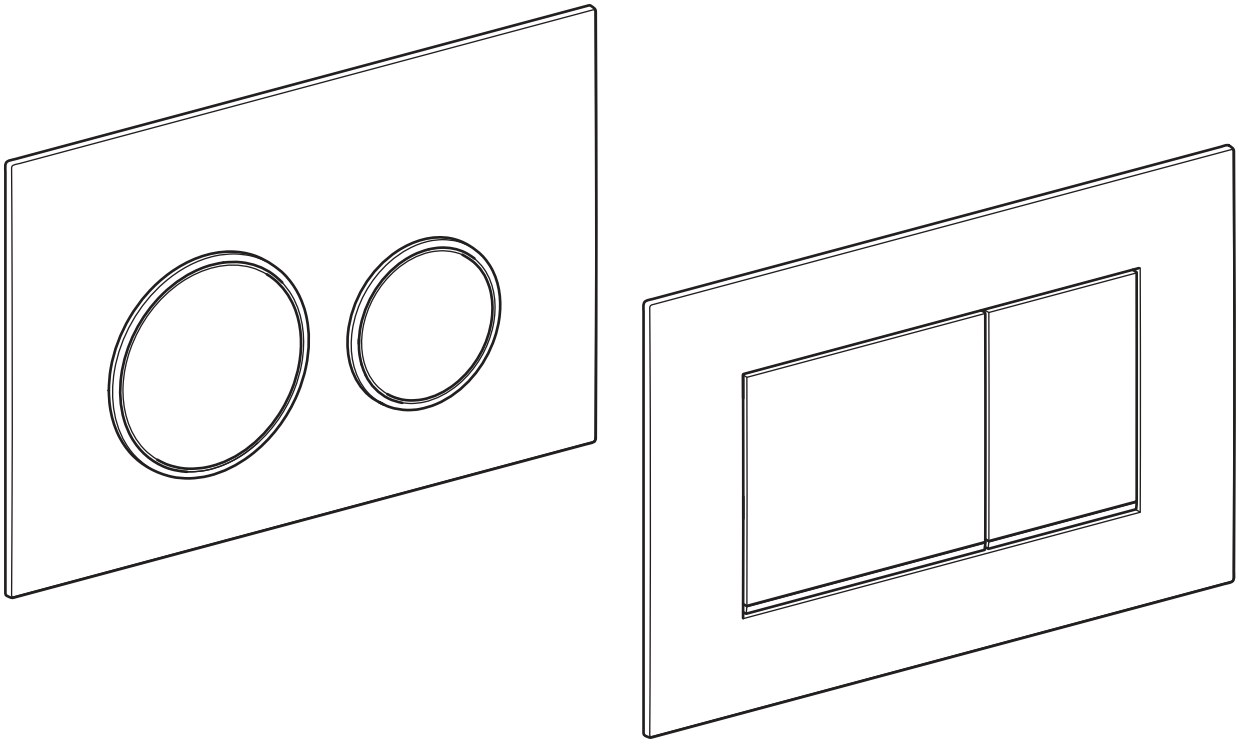

INSTALLATION MANUAL

MONTAGEANLEITUNG
INSTRUCTIONS DE MONTAGE
ISTRUZIONI PER IL MONTAGGIO

KNOW HOW INSTALLED

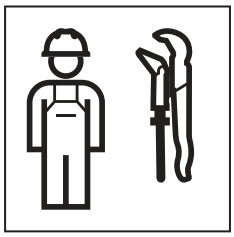

973.416.00.0(00)

NICHT FREIGEGEBEN / DRAFT

1

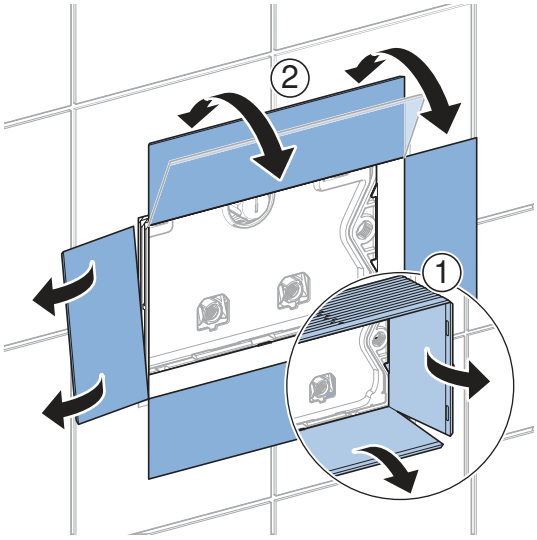

2

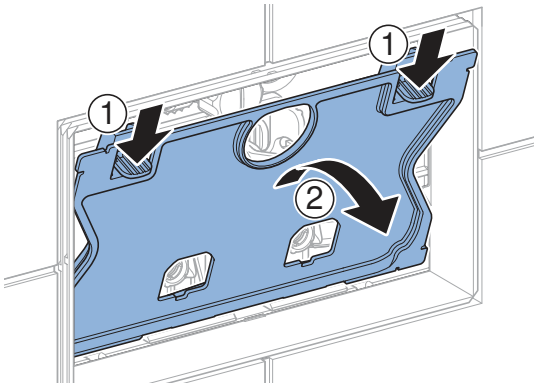

3

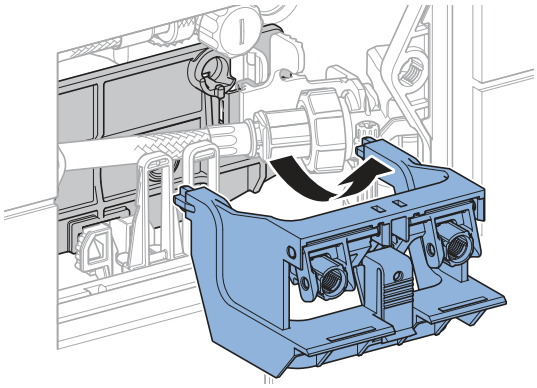

4

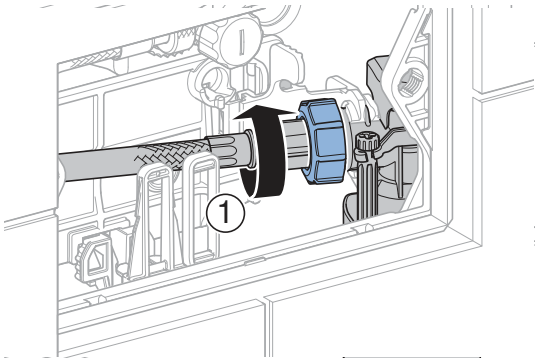

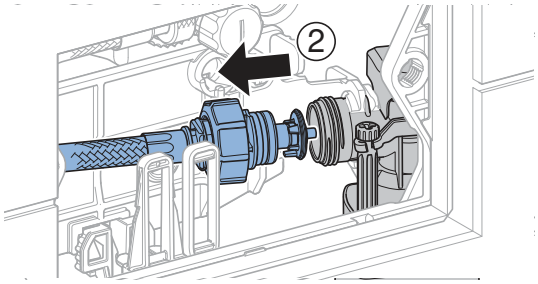

5

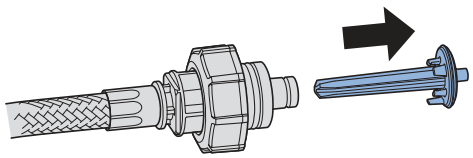

6

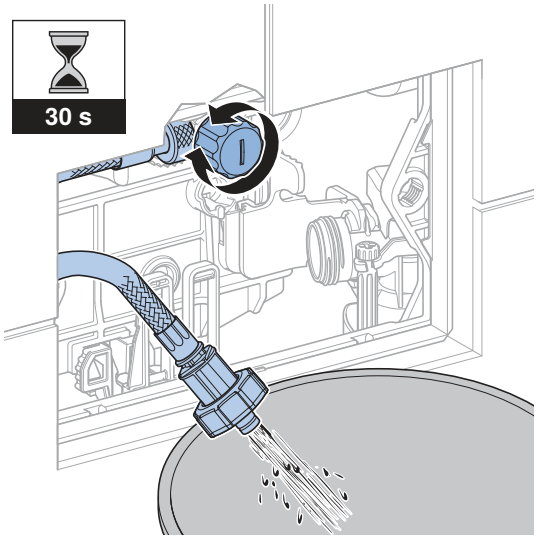

16637595147 ©
973.416.00.0(00)

7

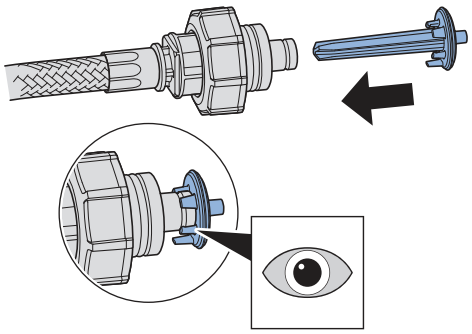

8

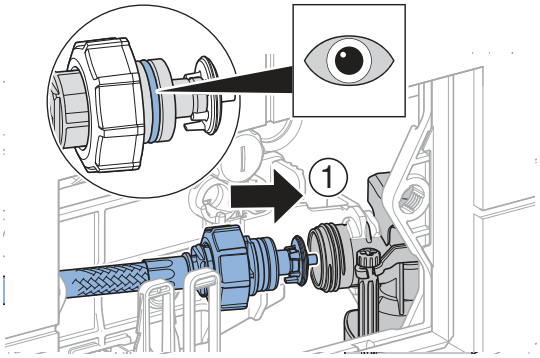

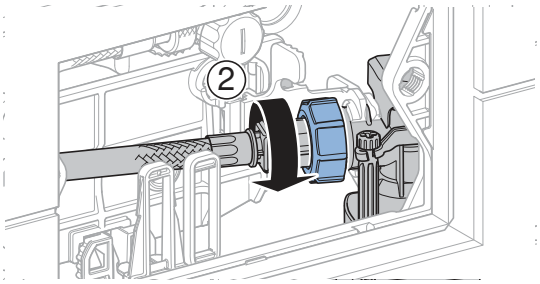

9

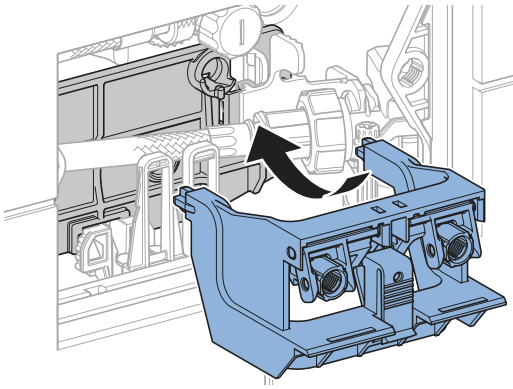

10

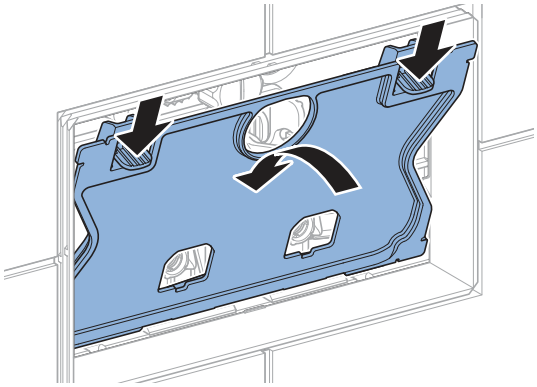

11

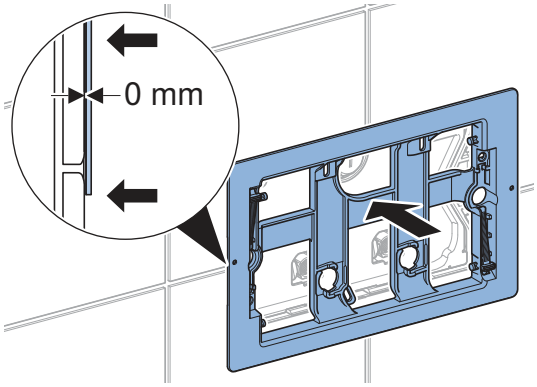

12

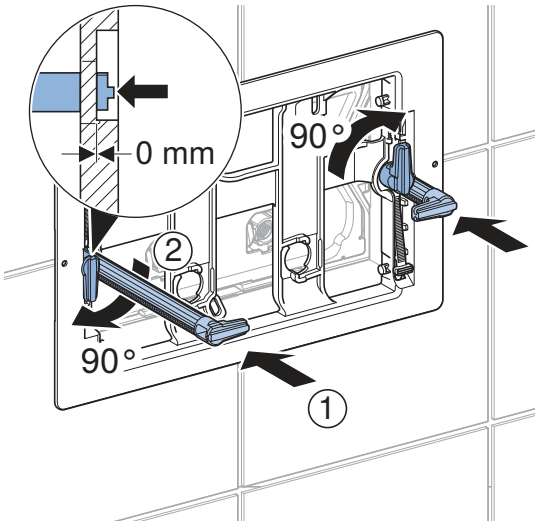

13

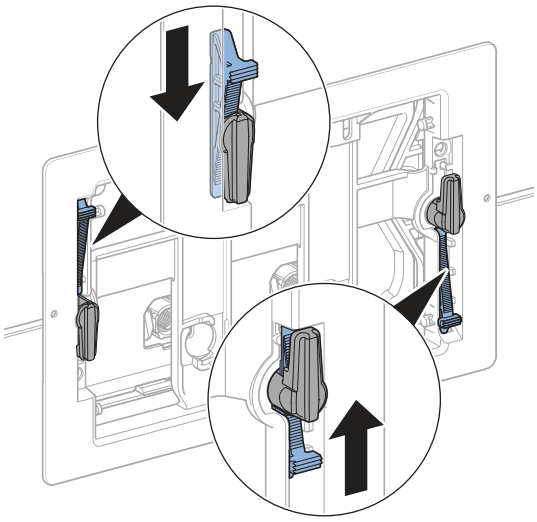

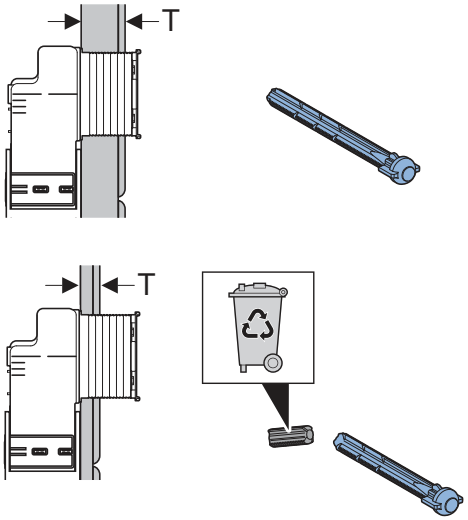

14

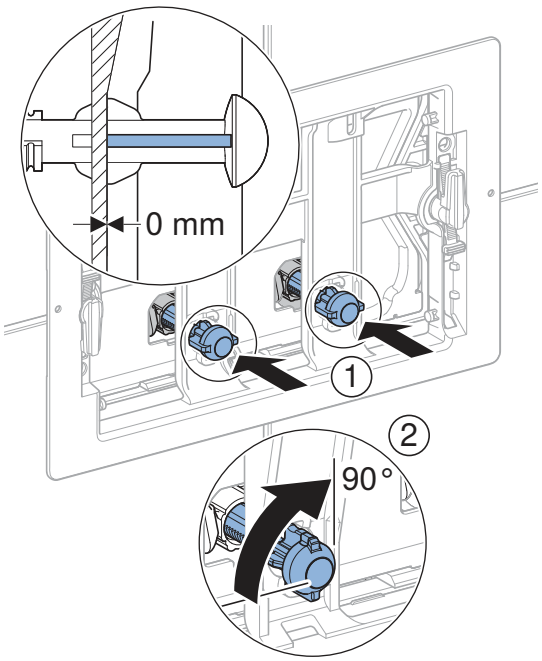

15

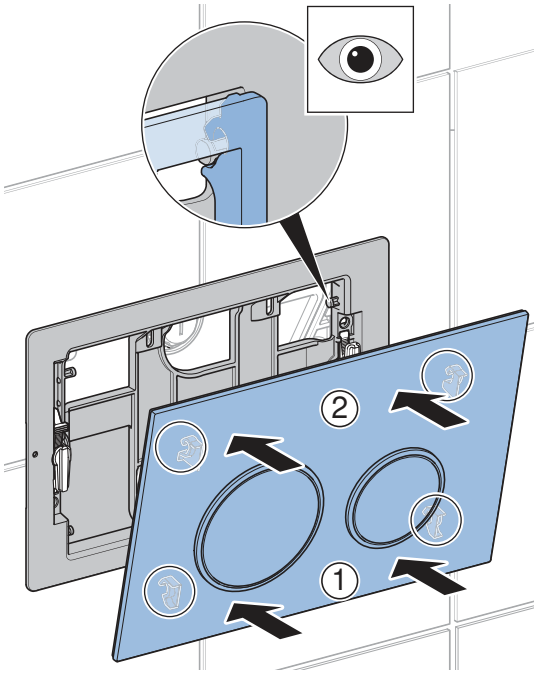

16

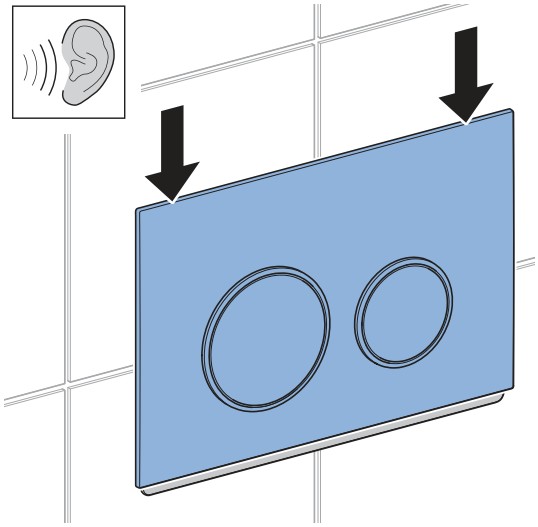

16637595147 ©
973.416.00.0(00)

17

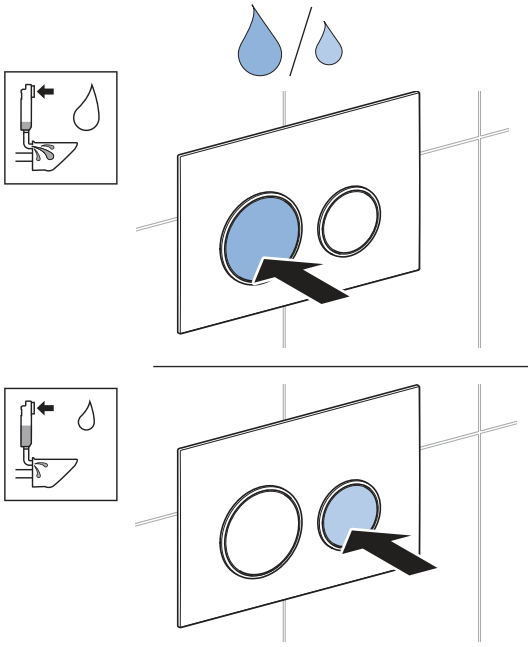

16637595147 ©
973.416.00.0(00)

Geberit International AG
Schachenstrasse 77, CH-8645 Jona
documentation@geberit.com
www.geberit.com

NICHT FREIGEGEBEN / DRAFT

16637595147 ©
973.416.00.0(00)