GEBERIT

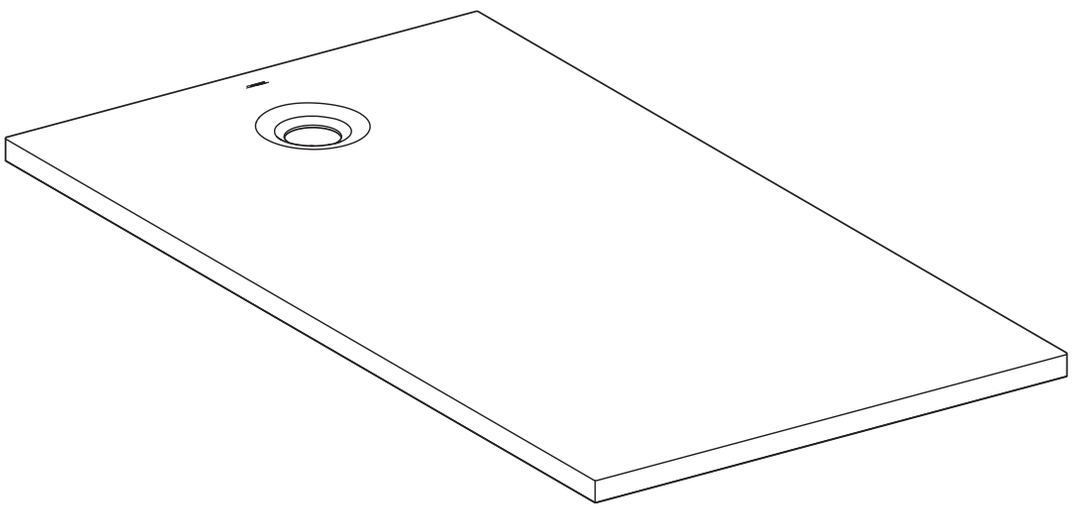

CARE INSTRUCTIONS

PFLEGEANLEITUNG
INSTRUCTIONS D'ENTRETIEN
ISTRUZIONI DI MANUTENZIONE

KNOW HOW INSTALLED



973.062.00.0(00)

Deutsch **3**
Français **7**
Italiano **11**
Nederlands **15**
Português **19**
Español **23**
Polski **27**
Dansk **31**

18014413719901963 © 01-2026
973.062.00.0(00)

DE

Produktbeschreibung

Eigenschaften von Mineralwerkstoff

Ihre Duschfläche besteht aus Mineralwerkstoff, einem widerstandsfähigen Verbundwerkstoff. Im Vergleich zu anderen Werkstoffen zeichnet sich Mineralwerkstoff durch folgende Eigenschaften aus:

- Wasserfest

  Eine Beeinträchtigung durch Feuchtigkeit, Schimmelbildung und Fäulnis ist ausgeschlossen. Flüssigkeiten dringen nicht in den Werkstoff ein. Ein Aufquellen sowie Korrosion durch Wasserdampf und Feuchtigkeit sind nicht möglich.
- Schlagfest
- Porenfrei

  Der Werkstoff ist schmutzabweisend, fleckenbeständig und hygienisch.
- Weitgehend beständig gegen haushaltsübliche Reinigungs- und Desinfektionsmittel zur Flächen- und Händedesinfektion (sowohl Laugen als auch Säuren). Diese Mittel beeinträchtigen weder die Eigenschaften noch das Aussehen dieses Mineralwerkstoffs.
- Weitgehend chemikalienbeständig
- Reparabel durch farbgleiches Reparaturmaterial

Pflegehinweise

Mineralwerkstoff pflegen

Sie haben ein Geberit Produkt aus einem hochwertigen Werkstoff gewählt. Beachten Sie bitte die folgenden Pflegemassnahmen.

Beschädigungen, die ein Reparaturset erfordern, sollten ausschliesslich durch Fachkräfte wie Schreiner, Innenausbauer oder Sanitärinstallateure ausgeführt werden.

Verschmutzung/Beschädigung	Pflegemassnahmen
Oberfläche weiss matt	
Bei leichten Verschmutzungen	1. Reinigen Sie die Oberfläche mit einem weichen, feuchten Tuch und einem milden, pH-neutralen Reiniger. 2. Spülen Sie die Oberfläche mit klarem Wasser. 3. Trocknen Sie die Oberfläche mit einem weichen Tuch.
Bei hartnäckigen Verschmutzungen	1. Verwenden Sie eine milde Scheuermilch. 2. Tragen Sie die Scheuermilch mit einem weichen, feuchten Tuch in kreisenden Bewegungen auf die Oberfläche auf. 3. Bei Bedarf können Sie die raue Seite eines Reinigungsschwamms verwenden. 4. Spülen Sie die Oberfläche mit klarem Wasser. 5. Trocknen Sie die Oberfläche mit einem weichen Tuch.

Verschmutzung/Beschädigung	Pflegemassnahmen
Bei Kratzern	1. Entfernen Sie Kratzer mit Schleifpapier, Körnung 120. 2. Schleifen Sie die betroffene Oberfläche in kreisenden Bewegungen ab. 3. Spülen Sie die Oberfläche mit klarem Wasser. 4. Trocknen Sie die Oberfläche mit einem weichen Tuch.
Bei tiefen Beschädigungen	1. Verwenden Sie das Reparaturset für Mineralwerkstoff (Artikelnummer 551.590.00.1). 2. Füllen Sie die beschädigte Oberfläche mit der Reparaturmasse auf. 3. Lassen Sie die Reparaturmasse vollständig trocknen. 4. Schleifen Sie die reparierte Oberfläche glatt. 5. Spülen Sie die Oberfläche mit klarem Wasser. 6. Trocknen Sie die Oberfläche mit einem weichen Tuch.
Oberfläche grau matt und graphit matt	
Bei leichten Verschmutzungen	1. Reinigen Sie die Oberfläche mit einem weichen, feuchten Tuch und einem milden, pH-neutralen Reiniger. 2. Bei Bedarf können Sie die raue Seite eines Reinigungsschwamms verwenden. 3. Spülen Sie die Oberfläche mit klarem Wasser. 4. Trocknen Sie die Oberfläche mit einem weichen Tuch.
Bei hartnäckigen Verschmutzungen	1. Verwenden Sie eine milde Scheuermilch. 2. Tragen Sie die Scheuermilch mit einem weichen, feuchten Tuch in kreisenden Bewegungen auf die Oberfläche auf. 3. Bei Bedarf können Sie die raue Seite eines Reinigungsschwamms verwenden. 4. Spülen Sie die Oberfläche mit klarem Wasser. 5. Trocknen Sie die Oberfläche mit einem weichen Tuch.
Bei Kratzern	1. Verwenden Sie den Reparaturstift (Artikelnummer 551.591.29.1 für grau matt oder Artikelnummer 551.591.DM.1 für graphit matt). 2. Tragen Sie den Reparaturstift lokal auf die beschädigte Oberfläche auf. 3. Lassen Sie die behandelte Oberfläche vollständig trocknen. 4. Spülen Sie die Oberfläche mit klarem Wasser. 5. Trocknen Sie die Oberfläche mit einem weichen Tuch.
Bei tiefen Beschädigungen	1. Verwenden Sie das Reparaturset für Mineralwerkstoff (Artikelnummer 551.590.29.1 für grau matt oder Artikelnummer 551.590.DM.1 für graphit matt). 2. Füllen Sie die beschädigte Oberfläche mit der Reparaturmasse auf. 3. Lassen Sie die Reparaturmasse vollständig trocknen. 4. Schleifen Sie die reparierte Oberfläche glatt. 5. Decken Sie die reparierte Oberfläche mit dem Reparaturstift ab. 6. Spülen Sie die Oberfläche mit klarem Wasser. 7. Trocknen Sie die Oberfläche mit einem weichen Tuch.

18014413719901963 © 01-2026
973.062.00.0(00)

Wartung

Kammeinsatz reinigen

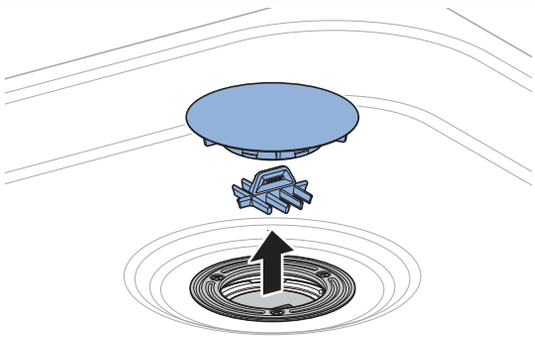

1 Deckel und Kammeinsatz entfernen.

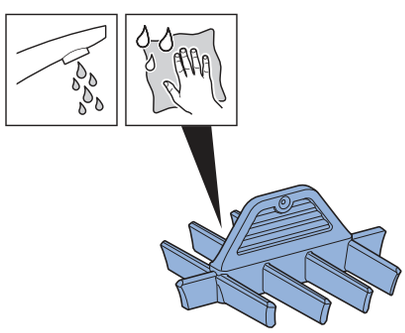

2 Kammeinsatz reinigen.

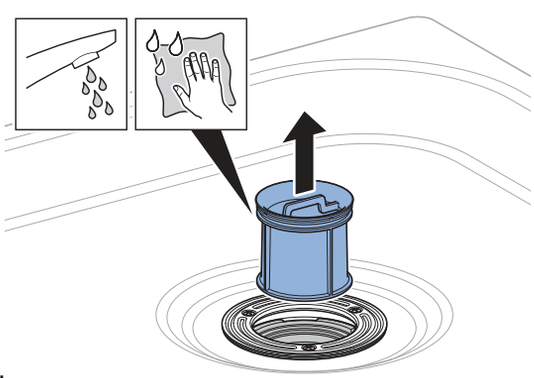

3 Tauchrohr demontieren und reinigen.

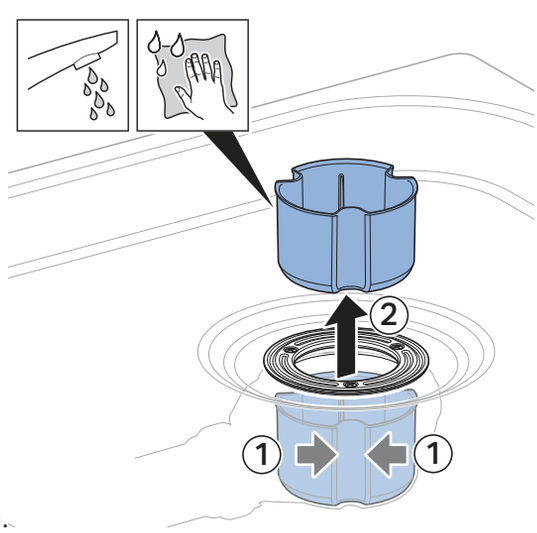

4 Siphonbecher demontieren und reinigen.

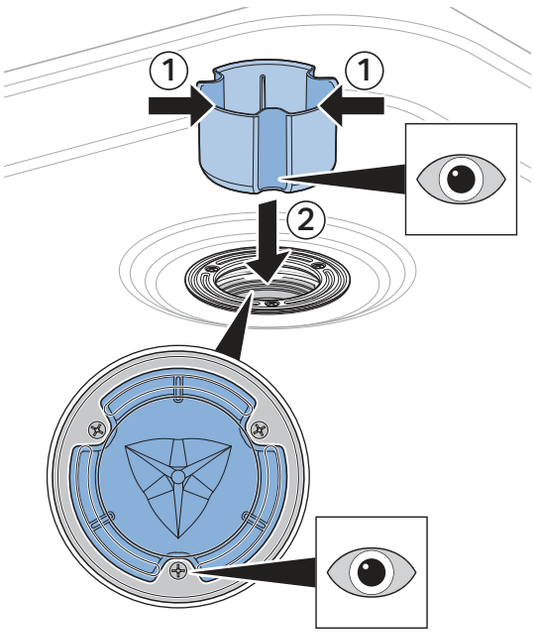

5 Siphonbecher einsetzen.

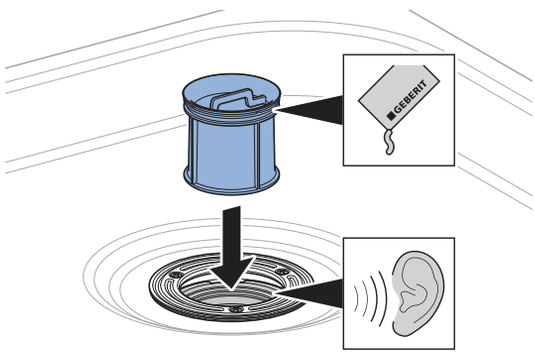

6 Tauchrohr einsetzen.

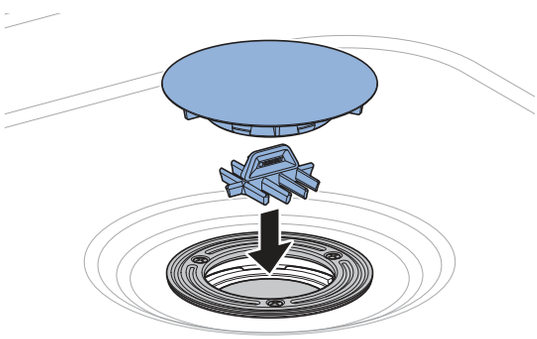

7 Kammeinsatz und Deckel montieren.

18014413719901963 © 01-2026

FR

Descriptif du produit

Propriétés du matériau minéral

Votre receveur de douche est fabriqué dans un matériau minéral composite résistant. Le matériau minéral se distingue par les caractéristiques suivantes :

- Résistant à l'eau

  Il empêche les dégradations liées à l'humidité, la formation de moisissures et la pourriture. Les liquides ne pénètrent pas dans le matériau. Les gonflements ainsi que la corrosion par condensation ou en raison de l'humidité sont impossibles.
- Résistant aux chocs
- Non poreux

  Ce matériau hygiénique n'est pas salissant et prévient l'apparition de taches.
- Il résiste dans une large mesure aux produits détergents et aux désinfectants ménagers destinés à la désinfection des surfaces et des mains (aussi bien les solutions alcalines qu'acides). Ces produits n'altèrent ni les propriétés ni l'aspect de ce matériau minéral.
- Généralement résistant aux produits chimiques
- Réparable à l'aide d'un matériau de réparation de couleur identique

Indications d'entretien

Entretien du matériau minéral

Vous avez choisi d'acheter un produit Geberit conçu dans un matériau minéral de qualité supérieure. Veuillez respecter les consignes d'entretien ci-dessous.

Les dommages nécessitant un kit de réparation doivent être pris en charge exclusivement par des personnes qualifiées (menuisiers, décorateurs d'intérieur ou installateurs sanitaires).

Salissures/dommages	Consignes d'entretien
Surface blanc mat	
En cas de salissures légères	1. Nettoyez la surface à l'aide d'un chiffon doux humide et d'un nettoyant non agressif au pH neutre. 2. Rincez la surface à l'eau claire. 3. Séchez la surface à l'aide d'un chiffon doux.
En cas de salissures tenaces	1. Utilisez une crème à récurer douce. 2. Appliquez la crème à récurer à l'aide d'un chiffon doux humide, en effectuant des mouvements circulaires sur la surface. 3. Si nécessaire, vous pouvez utiliser la face abrasive d'une éponge de nettoyage. 4. Rincez la surface à l'eau claire. 5. Séchez la surface à l'aide d'un chiffon doux.

Salissures/dommages	Consignes d’entretien
En cas de rayures	1. Éliminez les rayures à l’aide d’un papier abrasif (grain 120). 2. Poncez la surface concernée en effectuant des mouvements circulaires. 3. Rincez la surface à l’eau claire. 4. Séchez la surface à l’aide d’un chiffon doux.
En cas de dommages profonds	1. Utilisez le kit de réparation pour matériau minéral (numéro de référence 551.590.00.1). 2. Comblez la surface endommagée avec la pâte de réparation. 3. Laissez la pâte de réparation sécher complètement. 4. Poncez la surface réparée jusqu’à ce qu’elle soit lisse. 5. Rincez la surface à l’eau claire. 6. Séchez la surface à l’aide d’un chiffon doux.
Surface gris mat et graphite mat	
En cas de salissures légères	1. Nettoyez la surface à l’aide d’un chiffon doux humide et d’un nettoyant non agressif au pH neutre. 2. Si nécessaire, vous pouvez utiliser la face abrasive d’une éponge de nettoyage. 3. Rincez la surface à l’eau claire. 4. Séchez la surface à l’aide d’un chiffon doux.
En cas de salissures tenaces	1. Utilisez une crème à récurer douce. 2. Appliquez la crème à récurer à l’aide d’un chiffon doux humide, en effectuant des mouvements circulaires sur la surface. 3. Si nécessaire, vous pouvez utiliser la face abrasive d’une éponge de nettoyage. 4. Rincez la surface à l’eau claire. 5. Séchez la surface à l’aide d’un chiffon doux.
En cas de rayures	1. Utilisez le crayon de retouche (numéro de référence 551.591.29.1 pour le coloris gris mat ou numéro de référence 551.591.DM.1 pour le coloris graphite mat). 2. Appliquez le crayon de retouche localement sur la surface endommagée. 3. Laissez la surface traitée sécher complètement. 4. Rincez la surface à l’eau claire. 5. Séchez la surface à l’aide d’un chiffon doux.
En cas de dommages profonds	1. Utilisez le kit de réparation pour matériau minéral (numéro de référence 551.590.29.1 pour le coloris gris mat ou numéro de référence 551.590.DM.1 pour le coloris graphite mat). 2. Comblez la surface endommagée avec la pâte de réparation. 3. Laissez la pâte de réparation sécher complètement. 4. Poncez la surface réparée jusqu’à ce qu’elle soit lisse. 5. Recouvrez la surface réparée avec le crayon de retouche. 6. Rincez la surface à l’eau claire. 7. Séchez la surface à l’aide d’un chiffon doux.

18014413719901963 © 01-2026

Maintenance

Nettoyage du filtre à cheveux amovible

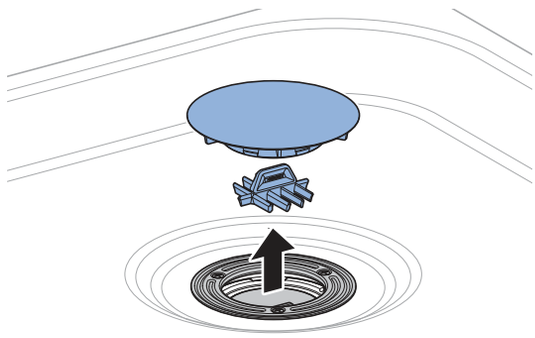

1 Retirez le couvercle et le filtre à cheveux amovible.

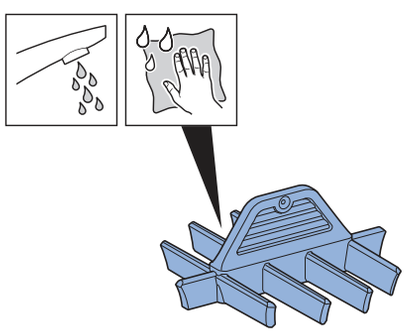

2 Nettoyez le filtre à cheveux amovible.

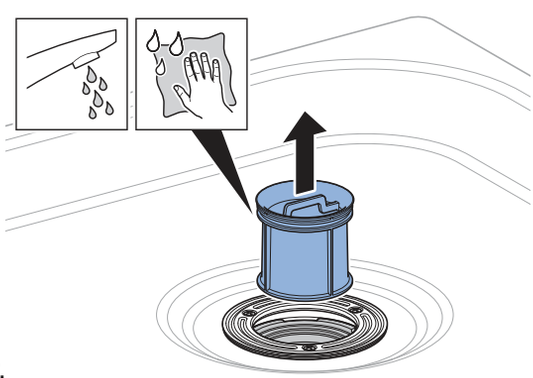

3 Démontez et nettoyez le tube plongeur.

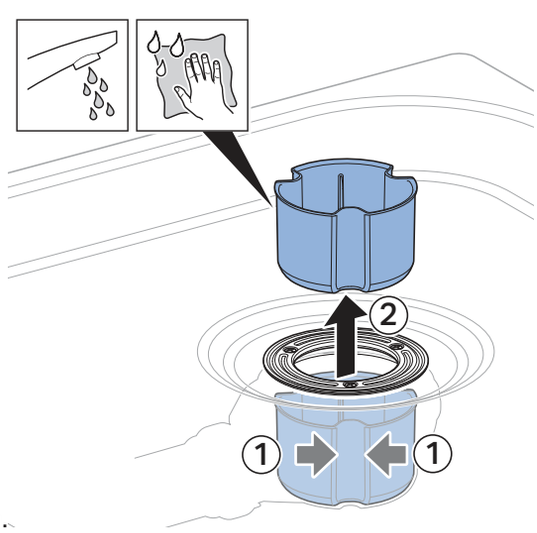

4 Démontez et nettoyez la coupelle de siphon.

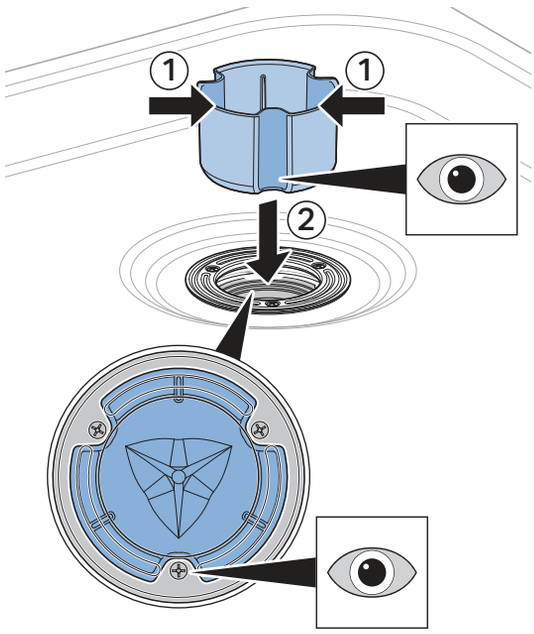

5 Remettez en place la coupelle de siphon.

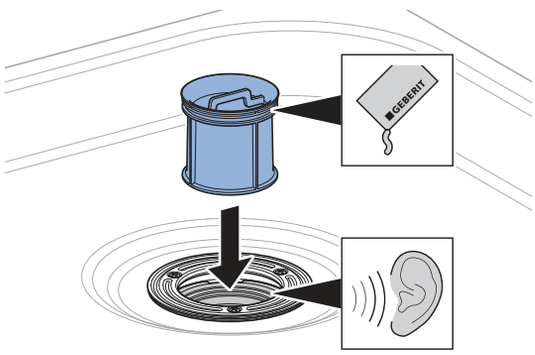

6 Remettez en place le tube plongeur.

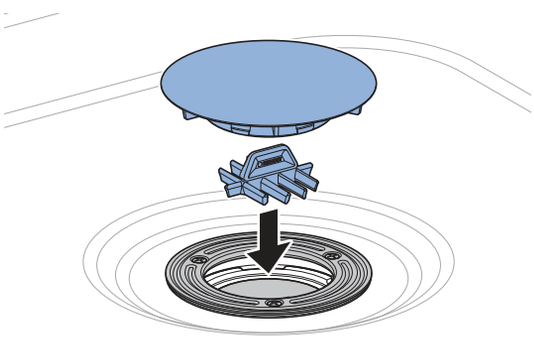

7 Montez le filtre à cheveux amovible et le couvercle.

18014413719901963 © 01-2026
973.062.00.0(00)

IT

Descrizione del prodotto

Proprietà del materiale minerale

La vostra superficie doccia è realizzata in materiale minerale, un composito resistente. Rispetto ad altri materiali, il materiale minerale è caratterizzato dalle seguenti caratteristiche:

- resistente all'acqua;

  non soggetto a danni causati da umidità, formazione di muffa e marciume; i liquidi non penetrano nel materiale; assenza di possibili rigonfiamenti e corrosioni dovuti a vapore acqueo e umidità;
- resistente agli urti;
- privo di pori;

  protetto dalla sporcizia, resistente alle macchie e igienico;
- ampiamente resistente ai comuni detergenti e disinfettanti domestici per la disinfezione delle superfici e delle mani (sia alcalini che acidi). Questi prodotti non danneggiano né le proprietà né l'aspetto di questo materiale minerale;
- ampiamente resistente alle sostanze chimiche;
- riparabile grazie al materiale di riparazione dello stesso colore.

Istruzioni per la manutenzione

Manutenzione del materiale minerale

Avete scelto un prodotto Geberit realizzato con un materiale pregiato. Vi preghiamo di osservare le seguenti istruzioni per la manutenzione.

I danni che richiedono un kit di riparazione devono essere riparati esclusivamente da personale specializzato come falegnami, arredatori di interni o installatori idrosanitari.

Sporco/danni	Misure di manutenzione
Superficie bianco opaco	
In caso di sporco leggero	1. Pulire la superficie con un panno morbido e umido e con un detergente delicato a pH neutro. 2. Risciacquare la superficie con acqua pulita. 3. Asciugare la superficie con un panno morbido.
In caso di sporco persistente	1. Utilizzare una crema abrasiva delicata. 2. Applicare la crema abrasiva sulla superficie con un panno morbido e umido con movimenti circolari. 3. Se necessario, è possibile utilizzare il lato ruvido di una spugna per la pulizia. 4. Risciacquare la superficie con acqua pulita. 5. Asciugare la superficie con un panno morbido.

Sporco/danni	Misure di manutenzione
In caso di graffi	1. Rimuovere i graffi con carta vetrata a grana 120. 2. Carteggiare la superficie interessata con movimenti circolari. 3. Risciacquare la superficie con acqua pulita. 4. Asciugare la superficie con un panno morbido.
In caso di danni profondi	1. Utilizzare il kit di riparazione per materiale minerale (numero d'articolo 551.590.00.1). 2. Stuccare la superficie danneggiata con il prodotto di riparazione. 3. Lasciare asciugare completamente il prodotto di riparazione. 4. Carteggiare la superficie riparata. 5. Risciacquare la superficie con acqua pulita. 6. Asciugare la superficie con un panno morbido.
Superficie grigio opaco e grafite opaco	
In caso di sporco leggero	1. Pulire la superficie con un panno morbido e umido e con un detergente delicato a pH neutro. 2. Se necessario, è possibile utilizzare il lato ruvido di una spugna per la pulizia. 3. Risciacquare la superficie con acqua pulita. 4. Asciugare la superficie con un panno morbido.
In caso di sporco persistente	1. Utilizzare una crema abrasiva delicata. 2. Applicare la crema abrasiva sulla superficie con un panno morbido e umido con movimenti circolari. 3. Se necessario, è possibile utilizzare il lato ruvido di una spugna per la pulizia. 4. Risciacquare la superficie con acqua pulita. 5. Asciugare la superficie con un panno morbido.
In caso di graffi	1. Utilizzare il pennarello per ritocchi (numero d'articolo 551.591.29.1 per il grigio opaco o numero d'articolo 551.591.DM.1 per il grafite opaco). 2. Applicare il pennarello per ritocchi localmente sulla superficie danneggiata. 3. Lasciare asciugare completamente la superficie trattata. 4. Risciacquare la superficie con acqua pulita. 5. Asciugare la superficie con un panno morbido.
In caso di danni profondi	1. Utilizzare il kit di riparazione per materiale minerale (numero d'articolo 551.590.29.1 per grigio opaco o numero d'articolo 551.590.DM.1 per grafite opaco). 2. Stuccare la superficie danneggiata con il prodotto di riparazione. 3. Lasciare asciugare completamente il prodotto di riparazione. 4. Carteggiare la superficie riparata. 5. Applicare il pennarello per ritocchi sulla superficie riparata. 6. Risciacquare la superficie con acqua pulita. 7. Asciugare la superficie con un panno morbido.

18014413719901963 © 01-2026
973.062.00.0(00)

Manutenzione

Pulizia dell’inserto a pettine

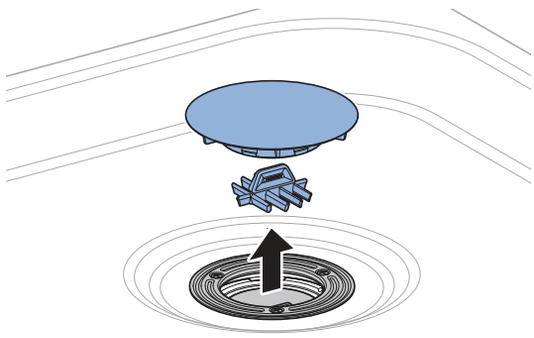

1 Rimuovere il coperchio e l'inserto a pettine.

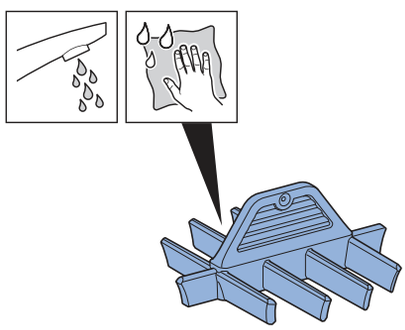

2 Pulire l’inserto a pettine.

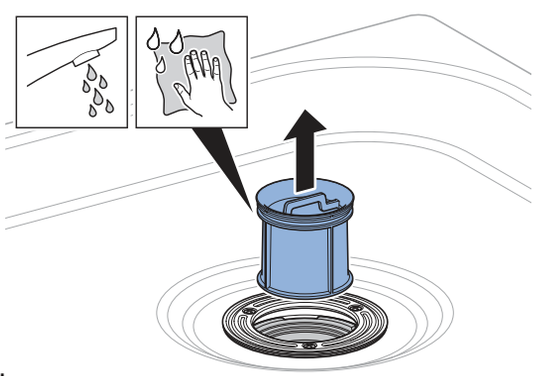

3 Smontare e pulire il tubo ad immersione.

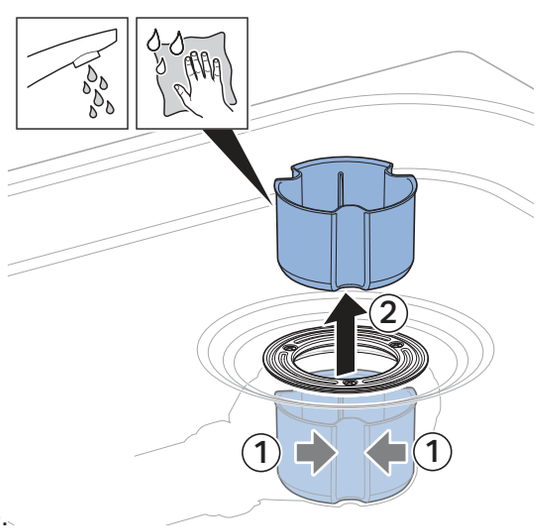

4 Smontare e pulire il sifone.

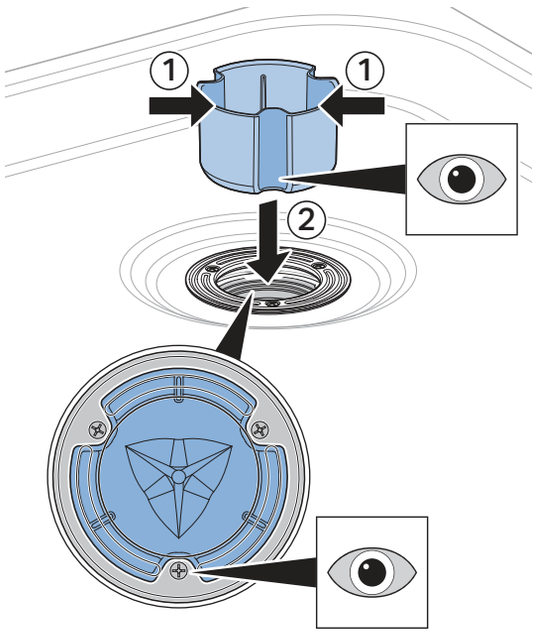

5 Inserire il sifone.

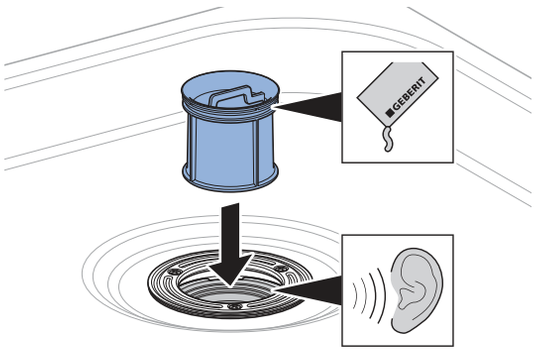

6 Inserire il tubo ad immersione.

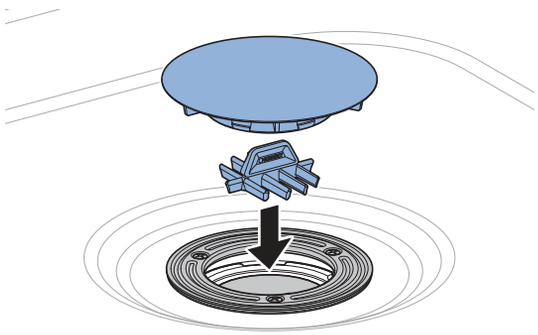

7 Montare l'inserto a pettine e il coperchio.

180144137199019 63 © 01-2026
973.062.00.0(00)

NL

Productbeschrijving

Eigenschappen van mineraalmateriaal

Uw douchevloer is gemaakt van mineraalmateriaal, een slijtvast composietmateriaal. Vergeleken met andere materialen wordt mineraalmateriaal gekenmerkt door de volgende eigenschappen:

- Waterdicht

  Een nadelig effect door vochtigheid, schimmelvorming en rotting is uitgesloten. Vloeistoffen dringen niet in het materiaal. Opzwellen en corrosie door waterdamp en vochtigheid zijn niet mogelijk.
- Slagvast
- Zonder poriën

  Het materiaal is vuilafstotend, vlekbestendig en hygiënisch.
- Grotendeels bestand tegen standaard huishoudelijke schoonmaakmiddelen en desinfectiemiddelen voor oppervlakte- en handdesinfectie (zowel alkaliën als zuren). Deze middelen hebben geen invloed op de eigenschappen of het uiterlijk van dit mineraalmateriaal.
- Grotendeels bestand tegen chemicaliën
- Repareerbaar dankzij qua kleur bijpassend reparatiemateriaal

Onderhoudsinstructies

Mineraalmateriaal verzorgen

U hebt gekozen voor een Geberit product met een hoogwaardig materiaal. Neem de volgende verzorgingsmaatregelen in acht.

Schade waarvoor een reparatieset nodig is, mag alleen worden uitgevoerd door specialisten zoals timmerlieden, interieurmonteurs of sanitairinstallateurs.

Vervuiling/beschadiging	Verzorgingsmaatregelen
Oppervlak wit mat	
Bij lichte vervuiling	1. Reinig het oppervlak met een zachte, bevochtigde doek en een mild, pH-neutraal reinigingsmiddel. 2. Spoel het oppervlak met schoon water. 3. Droog het oppervlak af met een zachte doek.
Bij hardnekkige vervuiling	1. Gebruik een milde schuurmelk. 2. Breng het schuurmelk met een zachte, vochtige doek op het oppervlak aan met ronddraaiende bewegingen. 3. Indien nodig kunt u de ruwe kant van een reinigingsspons gebruiken. 4. Spoel het oppervlak met schoon water. 5. Droog het oppervlak af met een zachte doek.
Bij krassen	1. Verwijder krassen met schuurpapier korrel 120. 2. Schuur het aangetaste oppervlak met ronddraaiende bewegingen. 3. Spoel het oppervlak met schoon water. 4. Droog het oppervlak af met een zachte doek.

Vervuiling/beschadiging	Verzorgingsmaatregelen
Bij diepe beschadigingen	1. Gebruik de reparatieset voor mineraalmateriaal (artikelnummer 551.590.00.1). 2. Vul het beschadigde oppervlak met het reparatiemiddel. 3. Laat het reparatiemiddel volledig drogen. 4. Schuur het gerepareerde oppervlak glad. 5. Spoel het oppervlak met schoon water. 6. Droog het oppervlak af met een zachte doek.
Oppervlak grijs mat en grafiet mat	
Bij lichte vervuiling	1. Reinig het oppervlak met een zachte, bevochtigde doek en een mild, pH-neutraal reinigingsmiddel. 2. Indien nodig kunt u de ruwe kant van een reinigingsspons gebruiken. 3. Spoel het oppervlak met schoon water. 4. Droog het oppervlak af met een zachte doek.
Bij hardnekkige vervuiling	1. Gebruik een milde schuurmelk. 2. Breng het schuurmelk met een zachte, vochtige doek op het oppervlak aan met ronddraaiende bewegingen. 3. Indien nodig kunt u de ruwe kant van een reinigingsspons gebruiken. 4. Spoel het oppervlak met schoon water. 5. Droog het oppervlak af met een zachte doek.
Bij krassen	1. Gebruik de retoucheerpen (artikelnummer 551.591.29.1 voor grijs mat of artikelnummer 551.591.DM.1 voor grafiet mat). 2. Breng de retoucheerpen plaatselijk aan op het beschadigde oppervlak. 3. Laat het behandelde oppervlak volledig drogen. 4. Spoel het oppervlak met schoon water. 5. Droog het oppervlak af met een zachte doek.
Bij diepe beschadigingen	1. Gebruik de reparatieset voor mineraalmateriaal (artikelnummer 551.590.29.1 voor grijs mat of artikelnummer 551.590.DM.1 voor grafiet mat). 2. Vul het beschadigde oppervlak met het reparatiemiddel. 3. Laat het reparatiemiddel volledig drogen. 4. Schuur het gerepareerde oppervlak glad. 5. Dek het gerepareerde oppervlak met de retoucheerpen af. 6. Spoel het oppervlak met schoon water. 7. Droog het oppervlak af met een zachte doek.

18014413719901963 © 01-2026
973.062.00.0(00)

Onderhoud

Kamvormige haarzeef reinigen

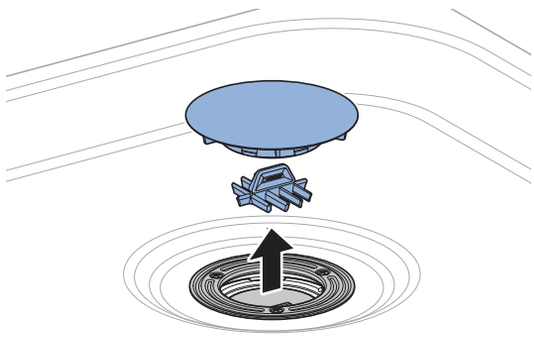

1 Verwijder het deksel en het kam-inzetstuk.

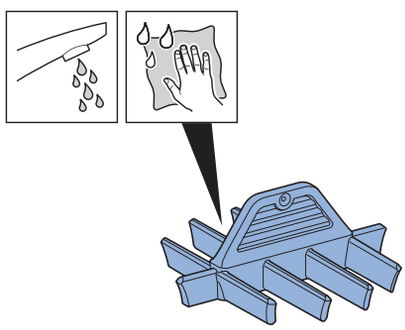

2 Kam-inzetstuk reinigen.

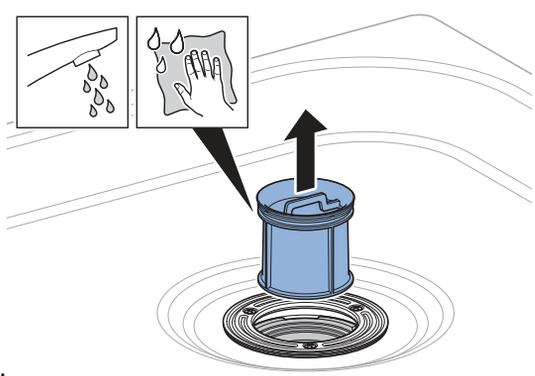

3 Demonteer en reinig de dompelbuis.

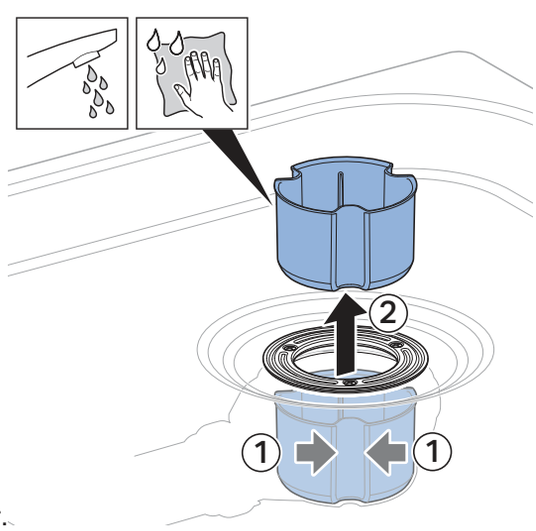

4 Demonteer en reinig de sifonbeker.

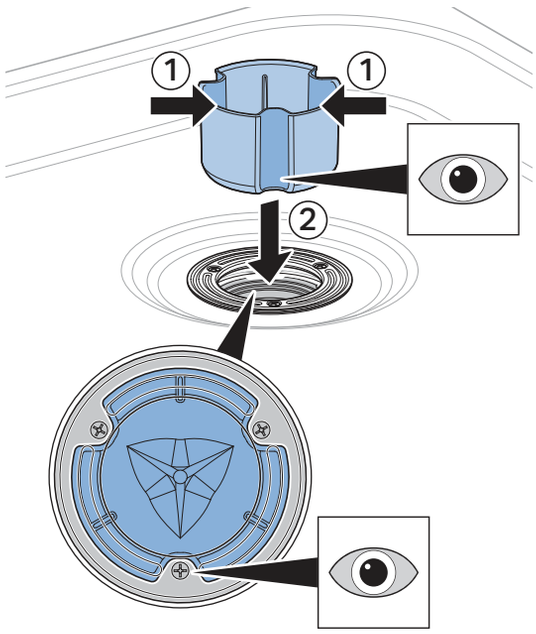

5 Sifonbeker plaatsen.

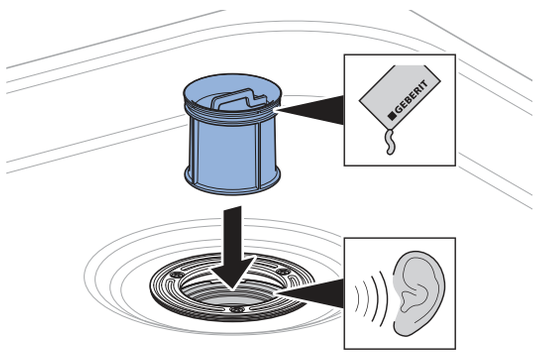

6 Dompelbuis plaatsen.

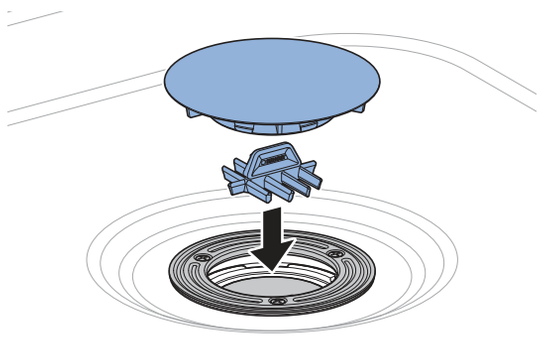

7 Kam-inzetstuk en het deksel monteren.

180144137199019 63 © 01-2026
973.062.00.0(00)

PT

Descrição do produto

Propriedades do material mineral

A sua base de duche é composta por material mineral, um material compósito resistente. Em comparação com outros materiais, o material mineral distingue-se pelas seguintes características:

- À prova de água

  Está excluída a deterioração devida à humidade, ao desenvolvimento de bolores e ao apodrecimento. Os líquidos não penetram no material. Não é possível a dilatação e a corrosão devidas ao vapor de água e à humidade.
- À prova de choque
- Sem poros

  O material é repelente de sujidade, resistente a manchas e higiénico.
- Bastante resistente aos produtos de limpeza e aos desinfetantes domésticos normais para desinfeção de superfícies e mãos (tanto alcalinos como ácidos). Estes produtos não afetam as propriedades ou o aspeto deste material mineral.
- Muito resistente a produtos químicos
- Pode ser reparado graças ao material de reparação da mesma cor

Instruções de segurança

Cuidados a ter com o material mineral

Escolheu um produto Geberit de um material de elevada qualidade. Respeite os seguintes procedimentos de limpeza.

Os danos que exijam um kit de reparação só devem ser reparados por especialistas, como carpinteiros, instaladores de interiores ou canalizadores.

Sujidade/danos	Procedimentos de limpeza
Superfície branca mate	
Para sujidade ligeira	1. Limpe a superfície com um pano macio e húmido e um produto de limpeza suave e de pH neutro. 2. Lave a superfície com água limpa. 3. Seque a superfície com um pano suave.
Em caso de sujidade persistente	1. Utilize um creme de limpeza abrasivo suave. 2. Servindo-se de um pano macio e húmido, aplique o creme de limpeza abrasivo na superfície, em movimentos circulares. 3. Se necessário, pode utilizar o lado áspero de uma esponja de limpeza. 4. Lave a superfície com água limpa. 5. Seque a superfície com um pano suave.

Sujidade/danos	Procedimentos de limpeza
Para riscos	1. Remova os riscos com uma lixa de grão 120. 2. Lixe a superfície afetada com movimentos circulares. 3. Lave a superfície com água limpa. 4. Seque a superfície com um pano suave.
Para danos profundos	1. Utilize o kit de reparação para material mineral (referência 551.590.00.1). 2. Preencha a superfície danificada com a massa de reparação. 3. Deixe secar completamente a massa de reparação. 4. Lixe a superfície reparada. 5. Lave a superfície com água limpa. 6. Seque a superfície com um pano suave.
Superfície em cinzento mate e grafite mate	
Para sujidade ligeira	1. Limpe a superfície com um pano macio e húmido e um produto de limpeza suave e de pH neutro. 2. Se necessário, pode utilizar o lado áspero de uma esponja de limpeza. 3. Lave a superfície com água limpa. 4. Seque a superfície com um pano suave.
Em caso de sujidade persistente	1. Utilize um creme de limpeza abrasivo suave. 2. Servindo-se de um pano macio e húmido, aplique o creme de limpeza abrasivo na superfície, em movimentos circulares. 3. Se necessário, pode utilizar o lado áspero de uma esponja de limpeza. 4. Lave a superfície com água limpa. 5. Seque a superfície com um pano suave.
Para riscos	1. Utilize a caneta de reparação (referência 551.591.29.1 para cinzento mate ou referência 551.591.DM.1 para grafite mate). 2. Aplique a caneta de reparação localmente na superfície danificada. 3. Deixe secar completamente a superfície tratada. 4. Lave a superfície com água limpa. 5. Seque a superfície com um pano suave.
Para danos profundos	1. Utilize o kit de reparação para material mineral (referência 551.590.29.1 para cinzento mate ou referência 551.590.DM.1 para grafite mate). 2. Preencha a superfície danificada com a massa de reparação. 3. Deixe secar completamente a massa de reparação. 4. Lixe a superfície reparada. 5. Cubra a superfície reparada com a caneta de reparação. 6. Lave a superfície com água limpa. 7. Seque a superfície com um pano suave.

18014413719901963 © 01-2026
973.062.00.0(00)

Manutenção

Limpar o filtro para cabelos

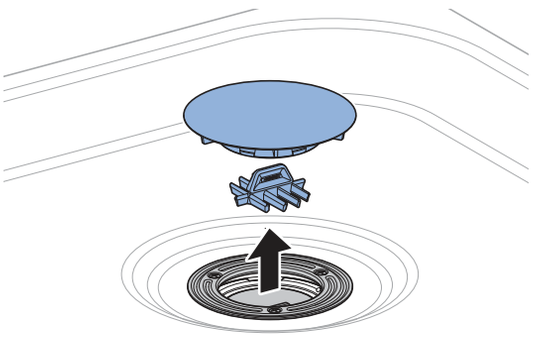

1 Retirar a tampa e o filtro para cabelos.

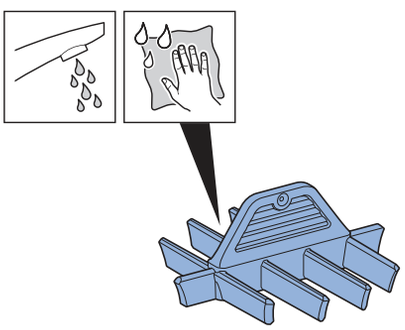

2 Limpar o filtro para cabelos.

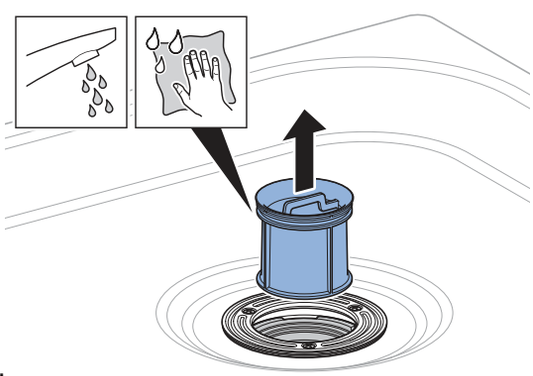

3 Desmontar e limpar o tubo interior.

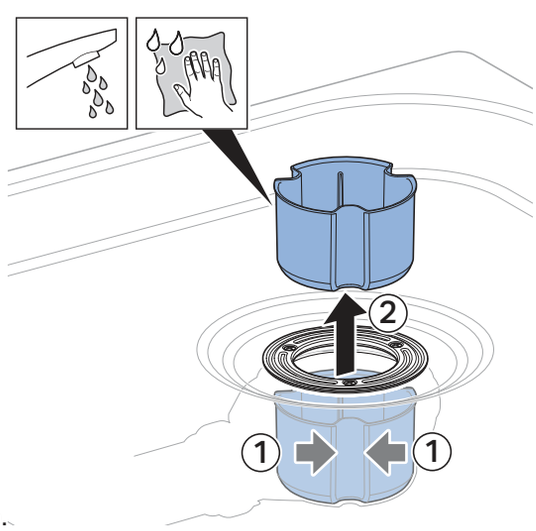

4 Desmontar e limpar o copo do sifão.

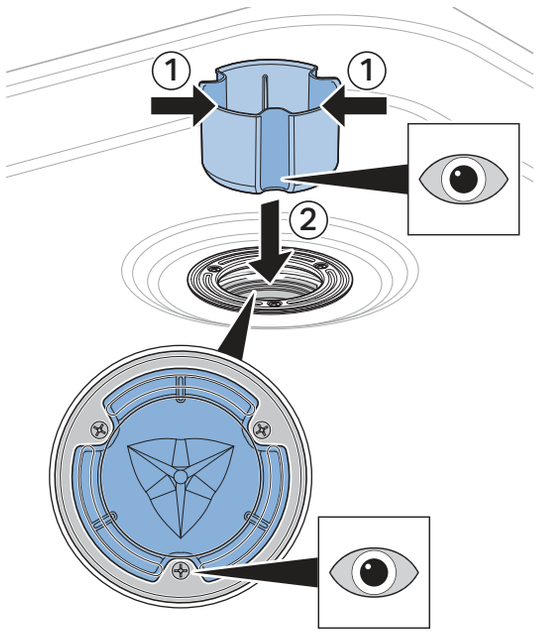

5 Inserir o copo do sifão.

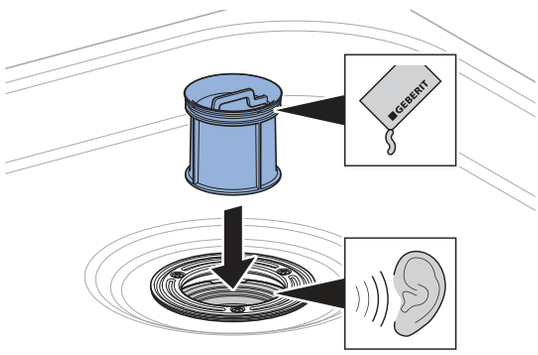

6 Inserir o tubo interior.

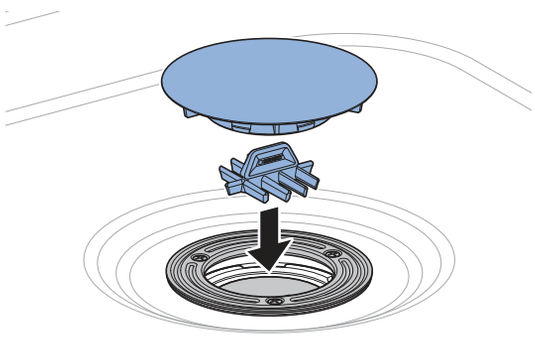

7 Montar o filtro para cabelos e a tampa.

180144137199019 63 © 01-2026
973.062.00.0(00)

ES

Descripción del producto

Propiedades del material mineral

La superficie de ducha está hecha de material mineral, un material compuesto muy resistente. En comparación con otros materiales, el material mineral se caracteriza por las siguientes propiedades:

- Impermeable

  Se excluye el deterioro debido a humedad, crecimiento de moho y putrefacción. Los líquidos no penetran en el material. No es posible el hinchamiento ni la corrosión debidos al vapor de agua y la humedad.
- A prueba de golpes
- Sin poros

  El material es repelente a la suciedad, antimanchas e higiénico.
- Muy resistente a los productos de limpieza domésticos habituales y a los desinfectantes para la desinfección de superficies y manos (tanto álcalis como ácidos). Estos agentes no afectan a las propiedades ni al aspecto de este material mineral.
- Muy resistente a los productos químicos
- Reparable gracias al material de reparación de color a juego

Instrucciones para el cuidado

Cuidado del material mineral

Ha elegido un producto Geberit de un material de alta calidad. Tenga en cuenta las siguientes medidas de cuidado.

Los daños que requieran un kit de reparación únicamente deben ser reparados por especialistas como carpinteros, especialistas en interiores o instaladores.

Ensuciamiento/daños	Medidas de cuidado
Superficie blanca mate	
En caso de suciedad ligera	1. Limpie la superficie con un paño suave humedecido y un limpiador suave con pH neutro. 2. Enjuague la superficie con agua limpia. 3. Seque la superficie con un paño suave.
En caso de suciedad resistente	1. Utilice una crema limpiadora suave. 2. Extienda la crema limpiadora por la superficie con un paño suave humedecido realizando movimientos circulares. 3. Si es necesario, puede utilizar el lado áspero de una esponja de limpieza. 4. Enjuague la superficie con agua limpia. 5. Seque la superficie con un paño suave.

Ensuciamiento/daños	Medidas de cuidado
En caso de arañazos	1. Elimine los arañazos con papel de lija de grano 120. 2. Lije la superficie afectada con movimientos circulares. 3. Enjuague la superficie con agua limpia. 4. Seque la superficie con un paño suave.
En caso de daños profundos	1. Utilice el kit de reparación para material mineral (número de artículo 551.590.00.1). 2. Rellene la superficie dañada con el compuesto de reparación. 3. Deje que el compuesto de reparación se seque por completo. 4. Lije suavemente la superficie reparada. 5. Enjuague la superficie con agua limpia. 6. Seque la superficie con un paño suave.
Superficie gris mate y grafito mate	
En caso de suciedad ligera	1. Limpie la superficie con un paño suave humedecido y un limpiador suave con pH neutro. 2. Si es necesario, puede utilizar el lado áspero de una esponja de limpieza. 3. Enjuague la superficie con agua limpia. 4. Seque la superficie con un paño suave.
En caso de suciedad resistente	1. Utilice una crema limpiadora suave. 2. Extienda la crema limpiadora por la superficie con un paño suave humedecido realizando movimientos circulares. 3. Si es necesario, puede utilizar el lado áspero de una esponja de limpieza. 4. Enjuague la superficie con agua limpia. 5. Seque la superficie con un paño suave.
En caso de arañazos	1. Utilice un lápiz reparador (número de artículo 551.591.29.1 para gris mate o número de artículo 551.591.DM.1 para grafito mate). 2. Aplique el lápiz reparador localmente sobre la superficie dañada. 3. Deje que la superficie tratada se seque por completo. 4. Enjuague la superficie con agua limpia. 5. Seque la superficie con un paño suave.
En caso de daños profundos	1. Utilice el kit de reparación para material mineral (número de artículo 551.590.29.1 para gris mate o número de artículo 551.590.DM.1 para grafito mate). 2. Rellene la superficie dañada con el compuesto de reparación. 3. Deje que el compuesto de reparación se seque por completo. 4. Lije suavemente la superficie reparada. 5. Cubra la superficie reparada con el lápiz reparador. 6. Enjuague la superficie con agua limpia. 7. Seque la superficie con un paño suave.

18014413719901963 © 01-2026

Mantenimiento

Limpieza del filtro anti-cabellos

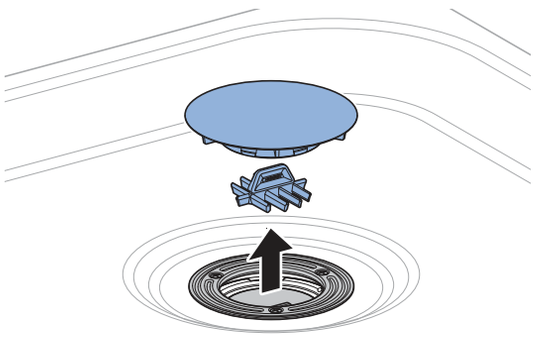

1 Retirar la tapa y el filtro anti-cabellos.

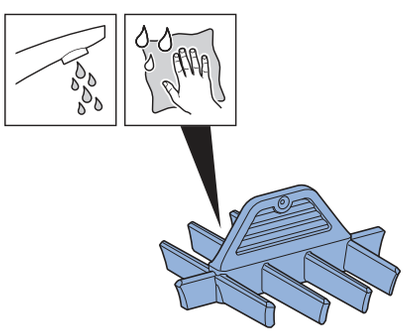

2 Limpiar el filtro anti-cabellos.

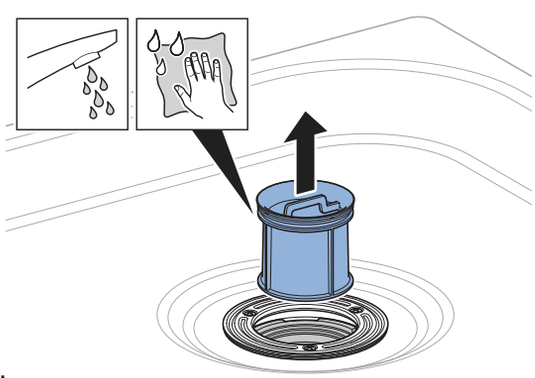

3 Retirar y limpiar el tubo de inserción.

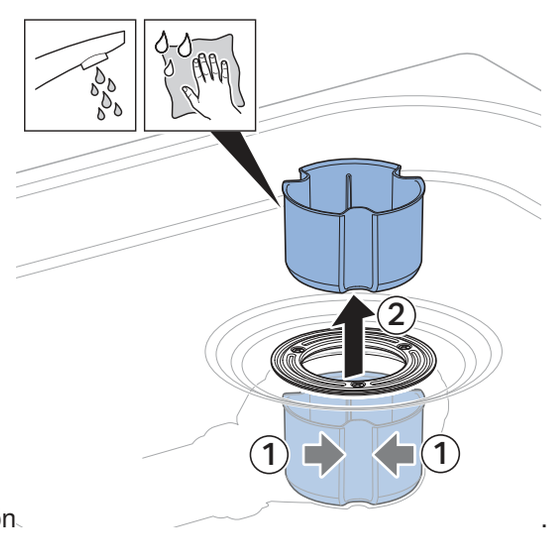

4 Retirar y limpiar el vaso del sifón.

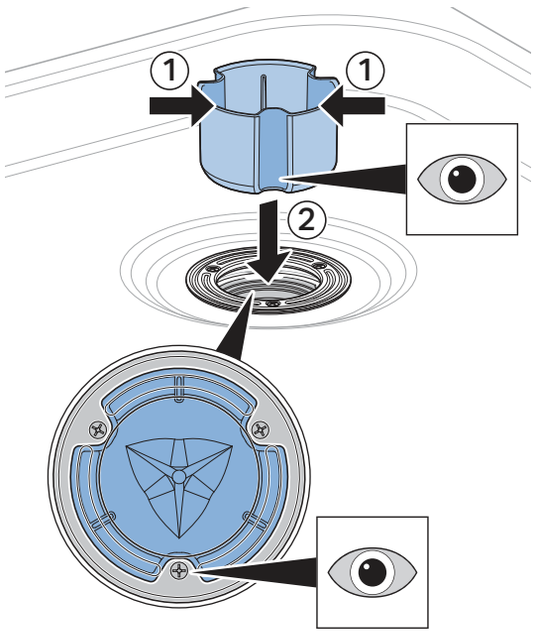

5 Insertar el vaso del sifón.

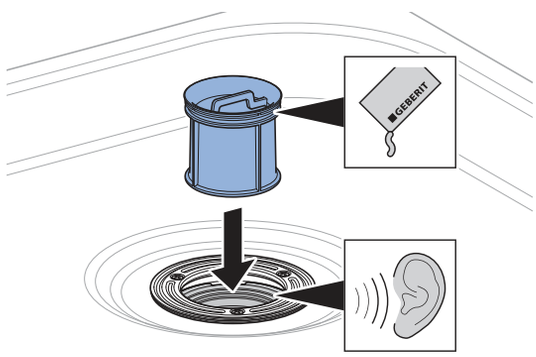

6 Insertar el tubo de inserción.

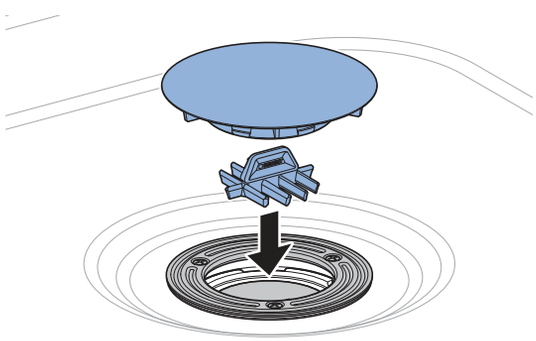

7 Colocar el filtro anti-cabellos y la tapa.

18014413719901963 © 01-2026
973.062.00.0(00)

PL

Opis produktu

Właściwości materiału mineralnego

Panel do natrysków bezbrodzikowych jest wykonany z materiału mineralnego, czyli wytrzymałego materiału kompozytowego. W porównaniu z innymi tworzywami materiał mineralny charakteryzuje się następującymi właściwościami:

- Wodoodporny

  Uszkodzenia powstałe na skutek wilgoci, pleśni i rozkładu są wykluczone. Płyny nie przenikają przez materiał. Pęcznienie i korozja spowodowane parą wodną oraz wilgocią nie są możliwe.
- Odporny na uderzenia
- Nieporowata

  Materiał jest higieniczny i odporny na zabrudzenia oraz plamy.
- W dużym stopniu jest odporny na dostępne w handlu środki czyszczące i dezynfekujące, przeznaczone do dezynfekcji powierzchni i rąk (zarówno zasady, jak i kwasy). Środki te nie wpływają na właściwości ani wygląd materiału mineralnego.
- Duża odporność na środki chemiczne
- Możliwość naprawy dzięki dopasowanemu kolorystycznie materiałowi naprawczemu

Wskazówki dotyczące pielęgnacji

Pielęgnacja materiału mineralnego

Wybrali Państwo produkt firmy Geberit, wykonany z wysokiej jakości materiału. Prosimy o przestrzeganie następujących wskazówek dotyczących pielęgnacji.

Uszkodzenia, wymagające zastosowania zestawu naprawczego, powinny być naprawiane wyłącznie przez specjalistów, takich jak stolarze, monterzy lub instalatorzy urządzeń sanitarnych.

Zabrudzenie/uszkodzenie	Sposoby pielęgnacji
Matowa biała powierzchnia	
Przy lekkich zabrudzeniach	1. Powierzchnię należy czyścić miękką, wilgotną ściereczką i łagodnym środkiem czyszczącym o neutralnym pH. 2. Spłukać powierzchnię czystą wodą. 3. Osuszyć powierzchnię miękką ściereczką.
Przy silnych zabrudzeniach	1. Użyć łagodnego mleczka do szorowania. 2. Kolistymi ruchami nanieść mleczko do szorowania za pomocą miękkiej, wilgotnej ściereczki na powierzchnię. 3. W razie potrzeby można użyć szorstkiej strony gąbki do czyszczenia. 4. Spłukać powierzchnię czystą wodą. 5. Osuszyć powierzchnię miękką ściereczką.

Zabrudzenie/uszkodzenie	Sposoby pielęgnacji
Przy zarysowaniach	1. Usunąć zarysowania przy pomocy papieru ściernego o ziarnistości 120. 2. Przeszlifować uszkodzoną powierzchnię ruchem okrężnym. 3. Spłukać powierzchnię czystą wodą. 4. Osuszyć powierzchnię miękką ściereczką.
Przy głębokich uszkodzeniach	1. Użyć zestawu naprawczego do materiału mineralnego (numer artykułu 551.590.00.1). 2. Wypełnić uszkodzoną powierzchnię masą naprawczą. 3. Pozostawić masę naprawczą do całkowitego wyschnięcia. 4. Wyszlifować naprawioną powierzchnię na gładko. 5. Spłukać powierzchnię czystą wodą. 6. Osuszyć powierzchnię miękką ściereczką.
Matowa szara i matowa grafitowa powierzchnia	
Przy lekkich zabrudzeniach	1. Powierzchnię należy czyścić miękką, wilgotną ściereczką i łagodnym środkiem czyszczącym o neutralnym pH. 2. W razie potrzeby można użyć szorstkiej strony gąbki do czyszczenia. 3. Spłukać powierzchnię czystą wodą. 4. Osuszyć powierzchnię miękką ściereczką.
Przy silnych zabrudzeniach	1. Użyć łagodnego mleczka do szorowania. 2. Kolistymi ruchami nanieść mleczko do szorowania za pomocą miękkiej, wilgotnej ściereczki na powierzchnię. 3. W razie potrzeby można użyć szorstkiej strony gąbki do czyszczenia. 4. Spłukać powierzchnię czystą wodą. 5. Osuszyć powierzchnię miękką ściereczką.
Przy zarysowaniach	1. Użyć pisaka naprawczego (numer artykułu 551.591.29.1 w przypadku szarego matu lub numer artykułu 551.591.DM.1 w przypadku grafitowego matu). 2. Użyć pisaka naprawczego, aby usunąć uszkodzenie z powierzchni. 3. Pozostawić powierzchnię do całkowitego wyschnięcia. 4. Spłukać powierzchnię czystą wodą. 5. Osuszyć powierzchnię miękką ściereczką.
Przy głębokich uszkodzeniach	1. Użyć zestawu naprawczego do materiału mineralnego (numer artykułu 551.590.29.1 w przypadku szarego matu lub numer artykułu 551.590.DM.1 w przypadku grafitowego matu). 2. Wypełnić uszkodzoną powierzchnię masą naprawczą. 3. Pozostawić masę naprawczą do całkowitego wyschnięcia. 4. Wyszlifować naprawioną powierzchnię na gładko. 5. Dodatkowo pokryć uszkodzenie pisakiem na naprawianej powierzchni. 6. Spłukać powierzchnię czystą wodą. 7. Osuszyć powierzchnię miękką ściereczką.

18014413719901963 © 01-2026
973.062.00.0(00)

Konserwacja

Czyszczenie wkładu grzebieniowego

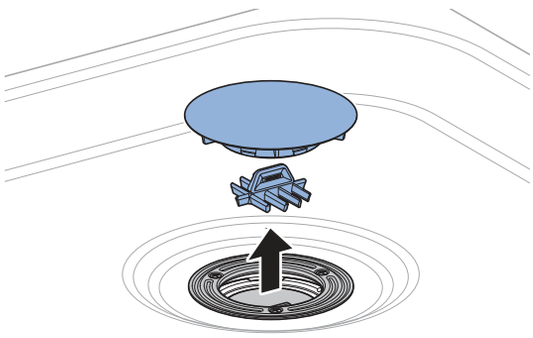

1 Zdjąć pokrywę i wkład grzebieniowy.

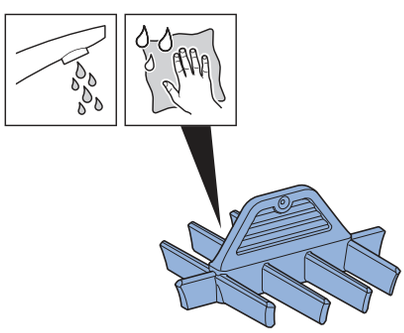

2 Wyczyścić wkład grzebieniowy.

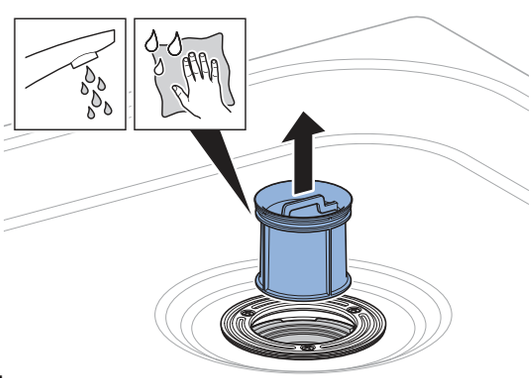

3 Wymontować i wyczyścić wkładkę syfonową.

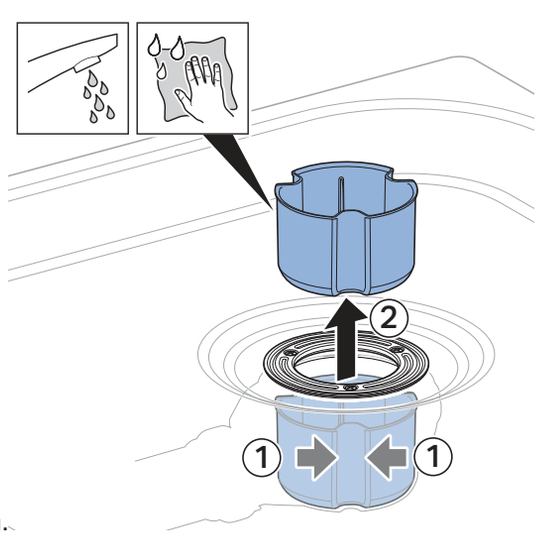

4 Wymontować i wyczyścić syfon.

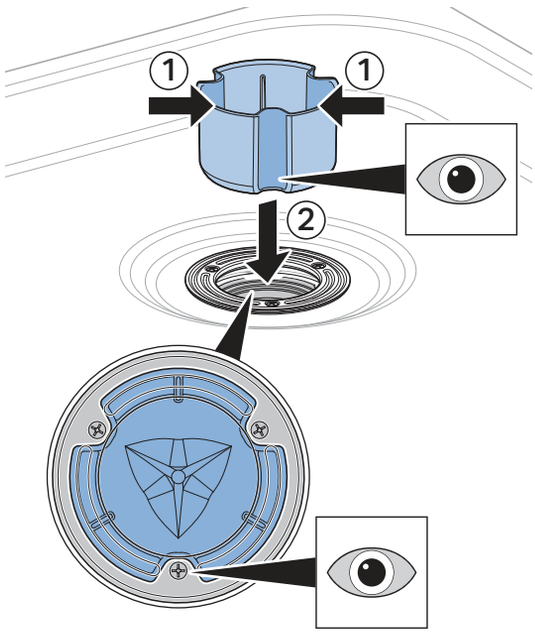

5 Włożyć syfon.

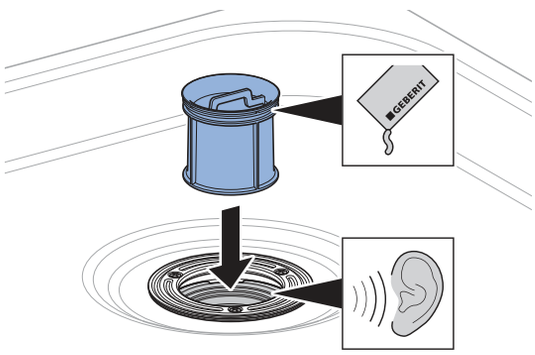

6 Włożyć wkładkę syfonową.

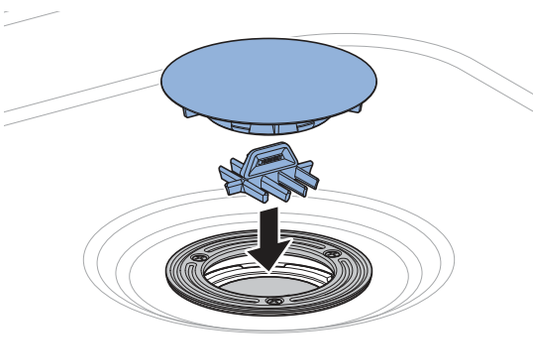

7 Zamontować wkład grzebieniowy i pokrywę.

18014413719901963 © 01-2026
973.062.00.0(00)

DA

Produktbeskrivelse

Mineralmaterialets egenskaber

Dit brusegulv består af mineralmateriale, et modstandsdygtigt kompositmateriale. Sammenlignet med andre materialer er mineralmateriale kendetegnet ved følgende egenskaber:

- Vandfast

  En påvirkning på grund af fugtighed, skimmeldannelse og råd er udelukket. Væsker trænger ikke ind i materialet. Opsvulmning samt korrosion på grund af vanddamp og fugtighed er ikke mulig.
- Slagfast
- Porefrit

  Materialet er smudsafvisende, modstandsdygtigt over for pletter og hygiejnisk.
- Stort set modstandsdygtigt over for gængse rengørings- og desinfektionsmidler til desinfektion af overflader og hænder (både lud og syrer). Disse midler påvirker hverken dette mineralmateriales egenskaber eller udseende.
- Stort set modstandsdygtigt over for kemikalier
- Kan repareres med reparationsmateriale i samme farve

Anvisninger vedrørende pleje

Pleje af mineralmateriale

Du har valgt et Geberit-produkt af et førsteklasses materiale. Overhold følgende pleje.

Skader, der kræver et reparationssæt, bør kun udføres af fagfolk som snedkere, tømrere eller VVS-installatører.

Snavs/skade	Pleje
Overflade hvid mat	
Ved let snavs	1. Rengør overfladen med en blød, fugtig klud og et mildt pH-neutralt rengøringsmiddel. 2. Skyl overfladen med klart vand. 3. Tør overfladen med en blød klud.
Ved fastsiddende snavs	1. Brug et mildt skuremiddel. 2. Påfør skuremidlet på overfladen med en blød, fugtig klud i cirkulerende bevægelser. 3. Hvis det er nødvendigt, kan du bruge den ru side på en rengørings-svamp. 4. Skyl overfladen med klart vand. 5. Tør overfladen med en blød klud.
Ved ridser	1. Fjern ridser med sandpapir, kornstørrelse 120. 2. Afslib den pågældende overflade i cirkulerende bevægelser. 3. Skyl overfladen med klart vand. 4. Tør overfladen med en blød klud.

Snavs/skade	Pleje
Ved dybe skader	1. Brug reparationssættet til mineralmateriale (varenummer551.590.00.1). 2. Fyld den beskadigede overflade med reparationsmassen. 3. Lad reparationsmassen tørre helt. 4. Slib den reparerede overflade glat. 5. Skyl overfladen med klart vand. 6. Tør overfladen med en blød klud.
Overflade grå mat og grafit mat	
Ved let snavs	1. Rengør overfladen med en blød, fugtig klud og et mildt pH-neutralt rengøringsmiddel. 2. Hvis det er nødvendigt, kan du bruge den ru side på en rengørings-svamp. 3. Skyl overfladen med klart vand. 4. Tør overfladen med en blød klud.
Ved fastsiddende snavs	1. Brug et mildt skuremiddel. 2. Påfør skuremidlet på overfladen med en blød, fugtig klud i cirkulerende bevægelser. 3. Hvis det er nødvendigt, kan du bruge den ru side på en rengørings-svamp. 4. Skyl overfladen med klart vand. 5. Tør overfladen med en blød klud.
Ved ridser	1. Brug retoucheringspennen (varenummer 551.591.29.1 til grå mat eller varenummer 551.591.DM.1 til grafit mat). 2. Påfør retoucheringspennen lokalt på den beskadigede overflade. 3. Lad den behandlede overflade tørre helt. 4. Skyl overfladen med klart vand. 5. Tør overfladen med en blød klud.
Ved dybe skader	1. Brug reparationssættet til mineralmateriale (varenummer 551.590.29.1 til grå mat eller varenummer 551.590.DM.1 til grafit mat). 2. Fyld den beskadigede overflade med reparationsmassen. 3. Lad reparationsmassen tørre helt. 4. Slib den reparerede overflade glat. 5. Dæk den reparerede overflade med retoucheringspennen. 6. Skyl overfladen med klart vand. 7. Tør overfladen med en blød klud.

18014413719901963 © 01-2026
973.062.00.0(00)

Vedligeholdelse

Rengøring af hårsien

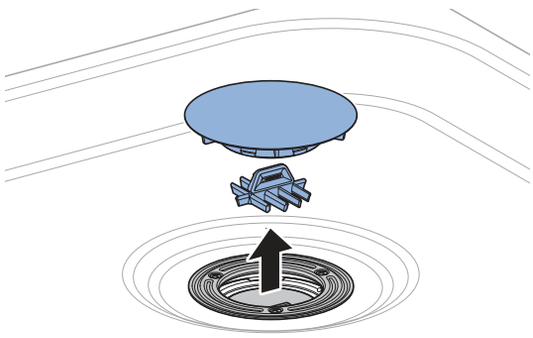

1 Fjern dækslet og hårsien.

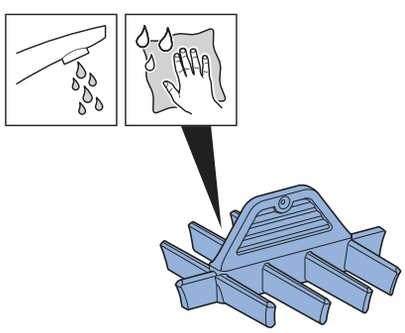

2 Rengør hårsien.

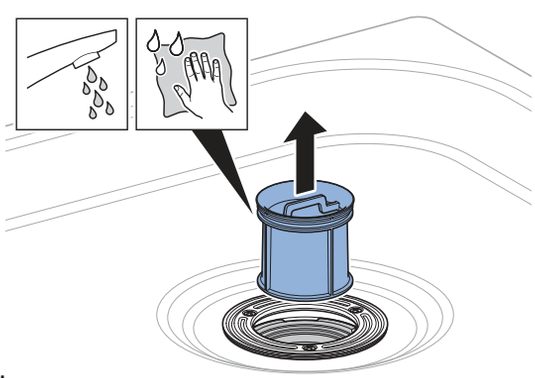

3 Demonter og rengør dykrøret.

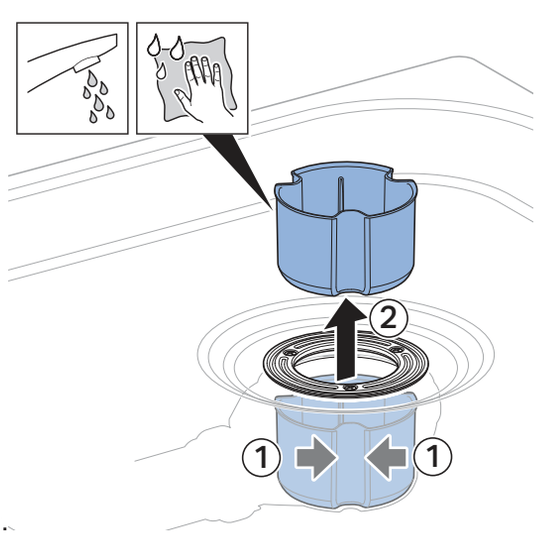

4 Demonter og rengør vandlåsen.

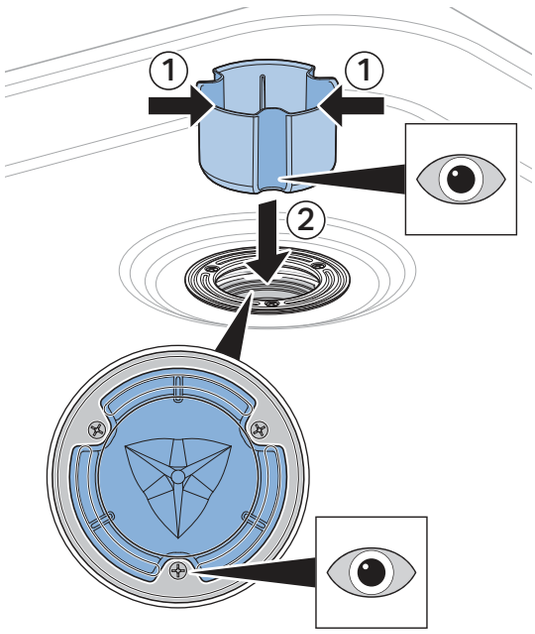

5 Isæt vandlåsen.

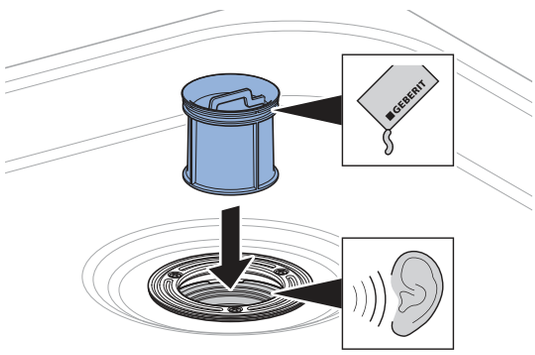

6 Isæt dykrøret.

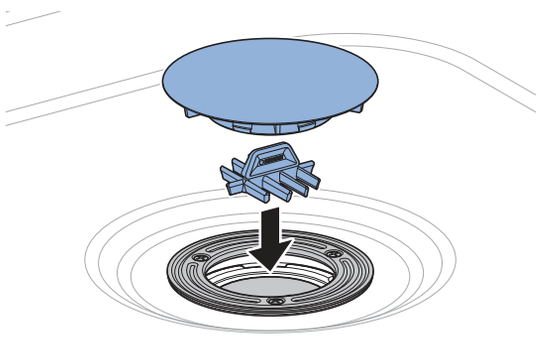

7 Monter hårsien og dækslet.

Geberit International AG
Schachenstrasse 77, CH-8645 Jona
documentation@geberit.com
www.geberit.com

18014413719901963 © 01-2026
973.062.00.0(00)