GEBERIT

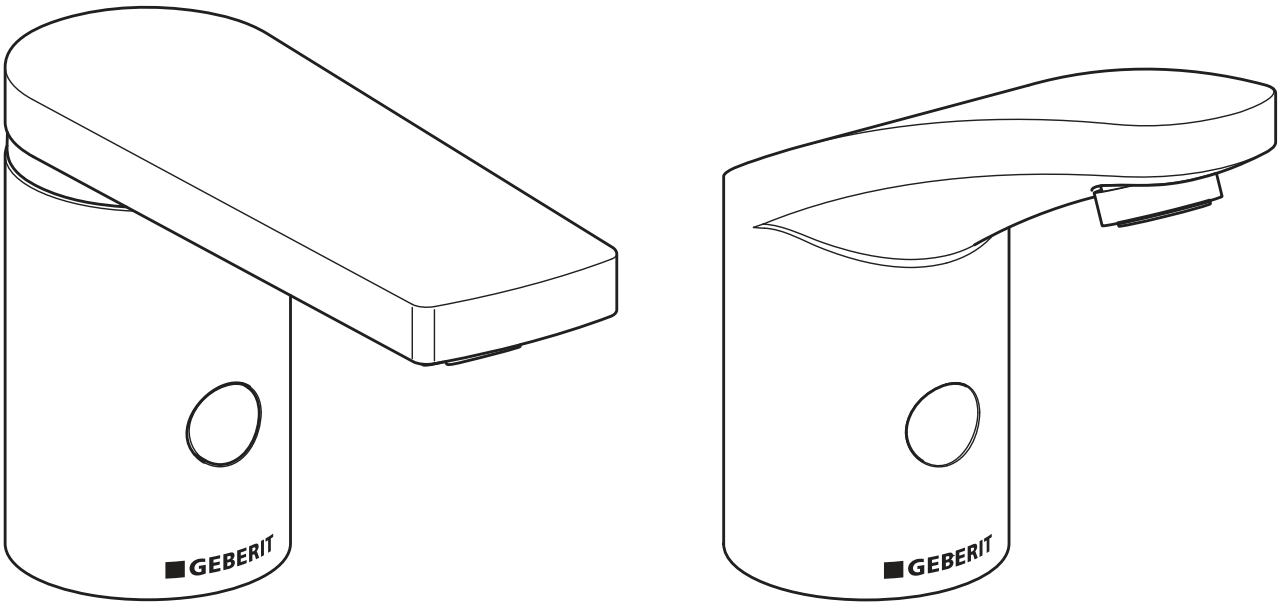

MAINTENANCE MANUAL

INSTANDHALTUNGSANLEITUNG
MANUEL D'ENTRETIEN
ISTRUZIONI PER LA MANUTENZIONE

KNOW HOW INSTALLED

CONNECT

970.657.00.0(00)

Deutsch 3
English 23
Français 43
Italiano 65
Nederlands 85
Español 105
Português 128
Dansk 149
Norsk 168
Svenska 186
Suomi 205
Íslenska 224
Polski 243
Magyar 264
Slovensky 284
Čeština 304
Slovenščina 324
Hrvatski 343
Srpski 362
Eesti 381
Latviski 400
Lietuvių 420
Български 440
Română 463
ελληνικά 483
Türkçe 507
Русский 526
中文 550
العربية 567

270216057627091 31 © 02-2022
970.657.00.0(00)

Sicherheit

Zu diesem Dokument

Dieses Dokument gilt für die fachgerechte Instandhaltung der folgenden Produkte:

- Geberit Waschtischarmatur Typ 185, Netz- oder Batteriebetrieb
- Geberit Waschtischarmatur Typ 186, Netz- oder Batteriebetrieb

Dieses Dokument gilt für die Ausführung dieser Waschtischarmaturen mit Bluetooth®-Schnittstelle. Diese Waschtischarmaturen sind auf dem Typenschild mit „IWT-07-A“ und dem Geberit Connect-Logo gekennzeichnet.

Zielgruppe

Dieses Produkt darf nur von Fachkräften gewartet und repariert werden. Eine Fachkraft ist eine Person, die aufgrund ihrer fachlichen Ausbildung, Schulung und/oder Erfahrung befähigt ist, Risiken zu erkennen und Gefährdungen zu vermeiden, die bei der Benutzung des Produkts auftreten.

Bestimmungsgemässe Verwendung

Die Geberit Waschtischarmaturen Typ 185 und Typ 186 sind zur Entnahme von Leitungswasser bestimmt. Jede andere Verwendung gilt als nicht bestimmungsgemäss. Geberit übernimmt keine Haftung für die Folgen aus nicht bestimmungsgemässer Verwendung.

Erklärung zu Warnhinweisen

Warnhinweise sind an dem Ort platziert, an dem die Gefahr auftreten kann.

Warnhinweise sind wie folgt aufgebaut:

WARNUNG
Art und Quelle der Gefahr
Mögliche Folgen bei Nichtbeachtung der Gefahr.

► Massnahmen zur Vermeidung der Gefahr.

Folgende Signalwörter werden verwendet, um auf Restgefahren in Warnhinweisen und auf wichtige Informationen hinzuweisen.

Symbol	Signalwort und Bedeutung
	VORSICHT Das Signalwort bezeichnet eine Gefährdung mit einem niedrigen Risikograd, die, wenn sie nicht vermieden wird, eine geringfügige oder mässige Verletzung zur Folge haben kann.
	Nur mit Symbol gekennzeichnet. Weist auf eine wichtige Information hin

DE

Sicherheitshinweise

Unsachgemässe Wartungsarbeiten oder Reparaturen können zu Beschädigungen oder Funktionsstörungen führen.

- Zur Reparatur nur Originalersatzteile verwenden.
- Keine Veränderungen oder Zusatzinstallationen am Produkt vornehmen.

27021605762709131 © 02-2022
970.657.00.0(00)

Produktbeschreibung

Aufbau

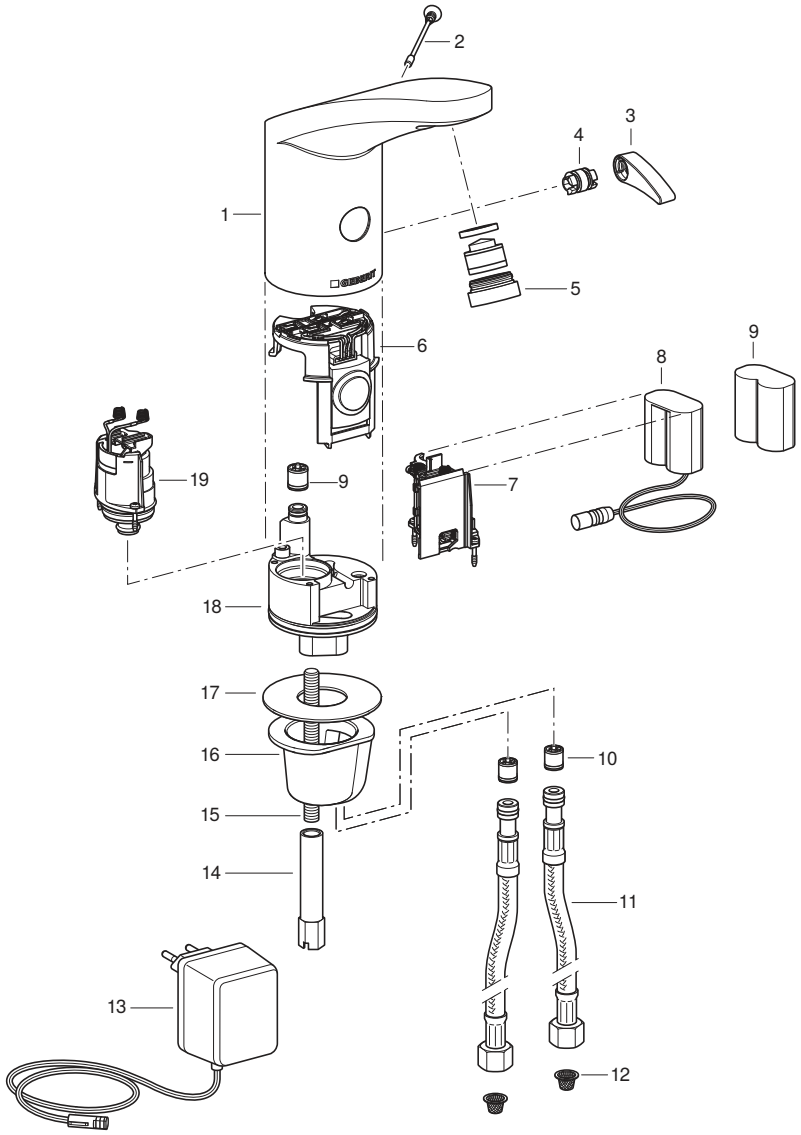

1 Armaturenkörper
2 Sicherheitsschraube
3 Mischergriff
4 Warmwasserbegrenzer
5 Strahlregler
6 IR-Sensor
7 Batteriefach
8 Netzadapter (Netzbetrieb)
9 Batterie (Batteriebetrieb)
10 Rückflussverhinderer
11 Panzerschlauch
12 Korbfilter
13 Netzteil (Netzbetrieb)
14 Langmutter
15 Gewindestange
16 Befestigungshülse
17 Flachdichtung
18 Ventilblock
19 Magnetventil

Technische Daten

	Netzbetrieb	Batteriebetrieb[1)]
Nennspannung	230 V AC	–
Netzfrequenz	50 Hz	–
Betriebsspannung	12 V AC	6 V DC
Batterietyp	–	CR-P2 (6 V)
Betriebsdruck	0.5-8 bar	0,5–8 bar
Umgebungstemperatur	1-40 °C	
Maximale Wassertemperatur	60 °C	
Maximale Wassertemperatur kurzzeitig	90 °C	
Durchfluss bei 3 bar[2)]	6 l/min	
Funktechnologie	Bluetooth® Low Energy[3)]	
Frequenzbereich	2400–2483,5 MHz	
Maximale Ausgangsleistung	4 dBm	

1) Die Lebensdauer der Batterie reicht für ca. 200 000 Auslösungen.

2) Strahlregler mit einer Durchflussbegrenzung von 1,3 l/min, 1,9 l/min oder 3,8 l/min sind als Zubehör verfügbar.

3) Die Marke Bluetooth® und ihre Logos sind Eigentum von Bluetooth SIG, Inc. und werden durch Geberit unter Lizenz verwendet.

Vereinfachte EU-Konformitätserklärung

Hiermit erklärt Geberit International AG, dass der Funkanlagentyp Geberit Waschtischarmatur Typ 185 und Typ 186 mit Netz-, Batterie- oder Generatorbetrieb der Richtlinie 2014/53/EU entspricht.

Der vollständige Text der EU-Konformitätserklärung ist unter der folgenden Internetadresse verfügbar: https://doc.geberit.com/970893000.pdf

Bedienung

Geberit Apps

Für Bedienung, Einstellungen und Wartung stehen verschiedene Geberit Apps zur Verfügung. Die Apps kommunizieren über eine Bluetooth®-Schnittstelle mit dem Gerät.

Die Geberit Apps sind für Android- und iOS-Smartphones im jeweiligen App Store kostenfrei erhältlich.

Verbindung mit Gerät herstellen

► QR-Code scannen und Anweisungen auf der Landingpage befolgen.

Geberit Apps

https://gbrt.io/dsvFD00

27021605762709131 © 02-2022
970.657.00.0(00)

Manuelle Einstellungen über IR-Sensor

Bei Geräten mit Bluetooth®-Schnittstelle können keine manuellen Einstellungen über den IR-Sensor vorgenommen werden. Alle Einstellungen erfolgen über eine Geberit App.

Störungen beheben

Störung	Ursache	Behebung
Wasserstrahl zu schwach	Strahlregler verschmutzt	► Strahlregler reinigen. → Siehe Betriebsanleitung.
	Korbfilter verschmutzt	► Korbfilter reinigen. → Siehe „Korbfilter reinigen (Netz/Batterie)“, Seite 9.
	Leitungsdruck zu schwach	► Leitungsdruck prüfen (0,5–8 bar).
Keine Spülauslösung	Leitungsdruck zu schwach	► Leitungsdruck prüfen (0,5–8 bar).
	Netzausfall	► Stromversorgung überprüfen.
	Netzteil defekt	► Netzteil ersetzen.
	Kabel zwischen Netzteil und Netzadapter ist nicht eingesteckt	► Kabelverbindung prüfen.
	Batterien verbraucht	► Batterie ersetzen. → Siehe „Batterien ersetzen“, Seite 10.
	Batteriepole oder Batteriekontakte sind korrodiert	► Kontakte reinigen oder Batterie ersetzen. → Siehe „Batterien ersetzen“, Seite 10.
	Batterie ist falsch eingesetzt	► Batterie richtig einsetzen.
	Strahlregler verschmutzt oder verstopft	► Strahlregler reinigen. → Siehe Betriebsanleitung.
	Korbfilter verschmutzt oder verstopft	► Korbfilter reinigen. → Siehe „Korbfilter reinigen (Netz/Batterie)“, Seite 9.
	Sicherheitsschraube fehlt oder ist defekt	► Sicherheitsschraube einsetzen oder ersetzen.
	Armatur ist im Reinigungsmodus	► Ende des Reinigungsmodus abwarten (ca. 10 min).
	Erfassungsdistanz falsch eingestellt	► Erfassungsdistanz optimieren. → Siehe „Einstellungen vornehmen“, Seite 13.
	IR-Fenster zerkratzt oder verschmutzt	► IR-Fenster reinigen oder IR-Sensor ersetzen.
	IR-Sensor defekt oder Kontakte verschmutz	► Kontakte reinigen oder IR-Sensor ersetzen.
	Magnetventil defekt oder Kontakte verschmutz	► Kontakte reinigen oder Magnetventil ersetzen.

Störung	Ursache	Behebung
Wasser läuft ständig	Leitungsdruck zu hoch	► Leitungsdruck prüfen (0,5–8 bar).
	IR-Sensor defekt	► IR-Sensor ersetzen.
	Falscher Sensormodus	► Sensoreinstellungen anpassen.→ Siehe „Einstellungen vornehmen“, Seite 13.
	Magnetventil defekt	► Magnetventil ersetzen.
	Störende Objekte im Erfassungsbereich	► Objekte aus Erfassungsbereich entfernen. ► IR-Sensor neu kalibrieren. → Siehe „Einstellungen vornehmen“, Seite 13.
Wasser läuft ständig und stoppt, wenn ein Objekt im Erfassungsbereich erscheint	Federkontakte zwischen IR-Sensor und Magnetventil verpolt	► Steckverbindung prüfen.
Wasser fliesst ungewollt, zu früh oder zu spät	IR-Fenster verschmutzt oder nass	► IR-Fenster reinigen oder trocknen.
	IR-Fenster zerkratzt	► IR-Fenster reinigen oder IR-Sensor ersetzen.
	Erfassungsdistanz falsch eingestellt	► Erfassungsdistanz optimieren. → Siehe „Einstellungen vornehmen“, Seite 13.
	IR-Sensor wird durch Raumeinflüsse gestört (Spiegel, Metallflächen, Glaswaschtisch etc.)	► IR-Sensor neu kalibrieren. → Siehe „Einstellungen vornehmen“, Seite 13.
Wasser fliesst, obwohl Sicherheitsschraube entfernt ist	IR-Sensor defekt	► IR-Sensor ersetzen.
Wasser rinnt aus Armaturenkörper	Dichtungen defekt	► Wasserweg prüfen und Dichtungen ersetzen.
	Magnetventil schliesst nicht richtig	► Magnetventil reinigen oder ersetzen.
Wassertemperatur kann nicht eingestellt werden	Wassertemperatur zu hoch oder zu niedrig	► Eckventile ganz öffnen. ► Differenzdruck zwischen Warm- und Kaltwasserleitung prüfen (max. 1,5 bar) ► Wassertemperaturen im Trinkwassernetz prüfen.
	Korbfilter verschmutzt	► Korbfilter reinigen. → Siehe „Korbfilter reinigen (Netz/Batterie)“, Seite 9.
	Rückflussverhinderer im Armaturenkörper blockiert	► Blockierung beheben oder Rückflussverhinderer ersetzen.
	Panzerschläuche für Warm- und Kaltwasser vertauscht	► Panzerschläuche richtig anschliessen.
Rote LED blinkt nach einer Spülauslösung 6 Mal	Batterie fast verbraucht	► Batterie ersetzen. → Siehe „Batterien ersetzen“, Seite 10.
Rote LED blinkt dauerhaft, keine Spülauslösung	Batterie verbraucht	► Batterie ersetzen. → Siehe „Batterien ersetzen“, Seite 10.

27021605762709131 © 02-2022
970.657.00.0(00)

Instandhaltung

Instandhaltung durch Betreiber

Die folgenden Instandhaltungsarbeiten können durch den Betreiber durchgeführt werden. → Siehe Betriebsanleitung 970.656.00.0.

- Reinigungsmodus mit Geberit App aktivieren
- Dauerspülung mit Geberit App aktivieren
- Armaturenkörper reinigen
- Strahlregler reinigen
- Wassertemperatur einstellen
- Korbfilter reinigen

Instandhaltung durch Fachkraft

Die Instandhaltungsarbeiten in den folgenden Kapiteln dürfen nur durch eine Fachkraft durchgeführt werden.

Wartungsintervalle

Die folgenden Tätigkeiten sind bei Bedarf oder spätestens in den angegebenen Intervallen durchzuführen.

Tätigkeit	Intervall
Armaturenkörper reinigen	Wöchentlich, durch Betreiber
Strahlregler reinigen	Monatlich, durch Betreiber
Korbfilter reinigen	Jährlich, durch Betreiber oder Fachkraft
Batterie ersetzen	Nach ca. 200 000 Spülungen, durch Fachkraft
Wassertemperatur einstellen (bei Ausführung mit Mischer ohne Griff)	Bei Bedarf, durch Fachkraft
Heisswasseranteil umstellen	Bei Bedarf, durch Fachkraft

Korbfilter reinigen (Netz/Batterie)

1 Eckventile schliessen.

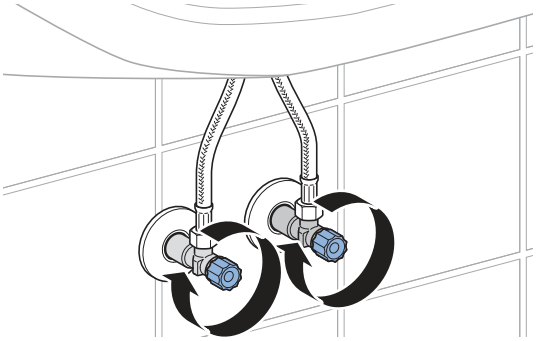

2 Panzerschläuche lösen.

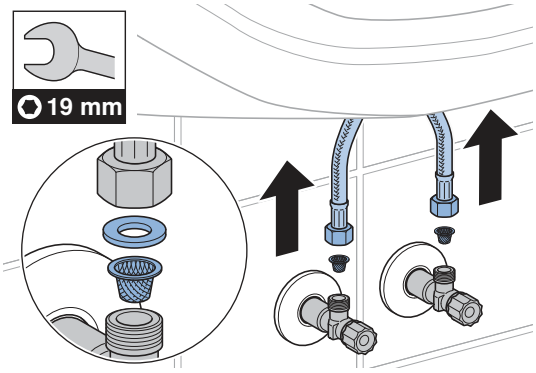

3 Korbfilter reinigen.

4 Panzerschläuche wieder anschliessen.

5 Eckventile öffnen.

DE

Batterien ersetzen

Bei Geberit Waschtischarmaturen mit Batteriebetrieb sind die Batterien nach ca. 200 000 Auslösungen verbraucht. Ein Blinken der roten LED im IR-Sensorfenster zeigt an, dass die Batterie bald verbraucht ist.

Voraussetzung

– Ersatzbatterie liegt bereit (6 V-Lithium-Batterie CR-P2).

– Es befinden sich keine Gegenstände im Waschtisch.

VORSICHT

Verbrennungsgefahr

Überbrückung der Federkontakte oder der Batteriekontakte kann zu Verbrennungen oder Sachbeschädigungen führen.

► Armaturenkörper nur in der vorgesehenen Position auf den Ventilblock schieben.

► Batterie nur auf die Kontakte im Batteriehalter stellen.

1 Mischerhebel demontieren.

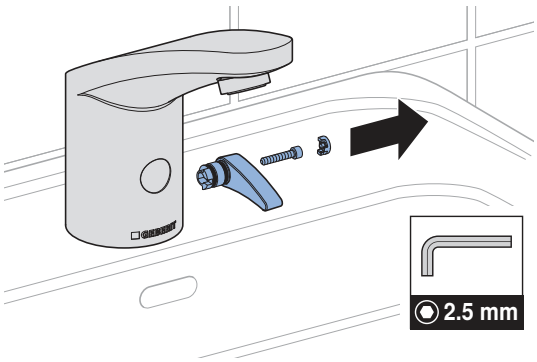

2 Armaturenkörper demontieren.

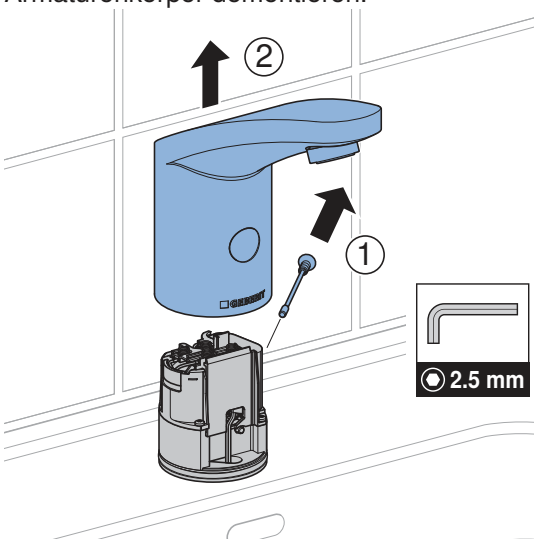

3 Verbrauchte Batterien entnehmen und fachgerecht entsorgen.

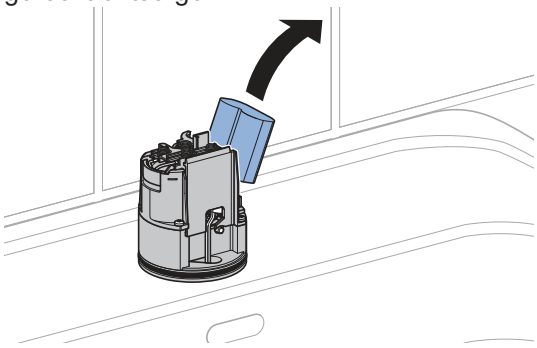

4 Neue Batterien einsetzen.

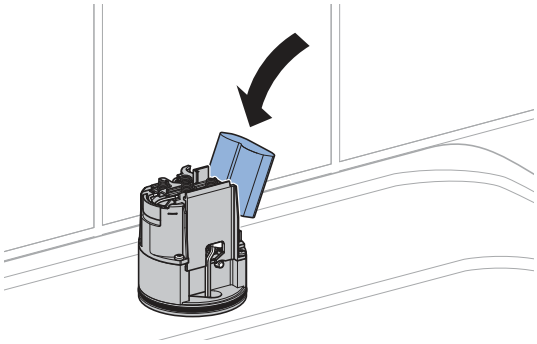

✓ LED leuchtet für 1 Sekunde auf.

5 Alle Teile in umgekehrter Reihenfolge wieder zusammenbauen.

6 Zur Funktionsprüfung Hand unter Waschtischarmatur halten.

27021605762709131 © 02-2022
970.657.00.0(00)

Wassertemperatur einstellen (mit Mischer, ohne Griff)

VORSICHT

Verbrennungsgefahr

Überbrückung der Federkontakte oder der Batteriekontakte kann zu Verbrennungen oder Sachbeschädigungen führen.

- ► Armaturenkörper nur in der vorgesehenen Position auf den Ventilblock schieben.
- ► Batterie nur auf die Kontakte im Batteriehalter stellen.

1 Sicherheitsschraube herausschrauben und Armaturenkörper demontieren.

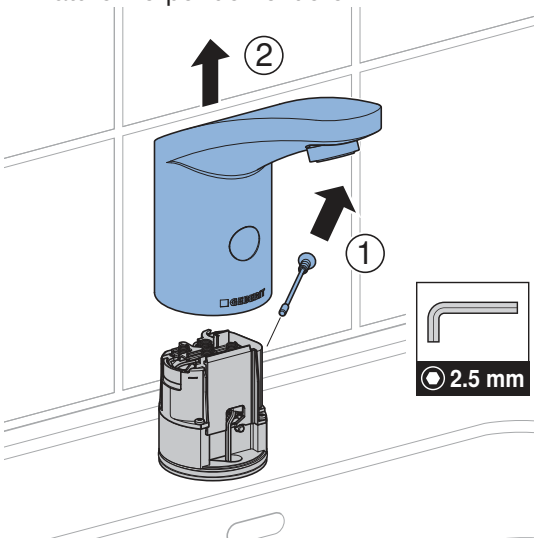

✓ Bei demontierter Sicherheitsschraube wird die Spülauslösung unterdrückt.

2 Wassertemperatur einstellen.

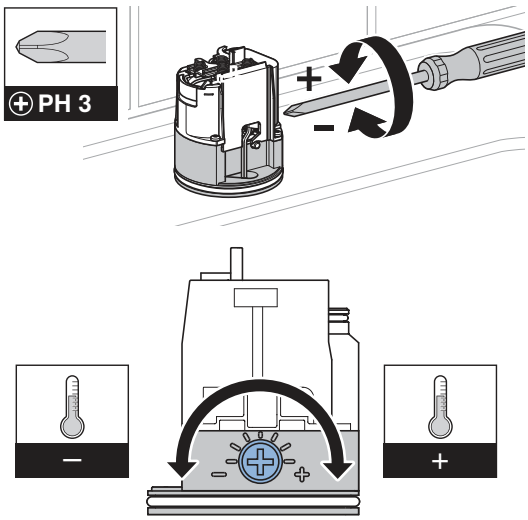

3 Armaturenkörper montieren und Sicherheitsschraube hineinschrauben.

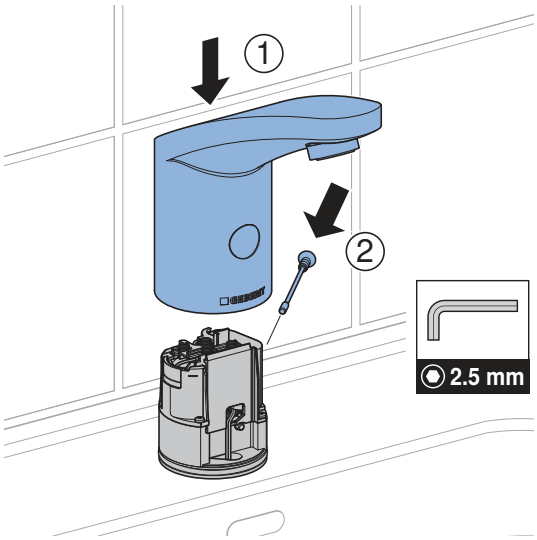

DE

Heisswasseranteil umstellen (mit Mischergriff)

Der Heisswasseranteil kann wahlweise auf 85 % (Werkseinstellung) oder auf 95 % eingestellt werden. Bei 85 % wird der Verstellbereich des Mischergriffs begrenzt.

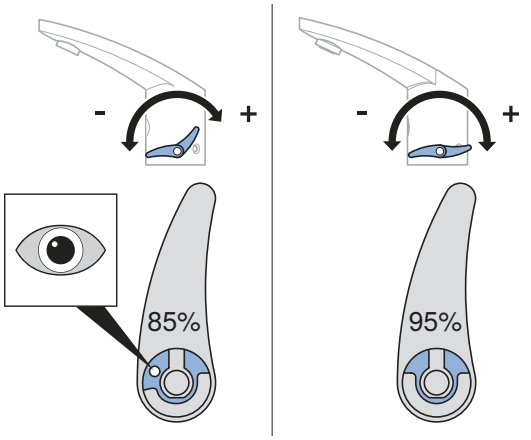

1 Mischergriff demontieren.

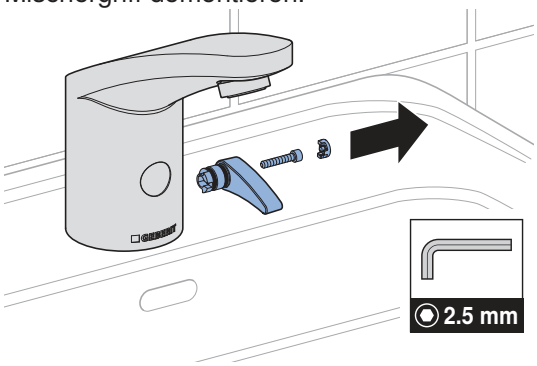

2 Warmwasserbegrenzer mit Zange aus dem Mischergriff entnehmen und um 180° drehen. O-Ring in die zweite Nut verschieben und Warmwasserbegrenzer wieder einsetzen.

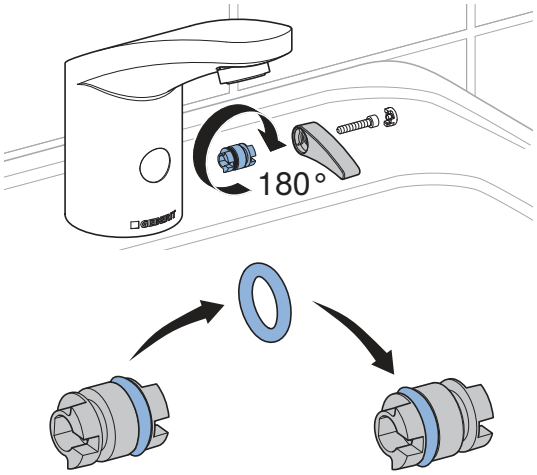

3 Mischergriff montieren.

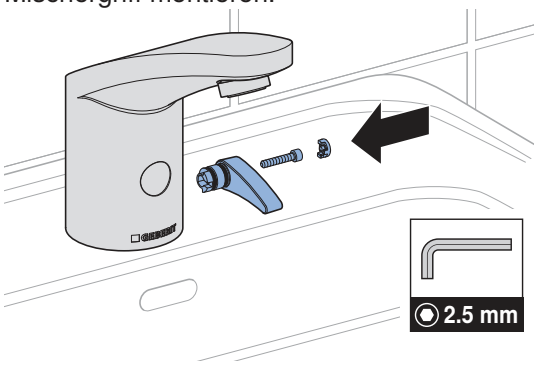

27021605762709131 © 02-2022
970.657.00.0(00)

Einstellungen vornehmen

Diese Einstellungen sind bei der Inbetriebnahme durch eine Fachkraft vorzunehmen.

Alle Funktionen oder Einstellungen können entweder mit einer Geberit App oder dem Geberit Service-Handy ausgeführt werden. Manuelle Einstellungen über den IR-Sensor sind nicht möglich.

Einstellungen mit Geberit Service-Handy

Mit dem Geberit Service-Handy stehen die folgenden Funktionen und Einstellungen zur Verfügung:

- Bedienung:
  – Spülung: Auslösen einer Spülung
  – Reinigung: Unterdrücken der Spülauslösung für einige Minuten
- Einstellen von Parametern und Funktionen → siehe Tabelle „Einstellungen“
- Anzeige von Geräteinformationen wie zum Beispiel Batteriekapazität oder Firmware-Version → siehe Tabelle „Informationen“
- Anzeige von statistischen Werten zur Benutzung → siehe Tabelle „Informationen“

In der folgenden Tabelle entsprechen die Nummern und Begriffe in der Spalte „Menüpunkt“ der Anzeige auf dem Geberit Service-Handy. Weitere Informationen dazu stehen in der Bedienungsanleitung des Geberit Service-Handys.

Tabelle 1: Einstellungen

Menüpunkt [EN] [DE]	Beschreibung	Anwendung	Bereich	Werks-einstellung
Befehle				
20 [Valve] [Ventil]	**Spülung auslösen** Spült so lange, bis die Spülung wieder gestoppt wird (maximal 10 min).	• Zur Funktionsprüfung des Magnetventils • Zum Ausspülen von stehendem Wasser (Stagnation) • Zum Desinfizieren des Leitungsstrangs und der Armatur (> 3 min bei > 70 °C) • Zur Winterentleerung	Ein = <OK> Aus = <OK>	Aus
21 [RangeTest] [TestErfas]	**Erfassungsbereich prüfen** Sobald sich ein Objekt im Erfassungsbereich befindet, blinkt die rote LED. Es wird keine Spülung ausgelöst. Die Funktion wird nach 90 s deaktiviert.	• Bei Problemen mit der Benutzererkennung	Ein = <OK> Aus = <OK>	Aus
22 [ResetSens] [ResetSens]	**IR-Sensoren kalibrieren** Die IR-Sensoren werden neu kalibriert. Hinweis: Während der Kalibrierung dürfen sich keine Hände oder Gegenstände im Waschbecken befinden.	• Bei Erfassungsstörungen • Bei veränderter Umgebung (z. B. neuer Waschtisch)	Start = <OK>	–

Menüpunkt [EN] [DE]	Beschreibung	Anwendung	Bereich	Werks-einstellung
23 [FactrySet] [Werkseinst]	**Werkseinstellungen** Alle Funktionen werden auf die Werkseinstellung zurückgesetzt.	• Zum Beheben von Funktionsstörungen	Start = <OK>	–
24 [CleanMode] [Reinigung]	**Reinigungsmodus aktivieren** Die Spülauslösung wird für 10 min unterdrückt. Die Funktion kann durch erneutes Verbinden mit dem Geberit Service-Handy vorzeitig gestoppt werden.	• Zum Reinigen der Armatur und des Waschtisches, ohne dass Wasser fliesst	Start = <OK> Stopp = <OK>	–
Programme				
30 [MainProgr] [Hauptmenü]	**Betriebsmodus** • Normalbetrieb: Die Armatur spült, solange sich ein Objekt im Erfassungsbereich befindet. Bei Bedarf kann eine Nachlaufzeit (Menüpunkt 43) eingestellt werden. • Trinkwassersparen: Die Armatur spült mit einer beschränkten Zeit (Menüpunkt 44).	• Zum Reduzieren des Wasserverbrauchs	[A] = Normalbetrieb [B] = Trinkwassersparen	Normalbetrieb
31 [Esaver] [E Sparen]	**Energiesparmodus** Nach Ablauf der Einsetzzeit (Menüpunkt 40) verlangsamt sich die Reaktionsgeschwindigkeit des IR-Sensors. Die Einsetzzeit startet nach der letzten Benutzung.	• Zum Verlängern der Batterielebensdauer	Ein = [ON] Aus = [OFF]	Aus
33 [IntFlush] [IntervSp]	**Intervallspülung** • Benutzergesteuert: Eine Spülung wird nach Ablauf des [Spülintervalls] (Menüpunkt 42) ausgelöst, wobei das Spülintervall bei jeder Benutzung neu gestartet wird. Die Spülzeit wird durch den Wert [Spülzeit Intervallspülung] (Menüpunkt 41) bestimmt. • Intervallgesteuert: Eine Spülung wird nach Ablauf des [Spülintervalls] (Menüpunkt 42) ausgelöst, unabhängig von den Benutzungen. Die Spülzeit wird durch den Wert [Spülzeit Intervallspülung] (Menüpunkt 41) bestimmt.	• Zum Nachfüllen des Siphons bei niedrigen Benutzerfrequenzen • Zum Ausspülen von stehendem Wasser in der Rohrleitung (Hygienefunktion, Verhinderung von Stagnation)	[0] = Aus [1] = Benutzergesteuert [2] = Intervallgesteuert	Benutzergesteuert

2702160576270913 1 © 02-2022
970.657.00.0(00)

Menüpunkt [EN] [DE]	Beschreibung	Anwendung	Bereich	Werks-einstellung
Parameter				
40 [ESaverT] [EnerSparZ]	**Einsetzzeit Energiesparen** Falls der Energiesparmodus (Menüpunkt 31) aktiviert ist, verlangsamt sich nach Ablauf der Einsetzzeit die Reaktionsgeschwindigkeit des IR-Sensors.	• Zum Verlängern der Batterielebensdauer	6–48 h	6 h
41 [IntFlushT] [IntervSpZ]	**Spülzeit Intervallspülung** Ist aktiv, wenn Menüpunkt 34 [Intervallspülung] auf [1] oder [2] ist.	–	1–200 s	5 s
42 [IntervalT] [IntervalZ]	**Spülintervall Intervallspülung** Ist aktiv, wenn Menüpunkt 34 [Intervallspülung] auf [1] oder [2] ist.	–	1–168 h	24 h
43 [RunOnTime] [NachlaufZ]	**Nachlaufzeit** Im Betriebsmodus Normalbetrieb (Menüpunkt 30 = [A]) spült die Armatur um die Nachlaufzeit weiter, nachdem das Objekt den Erfassungsbereich verlassen hat.	• Zum Reinigen von Utensilien	0–30 s	2 s
44 [WSaverT] [TWSparenZ]	**Laufzeit Trinkwassersparen** Im Betriebsmodus Trinkwassersparen (Menüpunkt 30 = [B]) spült die Armatur, solange sich ein Objekt im Erfassungsbereich befindet, aber nicht länger als die Laufzeit Trinkwassersparen.	• Zum Reduzieren des Wasserverbrauchs • Zur Entnahme einer bestimmten Wassermenge	3–30 s	10 s
45 [DetectRng] [Erfassdis]	**Erfassungsdistanz einstellen** Die Erfassungsdistanz ist in 5 Stufen einstellbar.	• Zum Optimieren der Benutzererkennung	0–4 [...] [0] = kurze Distanz [4] = grosse Distanz	1
46 [SensorUp] [SensOben]	**Sensorbetrieb oben** • [Aus]: Oberer IR-Sensor ist ausgeschaltet. (Beide IR-Sensoren können nicht gleichzeitig ausgeschaltet sein.) • [Auto]: IR-Sensor schaltet bei Bedarf automatisch auf [Dynamisch]. • [Dynamisch]: IR-Sensor reagiert nur auf sich bewegende Objekte.	• Zum Verbessern der Erfassungssicherheit bei störenden äusseren Einflüssen (z. B. stark reflektierende Objekte im Raum)	[0] = Aus [1] = Auto [2] = Dynamisch	Auto

27021605762709131 © 02-2022
970.657.00.0(00)

Menüpunkt [EN] [DE]	Beschreibung	Anwendung	Bereich	Werks-einstellung
47 [SensorLow] [SensUnten]	**Sensorbetrieb unten** • [Aus]: Unterer IR-Sensor ist ausgeschaltet. (Beide IR-Sensoren können nicht gleichzeitig ausgeschaltet sein.) • [Auto]: IR-Sensor schaltet bei Bedarf automatisch auf [Dynamisch]. • [Dynamisch]: IR-Sensor reagiert nur auf sich bewegende Objekte.	• Zum Verbessern der Erfassungssicherheit bei störenden äusseren Einflüssen (z. B. stark reflektierende Objekte im Raum)	[0] = Aus [1] = Auto [2] = Dynamisch	Auto

27021605762709131 © 02-2022
970.657.00.0(00)

Tabelle 2: Informationen

Menüpunkt [EN] [DE]	Beschreibung
Zähler	
50 [Days?] [SumBetrT?]	**Anzahl Betriebstage total** Zeigt die Anzahl Betriebstage seit Inbetriebnahme an.
51 [Uses?] [SumBenut?]	**Anzahl Benutzungen total** Zeigt die Anzahl Benutzungen seit Inbetriebnahme an.
52 [IntFlush?] [SumIntSp?]	**Anzahl Intervallspülungen total** Zeigt die Anzahl Intervallspülungen seit Inbetriebnahme an.
53 [↯ Days] [↯ SumBetrT]	**Anzahl Betriebstage Power-On** Zeigt die Anzahl Betriebstage seit dem letzten Einschalten an.
54 [↯ Uses] [↯ SumBenut]	**Anzahl Benutzungen Power-On** Zeigt die Anzahl Benutzungen seit dem letzten Einschalten an.
55 [↯ Flushes] [↯ SumSpül]	**Anzahl Intervallspülungen Power-On** Zeigt die Anzahl Intervallspülungen seit dem letzten Einschalten an.
Geräteinformationen	
60 [TypeNo] [Modell-Nr]	**Artikelnummer** Zeigt die Artikelnummer des IR-Sensors an. Beispiel: [242251001] = 242.251.00.1
61 [SWVersion] [SWVersion]	**Firmware-Version** Zeigt die Firmware-Version des IR-Sensors an. Beispiel: [0312] = Version 3.12
62 [SerialNo] [Serien-Nr]	**Seriennummer** Zeigt die Seriennummer des IR-Sensors an. Beispiel: 1234567
63 [ManufDate] [ProdDatum]	**Herstelldatum** Zeigt das Herstelldatum des IR-Sensors an. Beispiel: [1520] = Kalenderwoche 15/2020
64 [TypePower] [Netz/Batt]	**Versorgungsart** Zeigt die Versorgungsart an (Netz oder Batterie). Beispiel: [0] = Batterie / [1] = Netz
65 [Battery%] [Batterie%]	**Batterie** Zeigt die Batteriekapazität an. Beispiel: [73] %

Einstellungen mit Geberit App

Nach dem Verbinden einer Geberit App mit dem Gerät stehen die folgenden Funktionen und Einstellungen zur Verfügung:

- Bedienung:
  – Spülung: Auslösen einer Spülung
  – Reinigung: Unterdrücken der Spülauslösung für einige Minuten
- Einstellen von Parametern und Funktionen → siehe Tabelle „Einstellungen“
- Anzeige von Geräteinformationen wie zum Beispiel Batteriekapazität oder Firmware-Version → siehe Tabelle „Informationen“
- Anzeige von statistischen Werten zur Benutzung → siehe Tabelle „Informationen“
- Export von Geräteinformationen und statistischen Werten
- Anzeige von Fehlermeldungen
- Ausführen von Firmware-Updates
- Speichern und Übertragen von Voreinstellungen

Die Einstellungen können in der Geberit App als Voreinstellungen gespeichert und auf andere Geräte übertragen werden.

Tabelle 3: Einstellungen

Menüpunkt	Beschreibung	Anwendung	Bereich	Werkseinstellung
Bedienung				
[Spülung]	**Spülung auslösen** Spült so lange, bis die Spülung wieder gestoppt wird (maximal 10 min).	• Zur Funktionsprüfung des Magnetventils • Zum Ausspülen von stehendem Wasser (Stagnation) • Zum Desinfizieren des Leitungsstrangs und der Armatur (> 3 min bei > 70 °C) • Zur Winterentleerung	Ein/Aus	–
[Reinigung]	**Reinigungsmodus aktivieren** Die Spülauslösung wird für die [Reinigungszeit] unterdrückt.	• Zum Reinigen der Armatur und des Waschtisches, ohne dass Wasser fliesst	Ein/Aus	–
	[Reinigungszeit]	–	1–20 min	10 min

27021605762709131 © 02-2022
970.657.00.0(00)

Menüpunkt	Beschreibung	Anwendung	Bereich	Werkseinstellung
Geräteeinstellungen				
[Intervallspülung]	**Intervallspülung** • Benutzergesteuert: Eine Spülung wird nach Ablauf des [Spülintervalls] ausgelöst, wobei das Spülintervall bei jeder Benutzung neu gestartet wird. Die Spülzeit wird durch den Wert [Spülzeit] bestimmt. • Intervallgesteuert: Eine Spülung wird nach Ablauf des [Spülintervalls] ausgelöst, unabhängig von den Benutzungen. Die Spülzeit wird durch den Wert [Spülzeit] bestimmt. • Differenzspülung: Eine Spülung wird nach Ablauf des [Spülintervalls] ausgelöst, unabhängig von den Benutzungen. Falls innerhalb des [Spülintervalls] bereits Spülungen durchgeführt wurden wird nur die Differenz zur [Spülzeit] nachgespült.	• Zum Nachfüllen des Siphons bei niedrigen Benutzerfrequenzen • Zum Ausspülen von stehendem Wasser in der Rohrleitung (Hygienefunktion, Verhinderung von Stagnation)	[Aus], [Benutzergesteuert], [Intervallgesteuert], [Differenzspülung]	[Benutzergesteuert]
	[Spülzeit]	–	1–200 s	5 s
	[Spülintervall]	–	1–168 h	24 h
[Betriebsmodus]	**Betriebsmodus einstellen** • Normalbetrieb: Die Armatur spült, solange sich ein Objekt im Erfassungsbereich befindet. Bei Bedarf kann eine [Nachlaufzeit] eingestellt werden. • Trinkwassersparen: Die Armatur spült, solange sich ein Objekt im Erfassungsbereich befindet, aber nicht länger als die [Max. Spülzeit].	• Zum Reduzieren des Wasserverbrauchs	[Normalbetrieb] oder [Trinkwassersparen]	[Normalbetrieb]
	[Nachlaufzeit]	–	0–30 s	2 s
	[Max. Spülzeit]	–	3–30 s	10 s

27021605762709131 © 02-2022
970.657.00.0(00)

Menüpunkt	Beschreibung	Anwendung	Bereich	Werkseinstellung
[Erfassungsbereich]	**Erfassungsbereich prüfen** Zeigt an, wenn der Sensor eine Benutzung erkennt. Bei Erfassungsstörungen oder veränderter Umgebung kann der Sensor neu kalibriert werden. Dabei wird die Umgebung neu ausgemessen.	• Bei Problemen mit der Benutzererkennung	Automatisch	–
	[Erfassungsbereich]	• Zum Optimieren der Benutzererkennung	Kurze bis lange Distanz [0–4]	Mittlere Distanz [1]
	[Sensor neu kalibrieren] Hinweis: Während der Kalibrierung dürfen sich keine Hände oder Gegenstände im Waschbecken befinden.	• Bei Erfassungsstörungen • Bei veränderter Umgebung (z. B. neuer Waschtisch)	[Kalibrierung starten]	–
[Sensorbetrieb oben]	**Sensorbetrieb oben aktivieren** • [Aus]: Oberer IR-Sensor ist ausgeschaltet. (Beide IR-Sensoren können nicht gleichzeitig ausgeschaltet sein.) • [Auto]: IR-Sensor schaltet bei Bedarf automatisch auf [Dynamisch]. • [Dynamisch]: IR-Sensor reagiert nur auf sich bewegende Objekte.	• Zum Verbessern der Erfassungssicherheit bei störenden äusseren Einflüssen (z. B. stark reflektierende Objekte im Raum)	[Aus], [Auto], [Dynamisch]	[Auto]
[Sensorbetrieb unten]	**Sensorbetrieb unten aktivieren** • [Aus]: Unterer IR-Sensor ist ausgeschaltet. (Beide IR-Sensoren können nicht gleichzeitig ausgeschaltet sein.) • [Auto]: IR-Sensor schaltet bei Bedarf automatisch auf [Dynamisch]. • [Dynamisch]: IR-Sensor reagiert nur auf sich bewegende Objekte.	• Zum Verbessern der Erfassungssicherheit bei störenden äusseren Einflüssen (z. B. stark reflektierende Objekte im Raum)	[Aus], [Auto], [Dynamisch]	[Auto]
[Energiesparen]	**Energiesparmodus aktivieren** Nach Ablauf der [Einsetzzeit] verlangsamt sich die Reaktionsgeschwindigkeit des IR-Sensors. Die [Einsetzzeit] startet nach der letzten Benutzung.	• Zum Verlängern der Batterielebensdauer	Ein/Aus	Aus
	[Einsetzzeit]	–	6–48 h	6 h

27021605762709131 © 02-2022
970.657.00.0(00)

Menüpunkt	Beschreibung	Anwendung	Bereich	Werkseinstellung
[Volumenstrom]	**Volumenstrom** Um den Wasserverbrauch berechnen zu können, muss der Volumenstrom bei der Spülauslösung angegeben werden. Der Volumenstrom wird durch den Strahlregler bestimmt. Bei einem Austausch des Strahlreglers muss der Volumenstrom angepasst werden.	• Zum Berechnen des Wasserverbrauchs für die Statistikfunktion	1,3 l/min 1,9 l/min 3,8 l/min 6 l/min 0,5–7 l/min (benutzerdefiniert)	6 l/min
[Als Voreinstellung speichern]	**Voreinstellungen** Die aktuellen Einstellungen werden in der App gespeichert und können so auf andere Geräte übertragen werden.	• Zur Inbetriebnahme mehrerer Geräte mit den gleichen Einstellungen	–	–
[Werkseinstellungen]	**Werkseinstellungen** Alle Funktionen werden auf die Werkseinstellung zurückgesetzt.	• Zum Beheben von Funktionsstörungen	–	–

4 / 4

Tabelle 4: Information

Menüpunkt Geberit App	Beschreibung
[Name] und [Passwort]	Für jedes Gerät können ein Name und ein Passwort vergeben werden.
Informationen	
[Artikelnummer]	Zeigt die Artikelnummer der Armatur an.
[Firmware-Version]	Zeigt die Firmware-Version des IR-Sensors an.
[Seriennummer]	Zeigt die Seriennummer des IR-Sensors an.
[Herstelldatum]	Zeigt das Herstelldatum des IR-Sensors an.
[Versorgungsart]	Zeigt die Versorgungsart an (Netz oder Batterie).
Statistik	
[Statistik]	Zeigt verschiedene Informationen, wie die Anzahl Benutzungen oder den Wasserverbrauch in einem gewünschten Zeitraum, an.
Zähler	
[Betriebstage total]	Zeigt die Anzahl Betriebstage seit Inbetriebnahme an.
[Betriebstage seit letztem Power-On]	Zeigt die Anzahl Betriebstage seit dem letzten Einschalten an.
[Benutzungen total]	Zeigt die Anzahl Benutzungen seit Inbetriebnahme an.
[Benutzungen seit letztem Power-On]	Zeigt die Anzahl Benutzungen seit dem letzten Einschalten an.
[Spülungen total]	Zeigt die Anzahl Spülungen seit Inbetriebnahme an.
[Spülungen seit letztem Power-On]	Zeigt die Anzahl Spülungen seit dem letzten Einschalten an.
[Intervallspülungen total]	Zeigt die Anzahl Intervallspülungen seit Inbetriebnahme an.
[Intervallspülungen seit letztem Power-On]	Zeigt die Anzahl Intervallspülungen seit dem letzten Einschalten an.

Entsorgung

Inhaltsstoffe

Dieses Produkt ist konform mit den Anforderungen der Richtlinie 2011/65/EU (RoHS) (Beschränkung der Verwendung bestimmter gefährlicher Stoffe in Elektro- und Elektronikgeräten).

Entsorgung von Elektro- und Elektronik-Altgeräten



Das Symbol der durchgestrichenen Abfalltonne auf Rädern bedeutet, dass Elektro- und Elektronik-Altgeräte nicht im Restmüll entsorgt werden dürfen, sondern einer getrennten Entsorgung zuzuführen sind. Endnutzer sind gesetzlich verpflichtet, Altgeräte zur fachgerechten Entsorgung an öffentliche Entsorgungsträger, an Vertreiber oder an Geberit zurückzugeben. Zahlreiche Vertreiber von Elektro- und Elektronikgeräten sind zur unentgeltlichen Rücknahme von Elektro- und Elektronik-Altgeräten verpflichtet. Für eine Rückgabe an Geberit ist mit der zuständigen Vertriebs- oder Servicegesellschaft Kontakt aufzunehmen.

Altbatterien und Altakkumulatoren, die nicht vom Altgerät umschlossen sind, sowie Lampen, die zerstörungsfrei aus dem Altgerät entnommen werden können, sind vor der Abgabe an eine Entsorgungsstelle vom Altgerät zu trennen.

Falls personenbezogene Daten im Altgerät gespeichert sind, sind Endnutzer selbst dafür verantwortlich, diese vor der Abgabe an eine Entsorgungsstelle zu löschen.

27021605762709131 © 02-2022
970.657.00.0(00)

Safety

About this document

This document applies to the professional maintenance of the following products:

- Geberit washbasin tap type 185, mains or battery operation
- Geberit washbasin tap type 186, mains or battery operation

This document applies to the models of these washbasin taps with Bluetooth® interface. The specification plates for these washbasin taps are labelled with 'IWT-07-A' and the Geberit Connect logo.

Target group

Maintenance and repair work on this product may only be performed by skilled persons. A skilled person is a person who, due to their specialist education, training and/or experience, is able to recognise risks and avoid hazards that may arise when using the product.

Intended use

The Geberit washbasin taps type 185 and 186 are intended to extract tap water. Use for any other purpose is deemed improper. Geberit accepts no liability for the consequences of improper use.

Explanation of warning notes

Warning notes are placed at the location at which the hazard may occur.

Warning notes are structured as follows:

WARNING
Nature and source of the hazard
Possible consequences if the hazard is ignored.

► Measures to prevent the hazard.

The following signal words are used to indicate residual hazards in warning notes and important information.

Symbol	Signal word and meaning
	CAUTION The signal word denotes a hazard with a low degree of risk which, if not avoided, could result in minor or moderate injury.
	Symbol only. Refers to important information

Safety notes

Incorrect maintenance work or repairs can result in damage or malfunctions.

- Only use original spare parts when making repairs.
- Do not modify the product or add any additional modules.

Product description

Structure

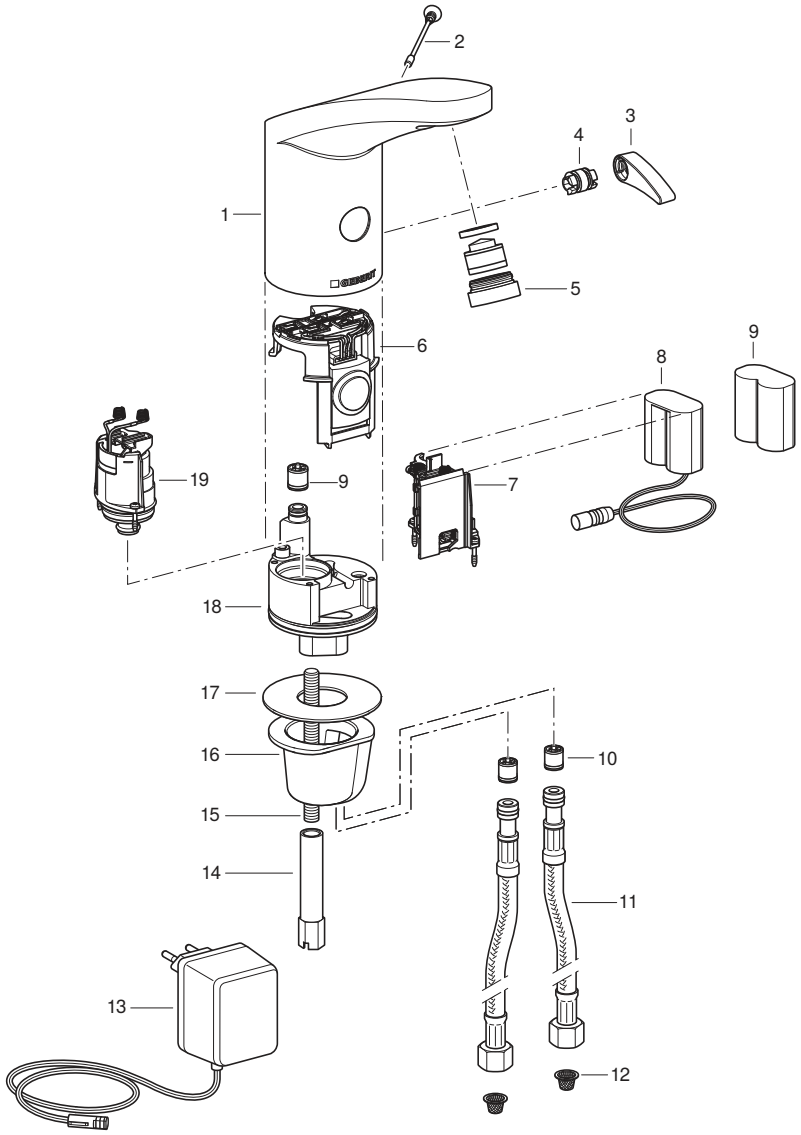

1 Tap housing
2 Shut-off screw
3 Mixer handle
4 Hot water limiter
5 Tap aerator
6 IR sensor
7 Battery compartment
8 Power supply adapter (mains operation)
9 Battery (battery operation)
10 Check valve
11 Reinforced braided hose
12 Basket filter
13 Power supply unit (mains operation)
14 Long nut
15 Threaded rod
16 Fastening sleeve
17 Flat gasket
18 Valve block
19 Solenoid valve

27021605762709131 © 02-2022
970.657.00.0(00)

Technical data

	Mains operation	Battery operation[1)]
Nominal voltage	230 V AC	–
Mains frequency	50 Hz	–
Operating voltage	12 V AC	6 V DC
Battery type	–	CR-P2 (6 V)
Operating pressure	0.5-8 bar	0.5–8 bar
Ambient temperature	1-40 °C	
Maximum water temperature	60 °C	
Maximum water temperature, short-term	90 °C	
Flow rate at 3 bar[2)]	6 l/min	
Wireless technology	Bluetooth® Low Energy[3)]	
Frequency range	2400–2483.5 MHz	
Maximum output power	4 dBm	

1) The battery service life is sufficient for around 200,000 actuations.

2) Tap aerators with a flow limitation of 1.3 l/min, 1.9 l/min or 3.8 l/min are available as accessories.

3) The Bluetooth® brand and its logos are the property of Bluetooth SIG, Inc. and are used under license by Geberit.

Simplified EU Declaration of Conformity

Geberit International AG hereby declares that the radio equipment type for Geberit washbasin taps type 185 and type 186 with mains, battery or generator operation complies with Directive 2014/53/EU.

The full text of the EU declaration of conformity is available at the following Internet address: https://doc.geberit.com/970893000.pdf

Simplified UK Declaration of Conformity

Hereby, Geberit International AG declares that the radio equipment type Geberit washbasin taps type 185 and type 186 with mains, battery or generator operation is in compliance with the Radio Equipment Regulations 2017.

The full text of the UK declaration of conformity is available at the following internet address: https://doc.geberit.com/970894000.pdf

Operation

Geberit Apps

Various Geberit apps are available for operation, settings and maintenance. The apps communicate with the device via a Bluetooth® interface.

The Geberit apps are available free of charge for Android and iOS smartphones in the respective App Stores.

Establishing connection with device

► Scan the QR code and follow the instructions on the landing page.

Geberit Apps

https://gbrt.io/dsvFD00

Manual settings via IR sensor

If devices feature a Bluetooth® interface, manual settings cannot be made via the IR sensor. All settings are made via a Geberit App.

27021605762709131 © 02-2022
970.657.00.0(00)

Troubleshooting

Malfunction	Cause	Rectification
Water jet too weak	Tap aerator dirty	► Clean the tap aerator. → See operation manual.
	Dirty basket filter	► Clean the basket filter. → See "Cleaning the basket filter (mains/ battery)", page 29.
	Pipe pressure too low	► Test pipe pressure (0.5–8 bar).
No flush actuation	Pipe pressure too low	► Test pipe pressure (0.5–8 bar).
	Network failure	► Check the power supply.
	Power supply unit defective	► Replace the power supply unit.
	Cable between power supply unit and power supply adapter is not connected	► Check the connection cable.
	Batteries dead	► Replace the battery. → See "Replacing the batteries", page 30.
	Battery terminals or contacts are corroded	► Clean the contacts or replace the battery. → See "Replacing the batteries", page 30.
	Battery is inserted incorrectly	► Insert the battery correctly.
	Tap aerator dirty or clogged	► Clean the tap aerator. → See operation manual.
	Basket filter dirty or clogged	► Clean the basket filter. → See "Cleaning the basket filter (mains/ battery)", page 29.
	Shut-off screw is missing or defective	► Insert or replace the shut-off screw.
	Tap is in cleaning mode	► Wait for the end of the cleaning mode (approx. 10 min)
	Detection distance not set correctly	► Optimise the detection distance. → See "Make settings", page 33.
	IR window is scratched or dirty	► Clean the IR window or replace the IR sensor.
	IR sensor defective or contacts dirty	► Clean the contacts or replace the IR sensor.
	Solenoid valve defective or contacts dirty	► Clean the contacts or replace the solenoid valve.
Water runs continuously	Pipe pressure too high	► Test pipe pressure (0.5–8 bar).
	IR sensor defective	► Replace the IR sensor.
	Incorrect sensor mode	► Adjust the sensor settings.→ See "Make settings", page 33.
	Solenoid valve defective	► Replace the solenoid valve.
	Interfering objects in the detection range	► Remove objects from the detection range. ► Recalibrate the IR sensor. → See "Make settings", page 33.

Malfunction	Cause	Rectification
Water runs constantly and stops if an object appears in the detection range	Spring contact probes between IR sensor and solenoid valve connected the wrong way round	► Test the plug connection.
Unwanted flow of water, either too soon or delayed	IR window dirty or wet	► Clean or dry the IR window.
	IR window scratched	► Clean the IR window or replace the IR sensor.
	Detection distance not set correctly	► Optimise the detection distance. → See "Make settings", page 33.
	IR sensor is being adversely affected by influences in the room (mirrors, metal surfaces, glass washbasins, etc.)	► Recalibrate the IR sensor. → See "Make settings", page 33.
Water runs although shut-off screw has been removed	IR sensor defective	► Replace the IR sensor.
Water drips from the tap housing	Seals defective	► Test the water way and replace seals.
	Solenoid valve does not close properly	► Clean or replace the solenoid valve.
Water temperature cannot be set	Water temperature is too high or too low	► Open the angle stop valves completely. ► Test the differentiated pressure between the hot- and cold-water pipe (max. 1.5bar) ► Test the water temperatures in the drinking water network.
	Dirty basket filter	► Clean the basket filter. → See "Cleaning the basket filter (mains/ battery)", page 29.
	Check valve in the tap housing is blocked	► Rectify the blocking or replace the check valve.
	Reinforced braided hoses for hot and cold water mixed up	► Connect the reinforced braided hoses correctly.
Red LED flashes 6 times after a flush actuation	Battery almost dead	► Replace the battery. → See "Replacing the batteries", page 30.
Red LED flashes permanently, no flush actuation	Battery dead	► Replace the battery. → See "Replacing the batteries", page 30.

27021605762709131 © 02-2022
970.657.00.0(00)

Maintenance

Maintenance performed by the operator

The operator may perform the following maintenance work. → See operation manual 970.656.00.0.

- Activate cleaning with the Geberit App
- Activate continuous flush with the Geberit App
- Clean the tap housing
- Clean the tap aerator
- Adjust the water temperature
- Clean the basket filter

Maintenance performed by skilled persons

The maintenance work described in the following chapters may only be performed by skilled persons.

Maintenance intervals

The following tasks must be carried out when necessary or at the specified intervals at the latest.

Task	Interval
Clean the tap housing	Weekly, by operator
Clean the tap aerator	Monthly, by operator
Clean the basket filter	Annually, by operator or skilled person
Replace battery	After approx. 200,000 flushes, by skilled person
Adjust the water temperature (for models with mixer without handle)	By skilled person as required
Adjust proportion of hot water	By skilled person as required

Cleaning the basket filter (mains/ battery)

1 Close the angle stop valves.

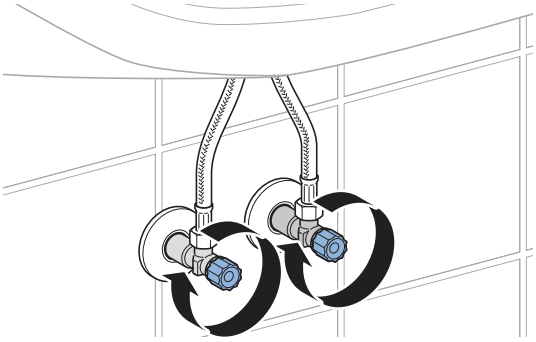

2 Disconnect the reinforced braided hoses.

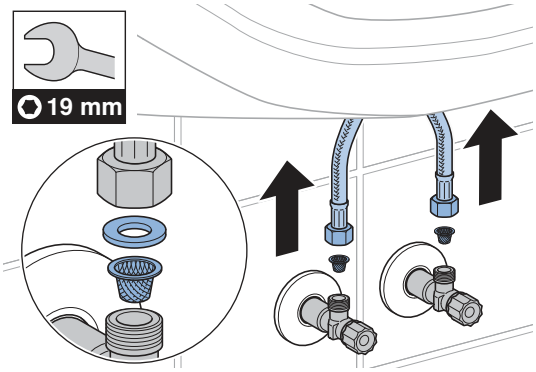

3 Clean the basket filter.

4 Reconnect the reinforced braided hoses.

5 Open the angle stop valves.

Replacing the batteries

When using Geberit washbasin taps with battery operation, the batteries will last for around 200,000 actuations. When the battery is almost dead, the red LED will flash in the IR sensor window.

Prerequisite

– A replacement battery is available (6 V lithium battery CR-P2).

– There are no objects in the washbasin.

CAUTION

Risk of burns

Short-circuiting the spring contact probes or battery contacts can result in burns or damage to property.

► Ensure that the tap housing is only ever pushed onto the valve block in the correct position.

► Only connect the battery to the contacts in the battery compartment.

1 Demount the mixer handle.

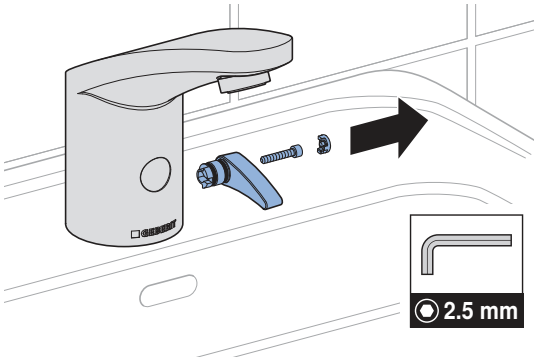

2 Demount the tap housing.

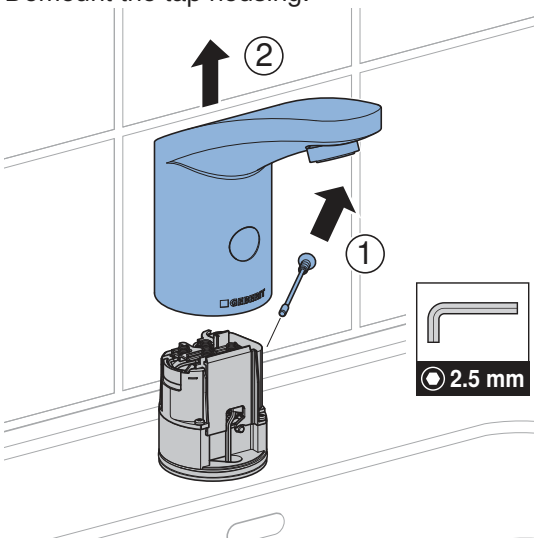

3 Remove dead batteries and dispose of them appropriately.

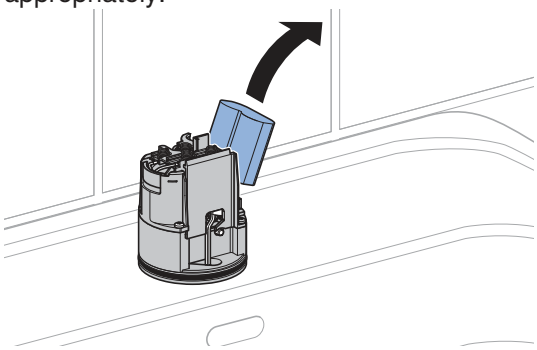

4 Insert new batteries.

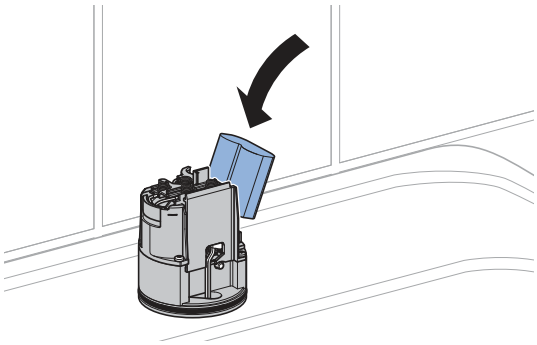

✓ LED lights up for 1 second.

5 Reassemble all parts by following the steps in reverse order.

6 Hold your hand under the washbasin tap to test the function.

27021605762709131 © 02-2022
970.657.00.0(00)

Adjust water temperature (with mixer, without handle)

CAUTION

Risk of burns

Short-circuiting the spring contact probes or battery contacts can result in burns or damage to property.

- ► Ensure that the tap housing is only ever pushed onto the valve block in the correct position.
- ► Only connect the battery to the contacts in the battery compartment.

1 Unscrew and remove the shut-off screw and demount the tap housing.

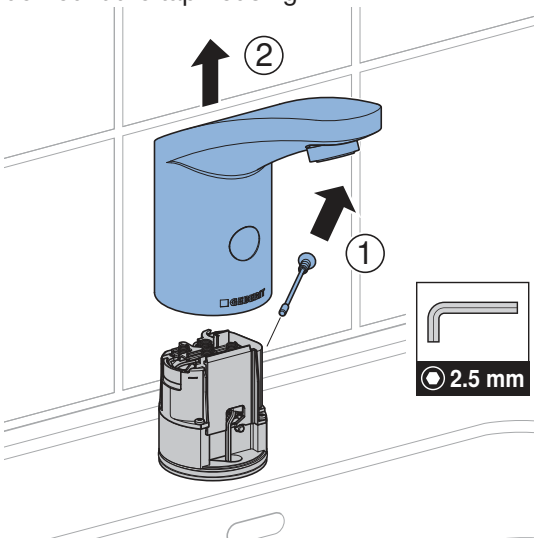

✓ The flush actuation is suppressed when the shut-off screw is removed.

2 Adjust the water temperature.

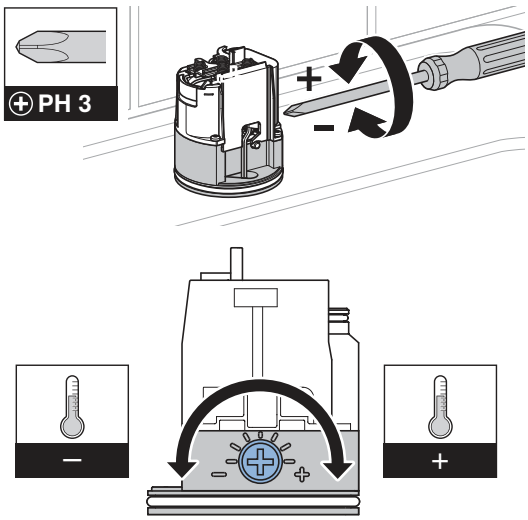

3 Mount the tap housing and screw in the shut-off screw.

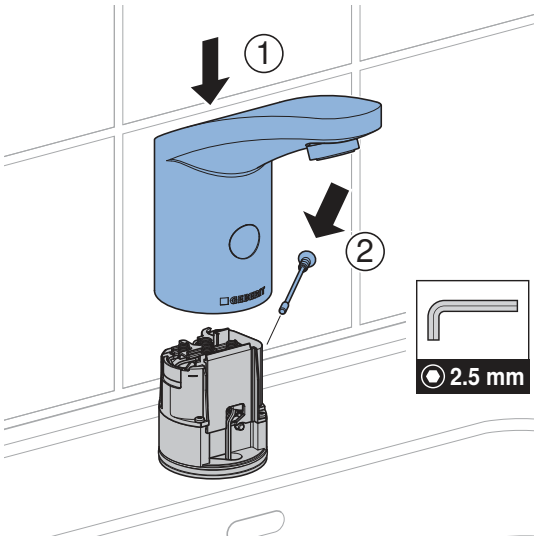

EN

Adjust proportion of hot water (with mixer handle)

The proportion of hot water can either be set to 85% (factory setting) or 95%. At 85%, the adjustable range of the mixer handle is limited.

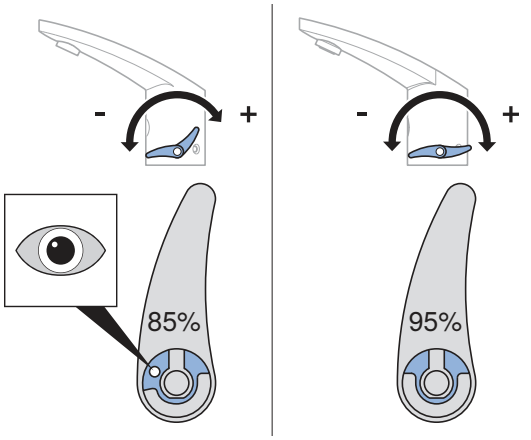

1 Demount the mixer handle.

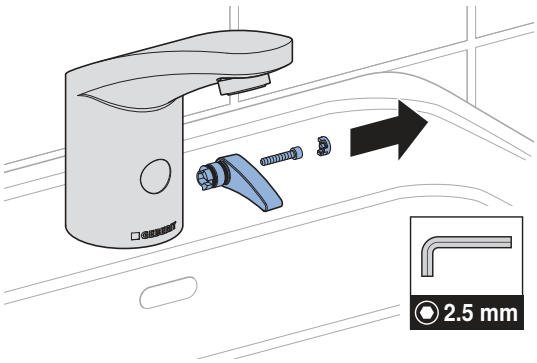

2 Remove the hot water limiter from the mixer handle using pliers and rotate it 180°. Move the O-ring into the second groove and re-insert the hot water limiter.

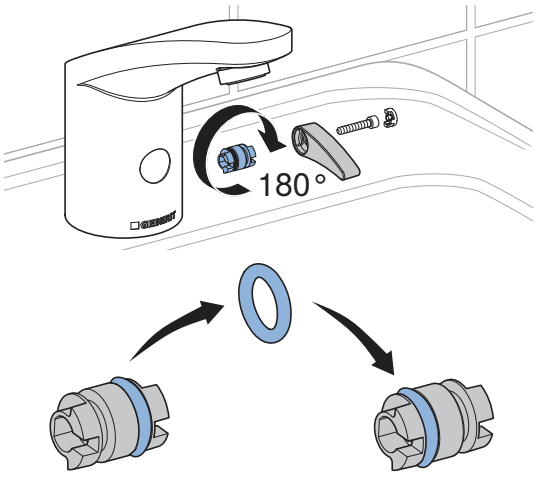

3 Mount the mixer handle.

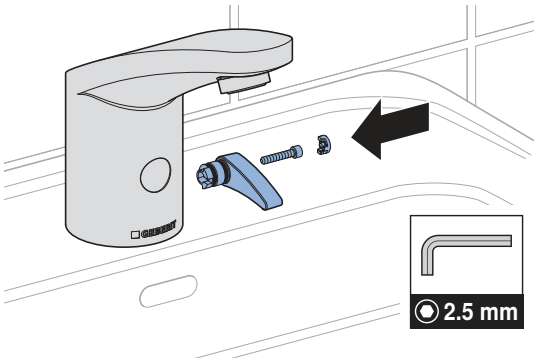

27021605762709131 © 02-2022
970.657.00.0(00)

Make settings

These settings must be made by a skilled person during the commissioning process.

All functions or settings can be made with either the Geberit App or the Geberit Service Handy. It is not possible to make manual settings via the IR sensor.

Make settings using the Geberit Service Handy

The following functions and settings are available with the Geberit Service Handy:

- Operation:
  – Flushing: Activating a flush
  – Cleaning: Suppressing the flush actuation for a few minutes
- Setting parameters and functions → See the ‘Settings’ table
- Displaying device information such as the battery capacity or firmware version → See the ‘Information’ table
- Displaying statistical values for use → See the ‘Information’ table

The numbers and terms in the ‘Menu item’ column in the following table correspond to what can be seen on the display of the Geberit Service Handy. Further information can be found in the user manual of the Geberit Service Handy.

Table 1: Settings

Menu item [EN] [DE]	Description	Application	Area	Factory setting
Commands				
20 [Valve] [Ventil]	**Actuate flush** Flushes until the flush is stopped again (max. 10 minutes).	• To run a function test on the solenoid valve • To flush out standing water (stagnation) • To disinfect the line system and the tap (> 3 min at > 70 C) • To carry out winter emptying	On = <OK> Off = <OK>	Off
21 [RangeTest] [TestErfas]	**Check detection range** As soon as an object is located in the detection range, the red LED lights up. No flush is actuated. The function is deactivated after 90 seconds.	• In the case of problems with user recognition	On = <OK> Off = <OK>	Off
22 [ResetSens] [ResetSens]	**Calibrate the IR sensors** The IR sensors are recalibrated. Note: There must be no hands or objects in the washbasin during calibration.	• In the event of detection malfunctions • In the event of a changed environment (e.g. new washbasin)	Start = <OK>	–
23 [FactrySet] [Werkseinst]	**Factory settings** All functions are reset to factory settings.	• To remedy malfunctions	Start = <OK>	–

Menu item [EN] [DE]	Description	Application	Area	Factory setting
24 [CleanMode] [Reinigung]	**Activate cleaning mode** The flush actuation is suppressed for 10 minutes. The function can be stopped early by re-establishing the connection with the Geberit Service Handy.	• To clean the tap and the washbasin without the water running	Start = <OK> Stop = <OK>	–
Programmes				
30 [MainProgr] [Hauptmenü]	**Operation mode** • Normal operation: The tap flushes as long as an object is in the detection range. A run-on time (menu item 43) can be set if necessary. • Water saver: The tap flushes with a restricted time (menu item 44).	• To reduce the water consumption	[A] = Normal operation [B] = Water saver	Normal operation
31 [Esaver] [E Sparen]	**Economy mode** The reaction speed of the IR sensor reduces after the starting time has elapsed (menu item 40). The starting time starts after the last use.	• To extend the battery lifetime	On = [ON] Off = [OFF]	Off
33 [IntFlush] [IntervSp]	**Interval flush** • User-controlled: A flush is actuated at the end of the [flush interval] (menu item 42), whereby the flush interval is restarted with every use. The flush time is determined by the [interval flush flush time] (menu item 41) value. • Interval-controlled: A flush is actuated at the end of the [flush interval] (menu item 42), regardless of the number of uses. The flush time is determined by the [interval flush flush time] (menu item 41) value.	• To fill the trap in the case of low user frequencies • To flush out standing water in the pipe (hygiene function – to prevent stagnation)	[0] = Off [1] = User-controlled [2] = Interval-controlled	User-controlled
Parameter				
40 [ESaverT] [EnerSparZ]	**Starting time for energy saver** If economy mode (menu item 31) is activated, the reaction speed of the IR sensor slows down once the starting time has elapsed.	• To extend the battery lifetime	6–48 h	6 h

27021605762709131 © 02-2022
970.657.00.0(00)

Menu item [EN] [DE]	Description	Application	Area	Factory setting
41 [IntFlushT] [IntervSpZ]	**Flush time for interval flush** Is active when menu item 34 [Interval flush] is set to [1] or [2].	–	1–200 s	5 s
42 [IntervalT] [IntervalZ]	**Flush interval for interval flush** Is active when menu item 34 [Interval flush] is set to [1] or [2].	–	1–168 h	24 h
43 [RunOnTime] [NachlaufZ]	**Run-on time** In normal operation mode (menu item 30 = [A]) the tap continues to flush for the run-on time after the object has been removed from the detection range.	• To clean utensils	0–30 s	2 s
44 [WSaverT] [TWSparenZ]	**Running time for water saver** In water saver operation mode (menu item 30 = [B]), the tap flushes as long as an object is in the detection range, but not longer than the water saver running time.	• To reduce the water consumption • To extract a certain amount of water	3–30 s	10 s
45 [DetectRng] [Erfassdis]	**Set detection range** The detection distance can be set to 5 different levels.	• To optimise user recognition	0–4 [...] [0] = short distance [4] = large distance	1
46 [SensorUp] [SensOben]	**Sensor operation (top)** • [Off]: Upper IR sensor is switched off. (It is not possible for both IR sensors to be switched off at the same time.) • [Auto]: IR sensor switches automatically to [Dynamic] if required. • [Dynamic]: IR sensor only reacts to moving objects.	• To improve detection safety in case of external influences (e.g. highly reflective objects in the room).	[0] = Off [1] = Auto [2] = Dynamic	Auto

Menu item [EN] [DE]	Description	Application	Area	Factory setting
47 [SensorLow] [SensUnten]	**Sensor operation (bottom)** • [Off]: Lower IR sensor is switched off. (It is not possible for both IR sensors to be switched off at the same time.) • [Auto]: IR sensor switches automatically to [Dynamic] if required. • [Dynamic]: IR sensor only reacts to moving objects.	• To improve detection safety in case of external influences (e.g. highly reflective objects in the room).	[0] = Off [1] = Auto [2] = Dynamic	Auto

27021605762709131 © 02-2022
970.657.00.0(00)

Table 2: Information

Menu item [EN] [DE]	Description
Counters	
50 [Days?] [SumBetrT?]	**Total number of days of operation.** Indicates the number of days of operation since commissioning.
51 [Uses?] [SumBenut?]	**Total number of uses** Indicates the number of uses since commissioning.
52 [IntFlush?] [SumIntSp?]	**Total number of interval flushes** Indicates the number of interval flushes since commissioning.
53 [↯ Days] [↯ SumBetrT]	**Number of days of operation power-on** Indicates the number of days of operation since the last switch-on.
54 [↯ Uses] [↯ SumBenut]	**Number of uses power-on** Indicates the number of uses since the last switch-on.
55 [↯ Flushes] [↯ SumSpül]	**Number of interval flushes power-on** Indicates the number of interval flushes since the last switch-on.
Device information	
60 [TypeNo] [Modell-Nr]	**Article number** Indicates the article number of the IR sensor. Example: [242251001] = 242.251.00.1
61 [SWVersion] [SWVersion]	**Firmware version** Indicates the firmware version of the IR sensor. Example: [0312] = Version 3.12
62 [SerialNo] [Serien-Nr]	**Serial number** Indicates the serial number of the IR sensor Example: 1234567
63 [ManufDate] [ProdDatum]	**Manufacturing date** Indicates the manufacturing date of the IR sensor. Example: [1520] = Calendar week 15/2020
64 [TypePower] [Netz/Batt]	**Type of power supply** Indicates the type of power supply (mains or battery). Example: [0] = Battery / [1] = Mains
65 [Battery%] [Batterie%]	**Battery** Displays the battery capacity. Example: [73]%

Make settings with the Geberit App

After connecting a Geberit app to the device, the following functions and settings are available:

- Operation:
  – Flushing: Activating a flush
  – Cleaning: Suppressing the flush actuation for a few minutes
- Setting parameters and functions → See the ‘Settings’ table
- Displaying device information such as the battery capacity or firmware version → See the ‘Information’ table
- Displaying statistical values for use → See the ‘Information’ table
- Exporting device information and statistical values
- Displaying error messages
- Carrying out firmware updates
- Saving and transferring presettings

The settings can be saved in the Geberit App as presettings and transferred to other devices.

Table 3: Settings

Menu item	Description	Application	Area	Factory setting
Operation				
[Flush]	**Actuate flush** Flushes until the flush is stopped again (max. 10 minutes).	• To run a function test on the solenoid valve • To flush out standing water (stagnation) • To disinfect the line system and the tap (> 3 min at > 70 C) • To carry out winter emptying	On/Off	–
[Cleaning]	**Activate cleaning mode** The flush actuation is suppressed for the [cleaning time].	• To clean the tap and the washbasin without the water running	On/Off	–
	[Cleaning time]	–	1–20 min	10 min

27021605762709131 © 02-2022
970.657.00.0(00)

Menu item	Description	Application	Area	Factory setting
Device settings				
[Interval flush]	**Interval flush** • User-controlled: A flush is actuated at the end of the [flush interval], whereby the flush interval is restarted with every use. The flush time is determined by the [flush time] value. • Interval-controlled: A flush is actuated at the end of the [flush interval], regardless of the number of uses. The flush time is determined by the [flush time] value. • Difference flush: A flush is actuated at the end of the [flush interval], regardless of the number of uses. If flushes have already been performed within the [flush interval], the postflush only makes up the difference in [flush time].	• To fill the trap in the case of low user frequencies • To flush out standing water in the pipe (hygiene function – to prevent stagnation)	[Off], [User-controlled], [Interval-controlled], [Difference flush]	[User-controlled]
	[Flush time]	–	1–200 s	5 s
	[Flush interval]	–	1–168 h	24 h
[Operation mode]	**Set operation mode** • Normal operation: The tap flushes as long as an object is in the detection range. A [run-on time] can be set if necessary. • Water saver: The tap flushes as long as an object is in the detection range, but not longer than the [max. flush time].	• To reduce the water consumption	[Normal operation] or [water saver]	[Normal operation]
	[Run-on time]	–	0–30 s	2 s
	[Max. flush time]	–	3–30 s	10 s
[Detection range]	**Check detection range** Indicates when the sensor detects a user. The sensor can be recalibrated in the event of detection faults or a change in environment. The environment is re-evaluated in the process.	• In the case of problems with user recognition	Automatic	–
	[Detection range]	• To optimise user recognition	Short to long distance [0–4]	Medium distance [1]
	[Recalibrate sensor] Note: There must be no hands or objects in the washbasin during calibration.	• In the event of detection malfunctions • In the event of a changed environment (e.g. new washbasin)	[Start calibration]	–

27021605762709131 © 02-2022
970.657.00.0(00)

Menu item	Description	Application	Area	Factory setting
[Sensor operation (top)]	**Activate sensor operation (top)** • [Off]: Upper IR sensor is switched off. (It is not possible for both IR sensors to be switched off at the same time.) • [Auto]: IR sensor switches automatically to [Dynamic] if required. • [Dynamic]: IR sensor only reacts to moving objects.	• To improve detection safety in case of external influences (e.g. highly reflective objects in the room)	[Off], [Auto], [Dynamic]	[Auto]
[Sensor operation (bottom)]	**Activate sensor operation (bottom)** • [Off]: Lower IR sensor is switched off. (It is not possible for both IR sensors to be switched off at the same time.) • [Auto]: IR sensor switches automatically to [Dynamic] if required. • [Dynamic]: IR sensor only reacts to moving objects.	• To improve detection safety in case of external influences (e.g. highly reflective objects in the room)	[Off], [Auto], [Dynamic]	[Auto]
[Energy saver]	**Activate economy mode** The reaction speed of the IR sensor reduces after the [starting time] has elapsed. The [starting time] starts after the last use.	• To extend the battery lifetime	On/Off	Off
	[Starting time]	–	6–48 h	6 h
[Volumetric flow rate]	**Volumetric flow rate** To calculate the water consumption, the volumetric flow rate must be specified when the flush is actuated. The volumetric flow rate is determined by the tap aerator. When replacing the tap aerator, the volumetric flow rate must be adjusted.	• To calculate the water consumption for the statistics function	1.3 l/min 1.9 l/min 3.8 l/min 6 l/min 0.5–7 l/min (user-defined)	6 l/min
[Save as presetting]	**Presettings** The current settings are saved in the app, which means they can be transferred to other devices.	• To commission several devices with the same settings	–	–
[Factory settings]	**Factory settings** All functions are reset to factory settings.	• To remedy malfunctions	–	–

27021605762709131 © 02-2022
970.657.00.0(00)

Table 4: Information

Geberit App menu item	Description
[Name] and [password]	A name and a description can be assigned for each device.
Information	
[Article number]	Indicates the article number of the washbasin tap.
[Firmware version]	Indicates the firmware version of the IR sensor.
[Serial number]	Indicates the serial number of the IR sensor.
[Manufacturing date]	Indicates the manufacturing date of the IR sensor.
[Type of power supply]	Indicates the type of power supply (mains or battery).
Statistics	
[Statistics]	Indicates various information such as the number of uses or water consumption in a desired time period.
Counters	
[Total number of days of operation]	Indicates the number of days of operation since commissioning.
[Number of days of operation since last power-on]	Indicates the number of days of operation since the last switch-on.
[Total number of uses]	Indicates the number of uses since commissioning.
[Number of uses since last power-on]	Indicates the number of uses since the last switch-on.
[Total number of flushes]	Indicates the number of flushes since commissioning.
[Flushes since last power-on]	Indicates the number of flushes since the last switch-on.
[Total number of interval flushes]	Indicates the number of interval flushes since commissioning.
[Interval flushes since last power-on]	Indicates the number of interval flushes since the last switch-on.

Disposal

Constituents

This product meets the requirements of Directive 2011/65/EU (RoHS) (restriction of the use of certain hazardous substances in electrical and electronic equipment).

Disposal of waste electrical and electronic equipment



The symbol of the crossed-out wheeled bin means that waste electrical and electronic equipment (WEEE) must be disposed of separately and not with other non-recyclable waste. End users are legally obliged to return old equipment to public waste disposal authorities, distributors, or Geberit for proper disposal. Many distributors of electrical and electronic equipment are obliged to take back WEEE free of charge. Contact the responsible sales or service company to return the WEEE to Geberit.

Used batteries and accumulators that are not enclosed within the old equipment, as well as lamps that can be removed from the old equipment in a non-destructive manner, must be separated from the old equipment before being handed over to a disposal point.

If personal data is stored on the old equipment, end users themselves are responsible for deleting it before handing it over to a disposal point.

27021605762709131 © 02-2022
970.657.00.0(00)

Sécurité

Au sujet de ce document

Le présent document s'applique à la maintenance appropriée des produits suivants :

- Robinetterie de lavabo Geberit type 185, alimentation sur secteur ou par pile
- Robinetterie de lavabo Geberit type 186, alimentation sur secteur ou par pile

Ce document s'applique au modèle de ces robinetteries de lavabo doté d'une interface Bluetooth®. La plaque signalétique de ces robinetteries de lavabo comporte la mention « IWT-07-A » et le logo Geberit Connect.

Clientèle visée

Ce produit ne doit être entretenu et réparé que par des personnes qualifiées. On entend par personne qualifiée, une personne qui, en raison de ses connaissances techniques, de sa formation et/ou de son expérience, est en mesure d'identifier des risques et d'éviter les dangers survenant lors de l'utilisation du produit.

Utilisation conforme

Les robinetteries de lavabo Geberit de types 185 et186 sont conçues pour le prélèvement d'eau du robinet. Toute autre utilisation est considérée comme non conforme. Geberit ne saurait être tenu responsable des conséquences d'une utilisation non conforme.

Remarque concernant les avertissements

Les avertissements sont placés aux endroits où peuvent survenir les dangers.

Les avertissements se présentent sous la forme suivante :

AVERTISSEMENT
Type et source du danger
Conséquences possibles lorsque le danger est négligé.

► Mesures pour éviter le danger.

Les mots clés suivants sont utilisés pour indiquer des risques résiduels dans les avertissements et donner des informations importantes.

Symbole	Mot clé et signification
	ATTENTION Ce mot clé désigne un risque à potentiel faible qui, s'il n'est pas évité, peut entraîner des blessures légères ou modérées.
	Présence de ce seul symbole. Signale une information importante

Consignes de sécurité

Les travaux de maintenance ou les réparations inappropriés peuvent entraîner des endommagements ou des dysfonctionnements.

- N'utiliser que des pièces détachées d'origine pour les réparations.
- N’effectuer aucune modification ou installation complémentaire sur le produit.

27021605762709131 © 02-2022
970.657.00.0(00)

Descriptif du produit

Structure

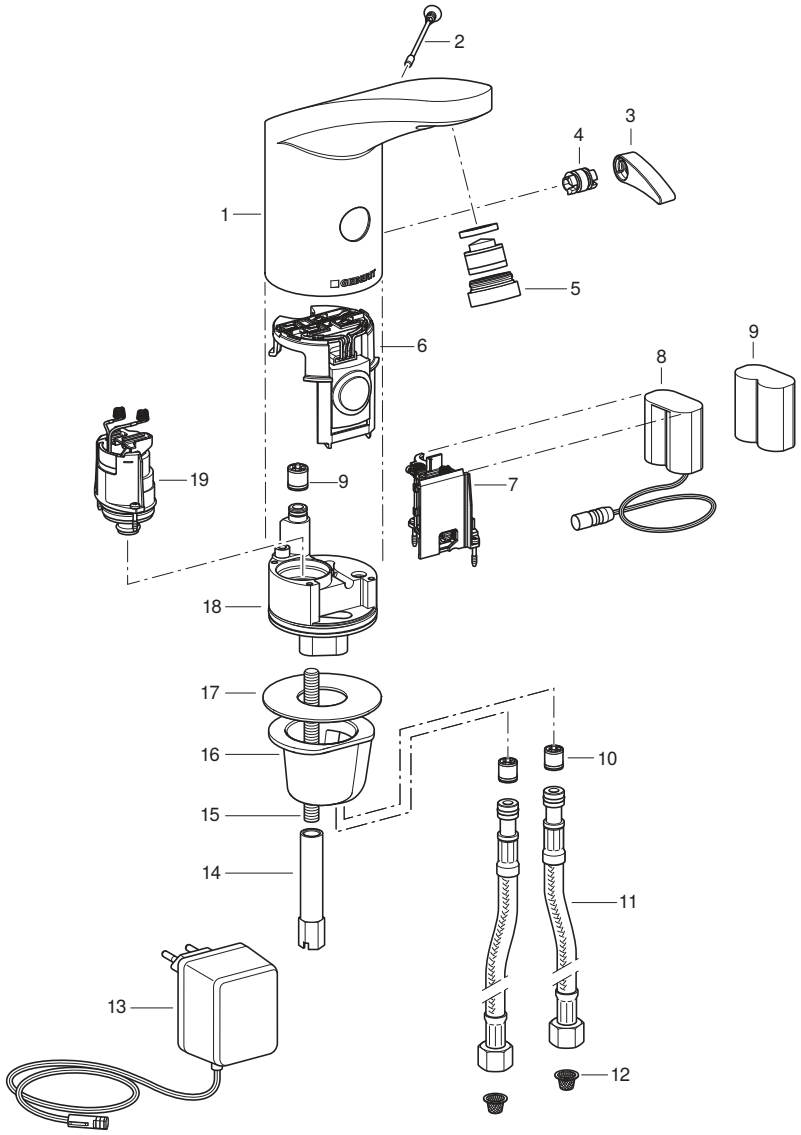

1 Corps de robinet
2 Vis de coupure
3 Poignée de mitigeur
4 Limiteur de température
5 Mousseur
6 Capteur infrarouge
7 Boîtier pour piles
8 Adaptateur secteur (alimentation sur secteur)
9 Pile (alimentation par pile)
10 Clapet antiretour
11 Flexible à tresse métallique
12 Filtre panier
13 Bloc d'alimentation (alimentation sur secteur)
14 Écrou long
15 Tige filetée
16 Douille de fixation
17 Joint plat
18 Bloc vanne
19 Électrovanne

Caractéristiques techniques

	Alimentation sur secteur	Alimentation par pile[1)]
Tension nominale	230 V c.a.	–
Fréquence du réseau	50 Hz	–
Tension de fonctionnement	12 V c.a.	6 V c.c.
Type de pile	–	CR-P2 (6 V)
Pression de service	0,5–8 bar	0,5–8 bars
Température ambiante	1–40 °C	
Température maximale de l'eau	60 °C	
Température maximale de l'eau, momentanée	90 °C	
Débit à 3 bar[2)]	6 l/min	
Technologie radio	Bluetooth® Low Energy[3)]	
Plage de fréquence	2400–2483,5 MHz	
Puissance de sortie maximale	4 dBm	

1) La durée de vie de la pile couvre environ 200 000 déclenchements.

2) Des mousseurs permettant de limiter le débit à 1,3 l/min, 1,9 l/min ou 3,8 l/min sont disponibles comme accessoires.

3) La marque Bluetooth® et ses logos sont la propriété de Bluetooth SIG, Inc. et sont utilisés par Geberit sous licence.

Déclaration UE de conformité simplifiée

Geberit International AG déclare par la présente que le type d'équipement radio robinetterie de lavabo Geberit type 185 et type 186 avec alimentation sur secteur, par pile ou par générateur est conforme à la directive 2014/53/UE.

Le texte complet de la déclaration UE de conformité est disponible à l'adresse internet suivante : https://doc.geberit.com/970893000.pdf

27021605762709131 © 02-2022
970.657.00.0(00)

Utilisation

Les applis Geberit

Diverses applis de Geberit sont disponibles pour l'utilisation, les réglages et la maintenance. Les applis communiquent via une interface Bluetooth® avec l'appareil.

Les applis Geberit sont disponibles gratuitement pour les smartphones Android et iOS dans l'App Store correspondant.

Établissement de la connexion avec l'appareil

► Scanner le code QR et suivre les instructions sur la page d'arrivée.

Geberit Apps

https://gbrt.io/dsvFD00

Réglages manuels à l'aide du capteur infrarouge

Pour les appareils dotés d'une interface Bluetooth®, aucun réglage manuel à l'aide du capteur infrarouge ne peut être effectué. Tous les réglages sont opérés à l'aide de l'application Geberit.

Dépannage

Dérangement	Cause	Dépannage
Jet d'eau trop faible	Mousseur encrassé	► Nettoyer le mousseur. → Voir le manuel d'utilisation.
	Filtre panier encrassé	► Nettoyer le filtre panier. → Voir « Nettoyage du filtre panier (secteur/pile) », page 51.
	Pression d'alimentation trop faible	► Vérifier la pression d'alimentation (0,5–8 bar).
Pas de déclenchement du rinçage	Pression d'alimentation trop faible	► Vérifier la pression d'alimentation (0,5–8 bar).
	Coupure d'électricité	► Vérifier l'alimentation électrique.
	Bloc d'alimentation défectueux	► Remplacer le bloc d'alimentation.
	Le câble entre le bloc d'alimentation et l'adaptateur secteur n'est pas branché	► Contrôler le branchement.
	Piles épuisées	► Remplacer la pile. → Voir « Remplacer les piles », page 51.
	Les pôles ou contacts de la pile sont corrodés	► Nettoyer les contacts ou remplacer la pile. → Voir « Remplacer les piles », page 51.
	La pile est mal insérée	► Placer la pile dans le bon sens.
	Mousseur encrassé ou bouché	► Nettoyer le mousseur. → Voir le manuel d'utilisation.
	Filtre panier encrassé ou bouché	► Nettoyer le filtre panier. → Voir « Nettoyage du filtre panier (secteur/pile) », page 51.
	La vis de coupure manque ou est défectueuse	► Insérer ou remplacer la vis de coupure.
	La robinetterie est en mode nettoyage	► Attendre la fin du mode nettoyage (env. 10 minutes).
	Distance de détection mal réglée	► Optimiser la distance de détection. → Voir « Procéder aux réglages », page 54.
	Optique infrarouge rayée ou sale	► Nettoyer l'optique infrarouge ou remplacer le capteur infrarouge.
	Capteur infrarouge défectueux ou contacts encrassés	► Nettoyer les contacts ou remplacer le capteur infrarouge.
	Électrovanne défectueuse ou contacts encrassés	► Nettoyer les contacts ou remplacer l'électrovanne.

27021605762709131 © 02-2022
970.657.00.0(00)

Dérangement	Cause	Dépannage
L'eau coule en permanence	Pression d'alimentation trop élevée	► Vérifier la pression d'alimentation (0,5–8 bar).
	Capteur infrarouge défectueux	► Remplacer le capteur infrarouge.
	Mode de détection incorrect	► Modifier les réglages du capteur → voir « Procéder aux réglages », page 54.
	Électrovanne défectueuse	► Remplacer l'électrovanne.
	Présence gênante d'objets dans la zone de détection	► Retirer les objets de la zone de détection. ► Recalibrer le capteur infrarouge. → Voir « Procéder aux réglages », page 54.
L'eau coule en permanence et s'arrête lorsqu'un objet entre dans la zone de détection	Les contacts à ressort entre le capteur infrarouge et l'électrovanne ont une polarité inversée	► Vérifier le branchement.
L'eau se met à couler inopinément, trop tôt ou trop tard	Optique infrarouge sale ou mouillée	► Nettoyer ou sécher l'optique infrarouge.
	Optique infrarouge rayée	► Nettoyer l'optique infrarouge ou remplacer le capteur infrarouge.
	Distance de détection mal réglée	► Optimiser la distance de détection. → Voir « Procéder aux réglages », page 54.
	Le capteur infrarouge est perturbé par des influences dans la pièce (miroir, surfaces métalliques, lavabo en verre, etc.)	► Recalibrer le capteur infrarouge. → Voir « Procéder aux réglages », page 54.
L'eau s'écoule bien que la vis de coupure ait été retirée	Capteur infrarouge défectueux	► Remplacer le capteur infrarouge.
De l'eau goutte du corps du robinet	Joints défectueux	► Vérifier le parcours de l'eau et remplacer les joints.
	L'électrovanne ne ferme pas correctement	► Nettoyer ou remplacer l'électrovanne.
Impossible de régler la température de l'eau	La température de l'eau est trop élevée ou trop basse	► Ouvrir entièrement les robinets équerre. ► Vérifier la pression différentielle entre conduite d'eau chaude et d'eau froide (max. 1,5 bar) ► Vérifier la température de l'eau dans le réseau d'eau potable.
	Filtre panier encrassé	► Nettoyer le filtre panier. → Voir « Nettoyage du filtre panier (secteur/pile) », page 51.
	Clapet antiretour bloqué dans le corps de robinet	► Éliminer le blocage ou remplacer le clapet antiretour.
	Flexibles à tresse métallique eau froide et eau chaude intervertis	► Brancher correctement les flexibles à tresse métallique.
LED rouge clignote six fois après le déclenchement d'un rinçage	Pile presque épuisée	► Remplacer la pile. → Voir « Remplacer les piles », page 51.

27021605762709131 © 02-2022
970.657.00.0(00)

Dérangement	Cause	Dépannage
LED rouge clignote en permanence, pas de déclenchement du rinçage	Pile épuisée	► Remplacer la pile. → Voir « Remplacer les piles », page 51.

Maintenance

Maintenance effectuée par l'exploitant

Les opérations de maintenance suivantes peuvent être réalisées par l'exploitant. → Voir le manuel d'utilisation 970.656.00.0.

- Activer le mode nettoyage avec l'application Geberit
- Activer le rinçage en continu avec l'application Geberit
- Nettoyer le corps de robinet
- Nettoyer le mousseur
- Régler la température de l'eau
- Nettoyer le filtre panier

Maintenance par une personne qualifiée

Les travaux de maintenance énumérés dans les chapitres suivants doivent uniquement être réalisés par une personne qualifiée.

Intervalles de maintenance

Les activités qui suivent doivent être exécutées chaque fois que nécessaire et au plus tard selon les intervalles indiqués.

Activité	Intervalle
Nettoyer le corps de robinet	Une fois par semaine, par l'exploitant
Nettoyer le mousseur	Une fois par mois, par l'exploitant
Nettoyer le filtre panier	Une fois par an, par l'exploitant ou une personne qualifiée
Remplacer la pile	Après env. 200 000 rinçages, par une personne qualifiée
Régler la température de l'eau (pour modèle avec mitigeur sans poignée)	En cas de besoin, par une personne qualifiée
Modifier la proportion d'eau chaude	En cas de besoin, par une personne qualifiée

270216057627091 31 © 02-2022
970.657.00.0(00)

Nettoyage du filtre panier (secteur/pile)

1 Fermer les robinets équerres.

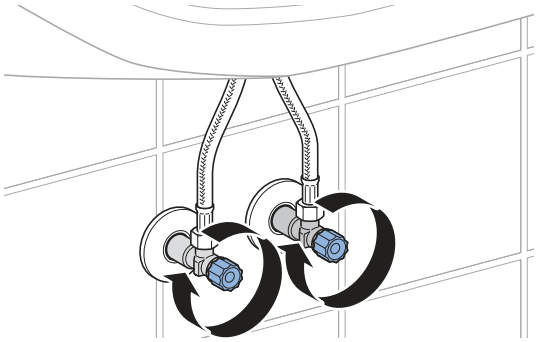

2 Détacher les flexibles à tresse métallique.

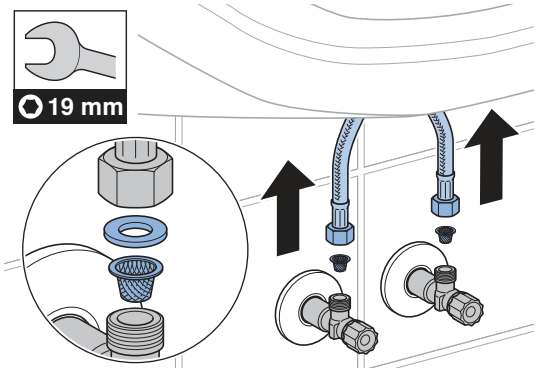

3 Nettoyer le filtre panier.

4 Rebrancher les flexibles à tresse métallique.

5 Ouvrir les robinets équerres.

Remplacer les piles

Les piles des robinetteries de lavabo Geberit avec alimentation par pile sont épuisées après environ 200 000 déclenchements. La LED rouge clignotant dans la fenêtre du capteur indique que la pile est bientôt épuisée.

Condition requise

– Une pile de remplacement est disponible (pile au lithium 6 V CR-P2).

– Aucun objet ne se trouve dans le lavabo.

ATTENTION

Risque de brûlure

Le pontage des contacts à ressort ou des contacts de la pile peut causer des brûlures ou des dommages matériels.

- ► Ne déplacer le corps de robinet que dans la position prévue sur le bloc vanne.
- ► Ne poser la pile que sur les contacts du support de pile.

1 Démonter la poignée de mitigeur.

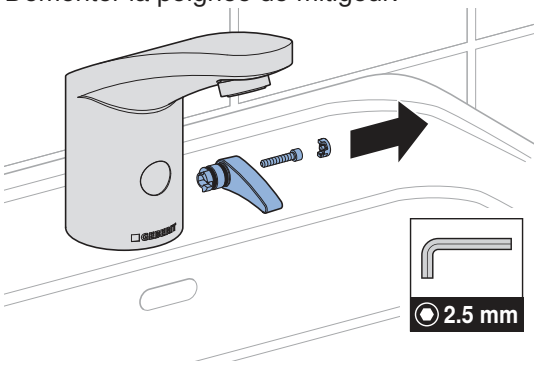

2 Démonter le corps de robinet.

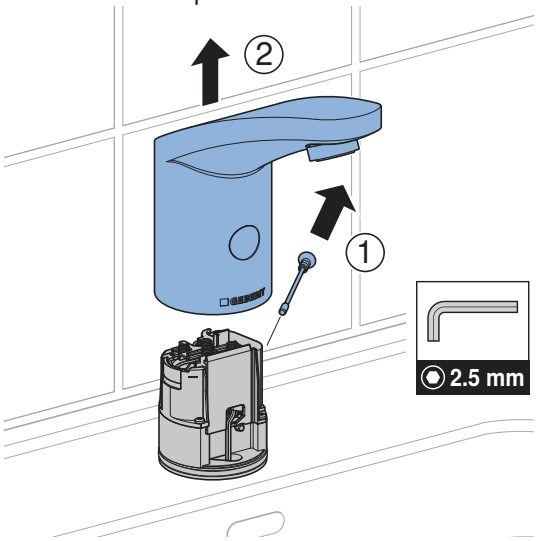

3 Enlever les piles épuisées et les éliminer de manière appropriée.

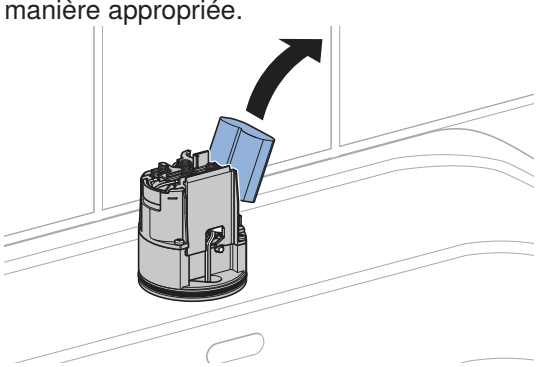

4 Insérer de nouvelles piles.

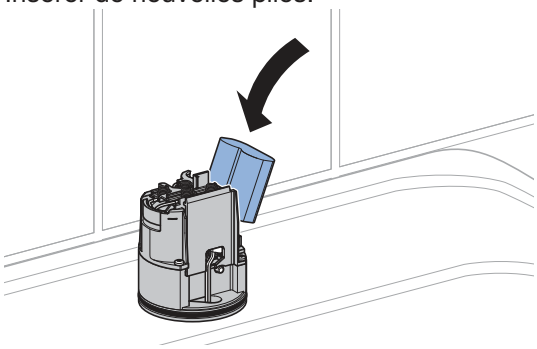

✓ La LED s'allume pendant 1 seconde.

5 Remonter toutes les pièces dans l'ordre inverse.

6 Tenir les mains sous la robinetterie de lavabo pour tester le fonctionnement.

Régler la température de l'eau (avec mitigeur, sans poignée)

ATTENTION

Risque de brûlure

Le pontage des contacts à ressort ou des contacts de la pile peut causer des brûlures ou des dommages matériels.

- ► Ne déplacer le corps de robinet que dans la position prévue sur le bloc vanne.
- ► Ne poser la pile que sur les contacts du support de pile.

1 Dévisser la vis de coupure et démonter le corps de robinet.

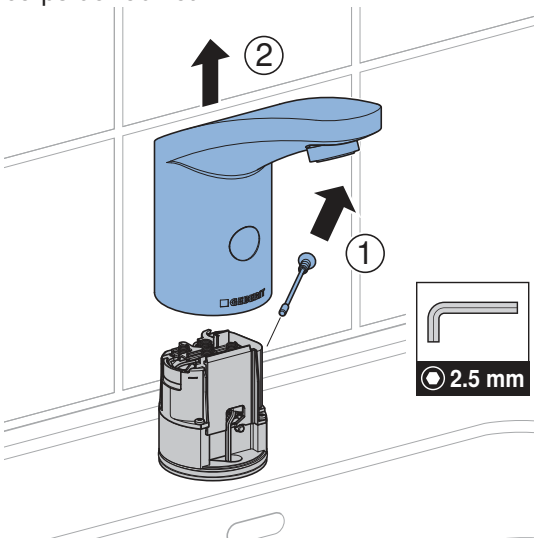

✓ Le déclenchement du rinçage est bloqué lorsque la vis de coupure est retirée.

2 Régler la température de l'eau.

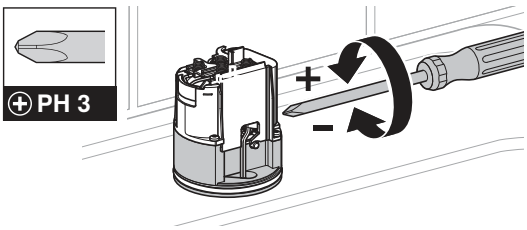

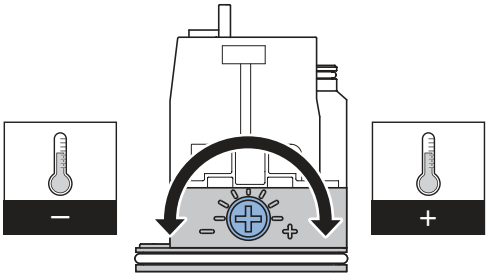

27021605762709131 © 02-2022
970.657.00.0(00)

3 Monter le corps de robinet et visser la vis de coupure.

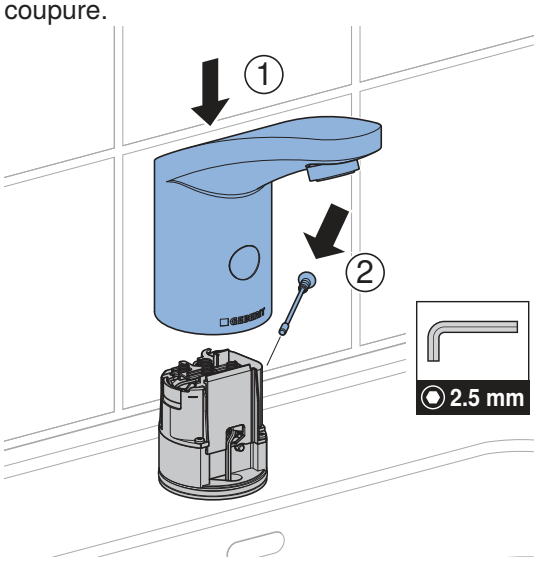

Modifier la proportion d'eau chaude (avec poignée de mitigeur)

La proportion d'eau chaude peut au choix être réglée sur 85 % (réglage d'usine) ou 95 %. À 85 %, la plage de réglage de la poignée de mitigeur est limitée.

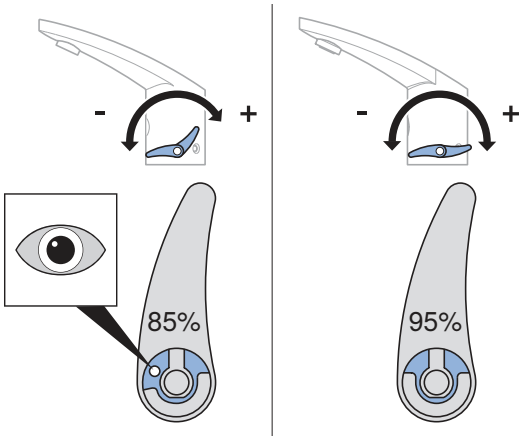

1 Démonter la poignée de mitigeur.

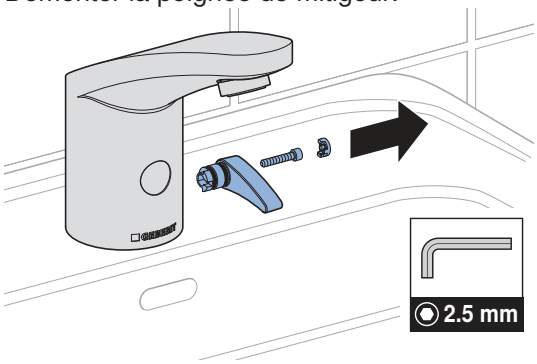

2 Extraire le limiteur de température de la poignée de mitigeur à l'aide d'une pince et le tourner de 180°. Déplacer le joint torique dans la deuxième rainure et remettre en place le limiteur de température.

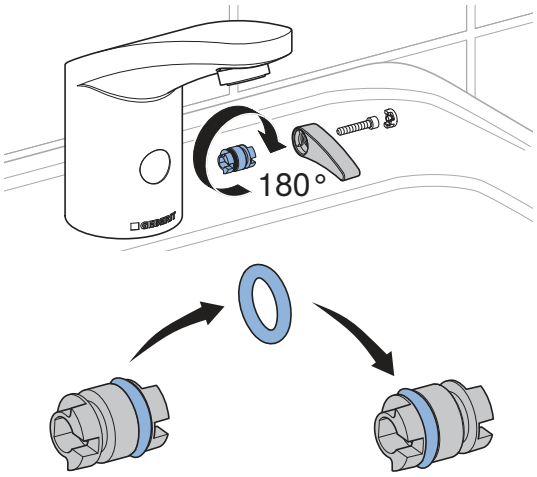

3 Monter la poignée de mitigeur.

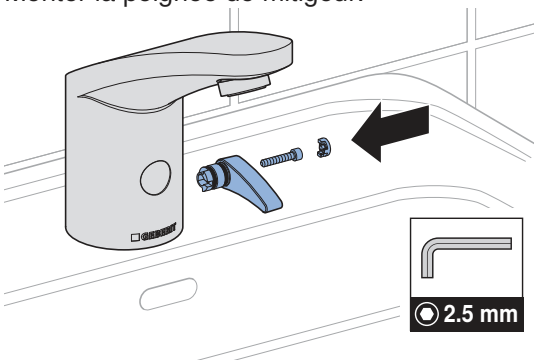

Procéder aux réglages

Ces réglages doivent être effectués par une personne qualifiée lors de la mise en service.

Tous les réglages et fonctions peuvent être exécutés à l'aide de l'application Geberit ou du Service Handy Geberit. Les réglages manuels par le biais du capteur infrarouge ne sont pas possibles.

Réglage à l'aide du Service Handy Geberit

Les fonctions et réglages suivants sont disponibles avec le Service Handy Geberit :

- Utilisation :
  – Rinçage : Déclencher un rinçage
  – Nettoyage : Désactiver le déclenchement du rinçage pendant quelques minutes
- Réglage des paramètres et fonctions → voir tableau « Réglages »
- Affichage d'informations concernant l'appareil, p. ex. la capacité de la pile ou la version du microprogramme → voir tableau « Informations »
- Affichage de valeurs statistiques sur l'utilisation → voir tableau « Informations »

Les numéros et termes dans la colonne « Point de menu » du tableau suivant correspondent à ce qui s'affiche à l'écran du Service Handy Geberit. Des informations supplémentaires à ce sujet sont disponibles dans le mode d'emploi du Service Handy Geberit.

Tableau 1: Réglages

Point de menu [EN] [DE]	Description	Application	Plage	Réglage d'usine
Commandes				
20 [Valve] [Ventil]	**Déclencher un rinçage** Exécution d'un rinçage jusqu'à son interruption (maximum 10 minutes).	• Pour tester le fonctionnement de l'électrovanne • Pour rincer l'eau stagnante (pour empêcher toute stagnation) • Pour désinfecter le tronçon de conduite et la robinetterie (> 3 minutes à > 70 °C) • Pour vidange d'hiver	Marche = <OK> Arrêt = <OK>	Arrêt
21 [RangeTest] [TestErfas]	**Tester la zone de détection** La LED rouge clignote dès qu'un objet se trouve dans la zone de détection. Aucun rinçage n'est déclenché. La fonction se désactive après 90 secondes.	• En cas de problèmes avec la détection de l'utilisateur	Marche = <OK> Arrêt = <OK>	Arrêt
22 [ResetSens] [ResetSens]	**Calibrer les capteurs infrarouges** Les capteurs infrarouges sont recalibrés. Remarque : ne pas placer les mains ou un objet dans le lavabo pendant le calibrage.	• En cas de dysfonctionnement de la détection • En cas de modification de l'environnement (p. ex. nouveau lavabo)	Activer = <OK>	–

27021605762709131 © 02-2022
970.657.00.0(00)

Point de menu [EN] [DE]	Description	Application	Plage	Réglage d'usine
23 [FactrySet] [Werkseinst]	**Réglages d'usine** Toutes les fonctions sont réinitialisées aux réglages d'usine.	• Pour éliminer les dérangements	Activer = <OK>	–
24 [CleanMode] [Reinigung]	**Activer le mode nettoyage** Le déclenchement du rinçage est désactivé pendant 10 minutes. La fonction peut être interrompue de manière anticipée en rétablissant la connexion avec le Service Handy Geberit.	• Pour nettoyer la robinetterie et le lavabo sans écoulement d'eau	Activer = <OK> Arrêt = <OK>	–
Programmes				
30 [MainProgr] [Hauptmenü]	**Mode de fonctionnement** • Fonctionnement normal : La robinetterie rince tant qu'un objet se trouve dans la zone de détection. En cas de besoin, une temporisation à l'arrêt du rinçage peut être programmée (point de menu 43). • Économie d'eau : La robinetterie effectue un rinçage pendant un temps limité (point de menu 44)	• Pour réduire la consommation d'eau	[A] = Fonctionnement normal [B] = Économie d'eau	Fonctionnement normal
31 [Esaver] [E Sparen]	**Mode économie d'énergie** Après écoulement du temps de démarrage (point de menu 40), la rapidité de réaction du capteur infrarouge diminue. Le temps de démarrage commence après la dernière utilisation.	• Pour prolonger la durée de vie de la pile	Marche = [ON] Arrêt = [OFF]	Arrêt

27021605762709131 © 02-2022
970.657.00.0(00)

Point de menu [EN] [DE]	Description	Application	Plage	Réglage d'usine
33 [IntFlush] [IntervSp]	**Rinçage intermittent** • Piloté par l'utilisateur : Un rinçage est déclenché à la fin de l'[intervalle de rinçage] (point de menu 42), l'intervalle de rinçage étant réinitialisé à chaque utilisation. Le temps de rinçage est déterminé par la valeur [Temps de rinçage – rinçage intermittent] (point de menu 41). • Piloté par intervalles : Un rinçage est déclenché à la fin de l'[intervalle de rinçage] (point de menu 42), indépendamment de l'utilisation. Le temps de rinçage est déterminé par la valeur [Temps de rinçage – rinçage intermittent] (point de menu 41).	• Pour le remplissage du siphon en cas de faibles fréquences d'utilisation • Pour évacuer l'eau stagnante dans la conduite (fonction hygiénique, éviter la stagnation)	[0] = Arrêt [1] = Piloté par l'utilisateur [2] = Piloté par intervalles	Piloté par l'utilisateur
Paramètres				
40 [ESaverT] [EnerSparZ]	**Temps de démarrage économie d'énergie** Lorsque le mode économie d'énergie est activé (point de menu 31), la rapidité de réaction du capteur infrarouge diminue après écoulement du temps de démarrage.	• Pour prolonger la durée de vie de la pile	6–48 h	6 h
41 [IntFlushT] [IntervSpZ]	**Temps de rinçage du rinçage intermittent** Est activé lorsque [Rinçage intermittent] (point de menu 34) est réglé sur [1] ou [2].	–	1–200 s	5 s
42 [IntervalT] [IntervalZ]	**Intervalle de rinçage du rinçage intermittent** Est activé lorsque [Rinçage intermittent] (point de menu 34) est réglé sur [1] ou [2].	–	1–168 h	24 h
43 [RunOnTime] [NachlaufZ]	**Temporisation à l'arrêt du rinçage** En mode de fonctionnement normal (point de menu 30 = [A]), la robinetterie continue de rincer pendant la durée de temporisation à l'arrêt du rinçage, après que l'objet a quitté la zone de détection.	• Pour nettoyer des ustensiles	0–30 s	2 s

27021605762709131 © 02-2022
970.657.00.0(00)

Point de menu [EN] [DE]	Description	Application	Plage	Réglage d'usine
44 [WSaverT] [TWSparenZ]	**Durée de fonctionnement économie d'eau** En mode de fonctionnement économie d'eau (point de menu 30 = [B]), la robinetterie continue de rincer tant qu'un objet se trouve dans la zone de détection, mais pas plus longtemps que la durée de fonctionnement économie d'eau.	• Pour réduire la consommation d'eau • Pour prélever un certain volume d'eau	3–30 s	10 s
45 [DetectRng] [Erfassdis]	**Régler la distance de détection** La distance de détection est réglable sur 5 niveaux.	• Pour optimiser la détection de l'utilisateur	0–4 [...] [0] = Courte distance [4] = Grande distance	1
46 [SensorUp] [SensOben]	**Fonctionnement du capteur en haut** • [Arrêt] : le capteur infrarouge supérieur est désactivé. (Les deux capteurs ne peuvent pas être désactivés simultanément.) • [Auto] : Le capteur infrarouge passe automatiquement en [Dynamique] en cas de besoin. • [Dynamique] : le capteur infrarouge ne réagit qu'aux objets en mouvement	• Pour améliorer la sécurité de détection en cas d'interférences externes (p.ex. présence d'objets réfléchissants dans la pièce).	[0] = Arrêt [1] = Auto [2] = Dynamique	Auto
47 [SensorLow] [SensUnten]	**Fonctionnement du capteur en bas** • [Arrêt] : le capteur infrarouge inférieur est désactivé. (Les deux capteurs ne peuvent pas être désactivés simultanément.) • [Auto] : Le capteur infrarouge passe automatiquement en [Dynamique] en cas de besoin. • [Dynamique] : le capteur infrarouge ne réagit qu'aux objets en mouvement	• Pour améliorer la sécurité de détection en cas d'interférences externes (p.ex. présence d'objets réfléchissants dans la pièce).	[0] = Arrêt [1] = Auto [2] = Dynamique	Auto

27021605762709131 © 02-2022
970.657.00.0(00)

Tableau 2: Informations

Point de menu [EN] [DE]	Description
Compteurs	
50 [Days?] [SumBetrT?]	**Nombre total de jours d'utilisation** Indique le nombre de jours d'utilisation depuis la mise en service.
51 [Uses?] [SumBenut?]	**Nombre total d'utilisations** Indique le nombre d'utilisations depuis la mise en service.
52 [IntFlush?] [SumIntSp?]	**Nombre total de rinçages intermittents** Indique le nombre de rinçages intermittents depuis la mise en service.
53 [↯ Days] [↯ SumBetrT]	**Nombre de jours d'exploitation Power-On** Indique le nombre de jours d'utilisation depuis la dernière mise en marche.
54 [↯ Uses] [↯ SumBenut]	**Nombre d'utilisations Power-On** Indique le nombre d'utilisations depuis la dernière mise en marche.
55 [↯ Flushes] [↯ SumSpül]	**Nombre de rinçages intermittents Power-On** Indique le nombre de rinçages intermittents depuis la dernière mise en marche.
Informations appareil	
60 [TypeNo] [Modell-Nr]	**Numéro de référence** Indique le numéro de référence du capteur infrarouge. Exemple : [242251001] = 242.251.00.1
61 [SWVersion] [SWVersion]	**Version du microprogramme** Indique la version du microprogramme du capteur infrarouge. Exemple : [0312] = Version 3.12
62 [SerialNo] [Serien-Nr]	**Numéro de série** Indique le numéro de série du capteur infrarouge. Exemple : 1234567
63 [ManufDate] [ProdDatum]	**Date de fabrication** Indique la date de fabrication du capteur infrarouge. Exemple : [1520] = Semaine 15/2020
64 [TypePower] [Netz/Batt]	**Type d'alimentation** Indique le type d'alimentation (pile ou secteur). Exemple : [0] = Pile / [1] = Secteur
65 [Battery%] [Batterie%]	**Pile** Indique la capacité de la pile. Exemple : [73] %

270216057627091 31 © 02-2022
970.657.00.0(00)

Réglages à l'aide de l'application Geberit

Les fonctions et réglages suivants sont disponibles après avoir établi la connexion entre l'application Geberit et l'appareil :

- Utilisation :
  – Rinçage : Déclencher un rinçage
  – Nettoyage : Désactiver le déclenchement du rinçage pendant quelques minutes
- Réglage des paramètres et fonctions → voir tableau « Réglages »
- Affichage d'informations concernant l'appareil, p. ex. la capacité de la pile ou la version du microprogramme → voir tableau « Informations »
- Affichage de valeurs statistiques sur l'utilisation → voir tableau « Informations »
- Exportation d'informations concernant l'appareil et de valeurs statistiques
- Affichage de messages d'erreur
- Exécution de mises à jour du microprogramme
- Enregistrer et transmettre des préréglages

Les réglages peuvent être enregistrés dans l'application Geberit sous forme de préréglages et être transférés sur d'autres appareils.

Tableau 3: Réglages

Point de menu	Description	Application	Plage	Réglage d'usine
Utilisation				
[Rinçage]	**Déclencher un rinçage** Exécution d'un rinçage jusqu'à son interruption (maximum 10 minutes).	• Pour tester le fonctionnement de l'électrovanne • Pour rincer l'eau stagnante (pour empêcher toute stagnation) • Pour désinfecter le tronçon de conduite et la robinetterie (> 3 minutes à > 70 °C) • Pour vidange d'hiver	Marche/ Arrêt	–
[Nettoyage]	**Activer le mode nettoyage** Le déclenchement du rinçage est désactivé pendant le [temps de nettoyage].	• Pour nettoyer la robinetterie et le lavabo sans écoulement d'eau	Marche/ Arrêt	–
	[Temps de nettoyage]	–	1-20 min	10 min

Point de menu	Description	Application	Plage	Réglage d'usine
Réglages de l'appareil				
[Rinçage intermittent]	**Rinçage intermittent** • Piloté par l'utilisateur : un rinçage est déclenché à la fin de l'[intervalle de rinçage], l'intervalle de rinçage étant réinitialisé à chaque utilisation. Le temps de rinçage est déterminé par la valeur [Temps de rinçage]. • Piloté par intervalles : un rinçage est déclenché à la fin de l'[intervalle de rinçage], indépendamment de l'utilisation. Le temps de rinçage est déterminé par la valeur [Temps de rinçage]. • Rinçage différentiel : un rinçage est déclenché à la fin de l'[intervalle de rinçage], indépendamment de l'utilisation. Si des rinçages ont déjà été réalisés pendant l'[intervalle de rinçage], le post-rinçage ne se déclenche que pendant la différence par rapport au [temps de rinçage].	• Pour le remplissage du siphon en cas de faibles fréquences d'utilisation • Pour évacuer l'eau stagnante dans la conduite (fonction hygiénique, éviter la stagnation)	[Arrêt], [piloté par l'utilisateur], [piloté par intervalles], [rinçage différentiel]	[Piloté par l'utilisateur]
	[Temps de rinçage]	–	1–200 s	5 s
	[Intervalle de rinçage]	–	1–168 h	24 h
[Mode de fonctionnement]	**Régler le mode de fonctionnement** • Fonctionnement normal : La robinetterie rince tant qu'un objet se trouve dans la zone de détection. En cas de besoin, une [temporisation à l'arrêt du rinçage] peut être programmée. • Économie d'eau : La robinetterie rince tant qu'un objet se trouve dans la zone de détection, mais pas plus longtemps que le [temps de rinçage max.]	• Pour réduire la consommation d'eau	[Fonctionnement normal] ou [Économie d'eau]	[Fonctionnement normal]
	[Temporisation à l'arrêt du rinçage]	–	0–30 s	2 s
	[Temps de rinçage max.]	–	3–30 s	10 s

27021605762709131 © 02-2022
970.657.00.0(00)

Point de menu	Description	Application	Plage	Réglage d'usine
[Zone de détection]	**Tester la zone de détection** Indique lorsque le capteur détecte une utilisation. En cas de dysfonctionnement de la détection ou de modification de l'environnement, le capteur peut être recalibré. L'environnement est alors remesuré.	• En cas de problèmes avec la détection de l'utilisateur	Automatique	–
	[Zone de détection]	• Pour optimiser la détection de l'utilisateur	Courte à longue distance [0–4]	Moyenne distance [1]
	[Recalibrer le capteur] Remarque : ne pas placer les mains ou un objet dans le lavabo pendant le calibrage.	• En cas de dysfonctionnement de la détection • En cas de modification de l'environnement (p. ex. nouveau lavabo)	[Démarrer le calibrage]	–
[Fonctionnement du capteur en haut]	**Activer le fonctionnement du capteur en haut** • [Arrêt] : le capteur infrarouge supérieur est désactivé. (Les deux capteurs ne peuvent pas être désactivés simultanément.) • [Auto] : Le capteur infrarouge passe automatiquement en [Dynamique] en cas de besoin. • [Dynamique] : le capteur infrarouge ne réagit qu'aux objets en mouvement.	• Pour améliorer la sécurité de détection en cas d'interférences externes (p. ex. présence d'objets réfléchissants dans la pièce).	[Arrêt], [Auto], [Dynamique]	[Auto]
[Fonctionnement du capteur en bas]	**Activer le fonctionnement du capteur en bas** • [Arrêt] : le capteur infrarouge inférieur est désactivé. (Les deux capteurs ne peuvent pas être désactivés simultanément.) • [Auto] : le capteur infrarouge passe automatiquement en mode [Dynamique] en cas de besoin. • [Dynamique] : le capteur infrarouge ne réagit qu'aux objets en mouvement.	• Pour améliorer la sécurité de détection en cas d'interférences externes (p. ex. présence d'objets réfléchissants dans la pièce).	[Arrêt], [Auto], [Dynamique]	[Auto]
[Économie d'énergie]	**Activer le mode économie d'énergie** Après écoulement du [temps de démarrage], la rapidité de réaction du capteur infrarouge diminue. Le [temps de démarrage] commence après la dernière utilisation.	• Pour prolonger la durée de vie de la pile	Marche/ Arrêt	Arrêt
	[Temps de démarrage]	–	6–48 h	6 h

27021605762709131 © 02-2022
970.657.00.0(00)

Point de menu	Description	Application	Plage	Réglage d'usine
[Débit volumique]	**Débit volumique** Pour calculer la consommation d'eau, il convient d'indiquer le débit volumique lors du déclenchement du rinçage. Le débit volumique est déterminé par le mousseur. En cas de remplacement du mousseur, le débit volumique doit être adapté.	• Pour calculer la consommation d'eau pour la fonction de statistique	1,3 l/min 1,9 l/min 3,8 l/min 6 l/min 0,5–7 l/min (défini par l'utilisateur)	6 l/min
[Enregistrer comme préréglage]	**Préréglages** Les réglages actuels sont enregistrés dans l'application et peuvent être transmis à d'autres appareils.	• Pour la mise en service de plusieurs appareils avec les mêmes réglages	–	–
[Réglages d'usine]	**Réglages d'usine** Toutes les fonctions sont réinitialisées aux réglages d'usine.	• Pour éliminer les dérangements	–	–

27021605762709131 © 02-2022
970.657.00.0(00)

Tableau 4: Information

Point de menu Application Geberit	Description
[Nom] et [mot de passe]	Il est possible de saisir un nom et un mot de passe pour chaque appareil.
Informations	
[Numéro de référence]	Indique le numéro de référence de la robinetterie.
[Version du microprogramme]	Indique la version du microprogramme du capteur infrarouge.
[Numéro de série]	Indique le numéro de série du capteur infrarouge.
[Date de fabrication]	Indique la date de fabrication du capteur infrarouge.
[Type d'alimentation]	Indique le type d'alimentation (pile ou secteur).
Statistiques	
[Statistiques]	Affiche différentes informations telles que le nombre d'utilisations et la consommation d'eau sur une période donnée.
Compteurs	
[Total des jours de fonctionnement]	Indique le nombre de jours d'utilisation depuis la mise en service.
[Jours d'utilisation depuis la dernière mise en marche]	Indique le nombre de jours d'utilisation depuis la dernière mise en marche.
[Total des utilisations]	Indique le nombre d'utilisations depuis la mise en service.
[Utilisations depuis la dernière mise en marche]	Indique le nombre d'utilisations depuis la dernière mise en marche.
[Total des rinçages]	Indique le nombre de rinçages depuis la mise en service.
[Rinçages depuis la dernière mise en marche]	Indique le nombre de rinçages depuis la dernière mise en marche.
[Total des rinçages intermittents]	Indique le nombre de rinçages intermittents depuis la mise en service.
[Rinçages intermittents depuis la dernière mise en marche]	Indique le nombre de rinçages intermittents depuis la dernière mise en marche.

Elimination

Substances

Ce produit est conforme aux exigences de la directive 2011/65/UE (RoHS) (limitation de l'utilisation de certaines substances dangereuses dans les équipements électriques et électroniques).

Élimination des déchets d’équipements électriques et électroniques



Le symbole de la poubelle barrée signifie que les anciens appareils électriques et électroniques ne doivent pas être jetés avec les déchets non triés, mais être éliminés séparément des déchets ménagers. Les utilisateurs finaux sont tenus par la loi de retourner les appareils usagés aux organismes publics chargés de l’élimination des déchets, aux distributeurs ou à Geberit pour qu’ils soient éliminés de manière appropriée. De nombreux distributeurs sont tenus de reprendre gratuitement les appareils électriques et électroniques usagés. Pour un retour à Geberit, il convient de prendre contact avec la société de distribution ou de service compétente.

Les piles et accumulateurs usagés ainsi que les lampes accessibles doivent être retirés de l’appareil avant son dépôt en déchetterie ou centre d’élimination des déchets.

Si des données personnelles sont stockées dans l’appareil usagé, il incombe aux utilisateurs finaux de les effacer avant de l’éliminer.

27021605762709131 © 02-2022
970.657.00.0(00)

Sicurezza

Informazioni sul presente documento

Il presente documento vale per la manutenzione professionale dei seguenti prodotti:

- Rubinetteria per lavabo Geberit Tipo 185, funzionamento a rete o a batteria
- Rubinetteria per lavabo Geberit Tipo 186, funzionamento a rete o a batteria

Il presente documento vale questa versione di rubinetteria per lavabo con interfaccia Bluetooth®. Queste rubinetterie per lavabo sono contrassegnate con la dicitura „IWT-07-A“ e il logoGeberit Connect.

Gruppo target

La manutenzione e la riparazione di questo prodotto possono essere eseguite soltanto da persone addestrate. Una persona addestrata è una persona che, per la sua istruzione professionale, la sua formazione e/o la sua esperienza, è in grado di riconoscere i rischi ed evitare i pericoli derivanti dall'utilizzo del prodotto.

Utilizzo conforme

Le rubinetterie per lavabo Geberit tipo 185 e tipo 186 sono destinate al prelievo dell'acqua della rete idrica. Qualsiasi impiego diverso è considerato non conforme alla destinazione d’uso. Geberit declina ogni responsabilità per le conseguenze derivanti da un utilizzo non conforme.

Spiegazione delle note di segnalazione

Le note di segnalazione sono riportate nei punti in cui si possono verificare dei pericoli.

La strutturazione delle note di segnalazione è la seguente:

AVVERTENZA
Tipologia e fonte di pericolo
Possibili conseguenze in caso di inosservanza del pericolo.

► Contromisure per impedire il verificarsi del pericolo.

Nelle note di segnalazione si utilizzano i seguenti pittogrammi di pericolo per fornire informazioni sugli altri pericoli residui e per riportare indicazioni importanti.

Simbolo	Pittogramma e significato
	CAUTELA Il pittogramma si riferisce a una tipologia di pericolo con un grado di rischio ridotto che, se non evitata, può provocare lesioni lievi o di media entità.
	Indicato soltanto con simbolo. Indica un'informazione importante

Avvertenze di sicurezza

Riparazioni o interventi di manutenzione non appropriati possono provocare danni o anomalie di funzionamento.

- Per la riparazione, utilizzare esclusivamente pezzi di ricambio originali.
- Non eseguire alcuna modifica o installazione aggiuntiva sul prodotto.

270216057627091 31 © 02-2022
970.657.00.0(00)

Descrizione del prodotto

Struttura

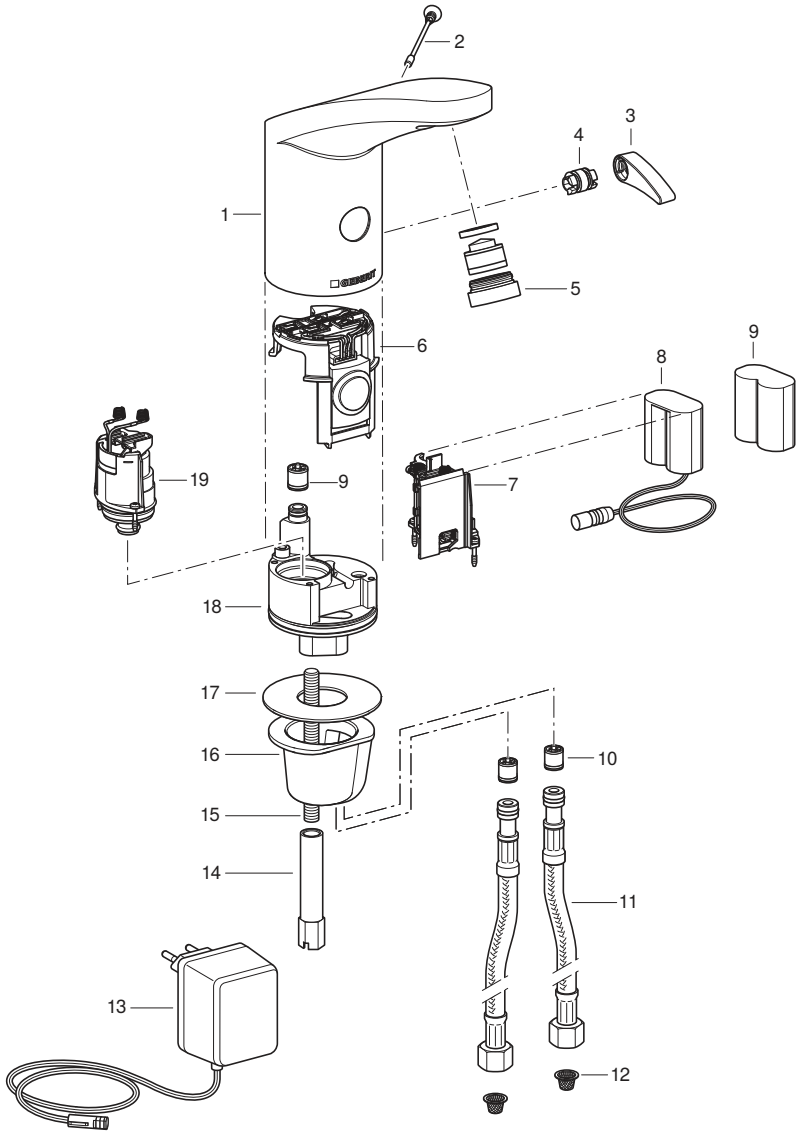

1 Corpo rubinetteria
2 Vite di sicurezza
3 Leva del miscelatore
4 Limitatore acqua calda
5 Rompigetto
6 Sensore ad infrarossi
7 Vano batteria
8 Adattatore alla rete elettrica (funzionamento a rete)
9 Batteria (funzionamento a batteria)
10 Valvola di non ritorno
11 Tubo flessibile corazzato
12 Filtro a cestello
13 Alimentatore (funzionamento a rete)
14 Dado lungo
15 Barra filettata
16 Boccola di fissaggio
17 Guarnizione piatta
18 Blocco valvola
19 Valvola elettromagnetica

Dati tecnici

	Funzionamento a rete	Funzionamento a batteria[1)]
Tensione nominale	230 V CA	–
Frequenza di rete	50 Hz	–
Tensione d'esercizio	12 V CA	6 V CC
Tipo di batteria	–	CR-P2 (6 V)
Pressione d'esercizio	0,5–8 bar	0,5–8 bar
Temperatura ambiente	1–40 °C	
Temperatura massima dell'acqua	60 °C	
Temperatura massima dell'acqua transitoria	90 °C	
Portata a 3 bar[2)]	6 l/min	
Tecnologia radio	Bluetooth® Low Energy[3)]	
Campo di frequenza	2400–2483,5 MHz	
Massima potenza di uscita	4 dBm	

1) La durata della batteria è sufficiente per circa 200.000 attivazioni.

2) Rompigetto con una limitazione della portata di 1,3 l/min, 1,9 l/min o 3,8 l/min sono disponibili come accessori.

3) Il marchioBluetooth® e i suoi loghi sono proprietà di Bluetooth SIG, Inc. e vengono utilizzati da Geberit sotto licenza.

Dichiarazione di conformità UE semplificata

Con la presente Geberit International AG dichiara che il tipo di apparecchiatura radio Geberit rubinetteria per lavabo tipo 185 e tipo 186 con funzionamento a rete, a batteria o tramite generatore è conforme alla direttiva 2014/53/UE.

Il testo completo della dichiarazione di conformità UE è disponibile al seguente indirizzo Internet: https://doc.geberit.com/970893000.pdf

Comando

App Geberit

Per il comando, le impostazioni e la manutenzione sono disponibili diverse app Geberit. Le app comunicano con l'apparecchio tramite un'interfaccia Bluetooth®.

Le app Geberit sono disponibili gratuitamente per smartphone Android e iOS nei relativi App Store.

Collegamento con l'apparecchio

► Scansionare il codice QR e attenersi alle istruzioni indicate sulla landingpage.

Geberit Apps

https://gbrt.io/dsvFD00

27021605762709131 © 02-2022
970.657.00.0(00)

Regolazioni manuali tramite il sensore ad infrarossi

Negli apparecchi con interfaccia Bluetooth® non è possibile effettuare impostazioni manuali tramite il sensore ad infrarossi. Tutte le regolazioni vengono effettuate tramite un'applicazione Geberit.

Eliminazione dei malfunzionamenti

Malfunzionamento	Causa	Rimedio
Getto d'acqua troppo debole	Rompigetto sporco	► Pulire il rompigetto. → Vedere le istruzioni di funzionamento.
	Filtro a cestello sporco	► Pulire il filtro a cestello. → Vedere "Pulizia filtri a cestello (rete/batteria)", pagina 72.
	Pressione dell'impianto insufficiente	► Verificare la pressione dell'impianto (0,5–8 bar).
Nessun azionamento del risciacquo	Pressione dell'impianto insufficiente	► Verificare la pressione dell'impianto (0,5–8 bar).
	Interruzione di corrente	► Verificare l'alimentazione elettrica.
	Alimentatore difettoso	► Sostituire l'alimentatore.
	Il cavo tra l'alimentatore e l'adattatore alla rete elettrica non è inserito	► Verificare il connettore.
	Batterie esaurite	► Sostituire la batteria. → Vedere "Sostituzione delle batterie", pagina 72.
	I poli o i contatti della batteria sono corrosi	► Pulire i contatti o sostituire la batteria. → Vedere "Sostituzione delle batterie", pagina 72.
	La batteria non è inserita correttamente	► Inserire correttamente la batteria.
	Rompigetto sporco o intasato	► Pulire il rompigetto. → Vedere le istruzioni di funzionamento.
	Filtro a cestello sporco o intasato	► Pulire il filtro a cestello. → Vedere "Pulizia filtri a cestello (rete/batteria)", pagina 72.
	La vite di sicurezza è mancante o difettosa	► Inserire o sostituire la vite di sicurezza.
	Il rubinetto è in modalità di pulizia	► Attendere la fine della modalità di pulizia (circa 10 min).
	Distanza di rilevamento impostata in modo errato	► Ottimizzare la distanza di rilevamento. → Vedere "Esecuzione delle regolazioni", pagina 75.
	La finestra ad infrarossi è graffiata o sporca	► Pulire la finestra ad infrarossi o sostituire il sensore ad infrarossi.
	Sensore ad infrarossi difettoso o contatti sporchi	► Pulire i contatti oppure sostituire il sensore ad infrarossi.
	Valvola elettromagnetica difettosa o contatti sporchi	► Pulire i contatti o sostituire la valvola elettromagnetica.

Malfunzionamento	Causa	Rimedio
L'acqua continua a scorrere	Pressione dell'impianto troppo alta	► Verificare la pressione dell'impianto (0,5–8 bar).
	Sensore ad infrarossi difettoso	► Sostituire il sensore ad infrarossi.
	Modalità del sensore errata	► Adattare le regolazioni del sensore.→ Vedere "Esecuzione delle regolazioni", pagina 75.
	Valvola elettromagnetica difettosa	► Sostituire la valvola elettromagnetica.
	Oggetti che creano disturbo nel campo rilevazione	► Rimuovere gli oggetti dal campo rilevazione. ► Ricalibrare il sensore ad infrarossi. → Vedere "Esecuzione delle regolazioni", pagina 75.
L'acqua continua a scorrere o si ferma quando un oggetto appare nel campo di rilevamento	Contatti a molla tra il sensore ad infrarossi e l'elettrovalvola invertiti	► Verificare il collegamento a spina.
L'acqua scorre accidentalmente, con troppo anticipo o troppo ritardo	Finestra ad infrarossi sporca o umida	► Pulire o asciugare la finestra ad infrarossi.
	Finestra ad infrarossi graffiata	► Pulire la finestra ad infrarossi o sostituire il sensore ad infrarossi.
	Distanza di rilevamento impostata in modo errato	► Ottimizzare la distanza di rilevamento. → Vedere "Esecuzione delle regolazioni", pagina 75.
	Il sensore ad infrarossi è disturbato da agenti ambientali (specchi, superfici metalliche, lavabo in vetro ecc.)	► Ricalibrare il sensore ad infrarossi. → Vedere "Esecuzione delle regolazioni", pagina 75.
L'acqua scorre anche se la vite di sicurezza è stata rimossa	Sensore ad infrarossi difettoso	► Sostituire il sensore ad infrarossi.
L'acqua scorre fuori dal corpo rubinetteria	Guarnizioni difettose	► Controllare il flusso dell’acqua e sostituire le guarnizioni.
	La valvola elettromagnetica non si chiude correttamente	► Pulire o sostituire la valvola elettromagnetica.
La temperatura dell’acqua non può essere regolata	La temperatura dell’acqua è troppo alta o troppo bassa	► Aprire completamente i rubinetti d’arresto. ► Pressione differenziale tra condotta per l’acqua calda e per l’acqua fredda (max 1,5 bar) ► Controllare le temperature dell’acqua nella rete dell'acqua potabile.
	Filtro a cestello sporco	► Pulire il filtro a cestello. → Vedere "Pulizia filtri a cestello (rete/batteria)", pagina 72.
	Valvola di non ritorno bloccata nel corpo rubinetteria	► Eliminare il blocco o sostituire la valvola di non ritorno.
	Tubi flessibili corazzati per acqua calda e acqua fredda scambiati	► Collegare correttamente i tubi flessibili corazzati.

27021605762709131 © 02-2022
970.657.00.0(00)

Malfunzionamento	Causa	Rimedio
Il LED rosso lampeggia per 6 volte dopo l’azionamento del risciacquo	Batteria quasi esaurita	► Sostituire la batteria. → Vedere "Sostituzione delle batterie", pagina 72.
Il LED rosso lampeggia in modo definitivo, nessun azionamento del risciacquo	Batteria esaurita	► Sostituire la batteria. → Vedere "Sostituzione delle batterie", pagina 72.

Manutenzione

Manutenzione da parte dell’operatore

I seguenti interventi di assistenza possono essere eseguiti dall'operatore. → Vedere le istruzioni di funzionamento 970.656.00.0.

- Attivare la modalità di pulizia con l’applicazione Geberit
- Attivare il risciacquo continuo con l’applicazione Geberit
- Pulizia del corpo rubinetteria
- Pulizia del rompigetto
- Regolazione temperatura dell'acqua
- Pulizia del filtro a cestello

Manutenzione da parte di una persona addestrata

Gli interventi di assistenza descritti nei capitoli seguenti devono essere eseguiti esclusivamente da una persona addestrata.

Intervalli di manutenzione

Le seguenti attività devono essere eseguite secondo necessità o, al più tardi, agli intervalli indicati.

Attività	Intervallo
Pulizia del corpo rubinetteria	Settimanalmente, da parte del gestore
Pulizia del rompigetto	Mensilmente, da parte del gestore
Pulizia del filtro a cestello	Annualmente, da parte del gestore o della persona addestrata
Sostituire la batteria	Dopo circa 200 000 risciacqui, da parte di una persona addestrata
Regolare la temperatura dell’acqua (in caso di modello con miscelatore senza impugnatura)	All’occorrenza, da parte di una persona addestrata
Modificare la parte dell'acqua calda	All’occorrenza, da parte di una persona addestrata

Pulizia filtri a cestello (rete/ batteria)

1 Chiudere il rubinetto d'arresto.

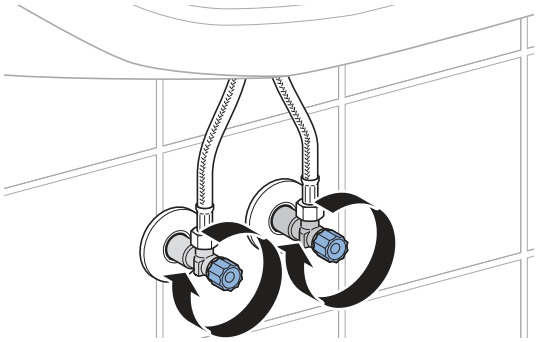

2 Allentare i tubi flessibili corazzati.

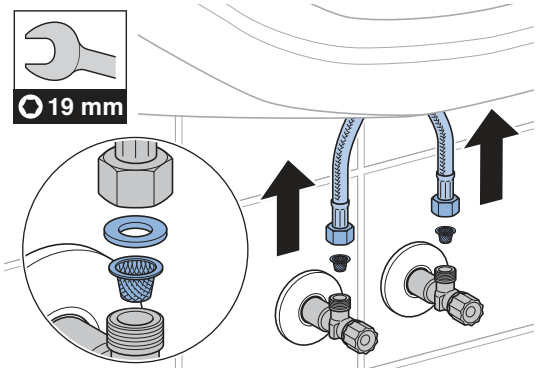

3 Pulire il filtro a cestello.

4 Ricollegare i tubi flessibili corazzati.

5 Aprire i rubinetti d'arresto.

Sostituzione delle batterie

Nelle rubinetterie per lavabo Geberit con funzionamento a batteria, le batterie si scaricano dopo circa 200 000 attivazioni. Un lampeggiamento del LED rosso nella finestra sensore ad infrarossi indica che la batteria è quasi esausta.

Prerequisito

– La batteria di ricambio è pronta (batteria al litio da 6 V CR-P2).

– Non sono presenti oggetti nel lavabo.

CAUTELA

Pericolo di ustioni

Il cavallottamento dei contatti a molla e dei contatti della batteria può causare ustioni o danni materiali.

► Spostare il corpo del rubinetto sul blocco valvola solo nella posizione prevista.

► Posizionare la batteria solo sui contatti presenti nel porta batteria.

1 Smontare la leva miscelatore.

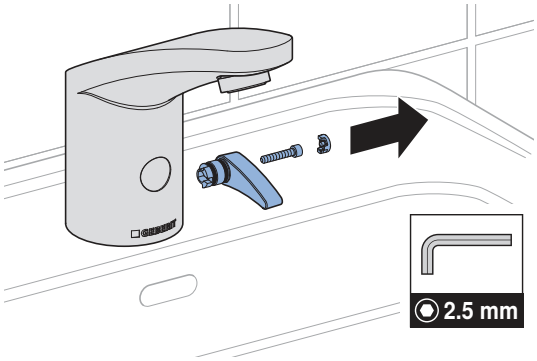

2 Smontare il corpo rubinetteria.

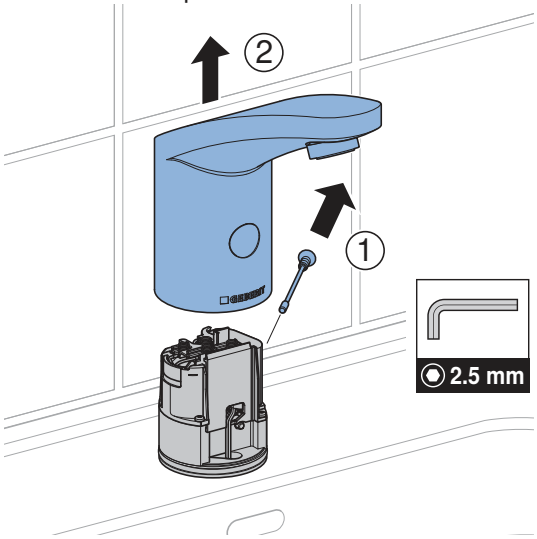

27021605762709131 © 02-2022
970.657.00.0(00)

3 Rimuovere le batterie esaurite e smaltirle a regola d'arte.

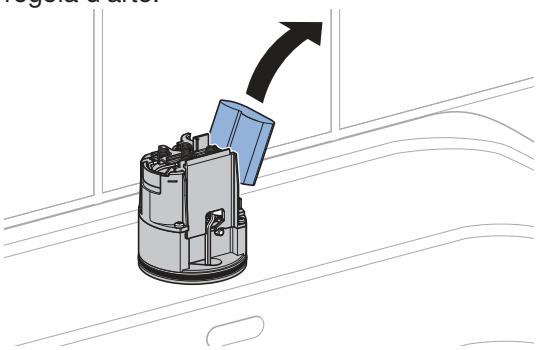

4 Inserire le nuove batterie.

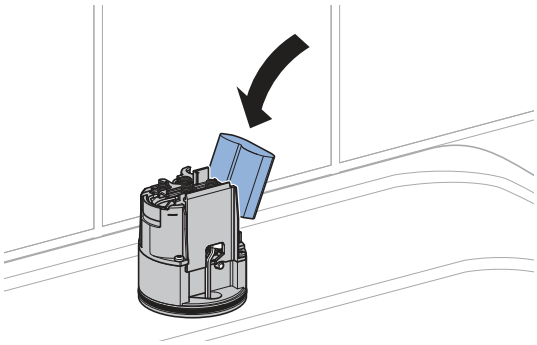

✓ Il LED si accende per 1 secondo.

5 Rimontare il tutto eseguendo le stesse operazioni in ordine inverso.

6 Per la verifica del funzionamento tenere la mano sotto la rubinetteria per lavabo.

Regolare la temperatura dell'acqua (con miscelatore, senza impugnatura)

CAUTELA

Pericolo di ustioni

Il cavallottamento dei contatti a molla e dei contatti della batteria può causare ustioni o danni materiali.

- ► Spostare il corpo del rubinetto sul blocco valvola solo nella posizione prevista.
- ► Posizionare la batteria solo sui contatti presenti nel porta batteria.

1 Svitare la vite di sicurezza e smontare il corpo rubinetteria.

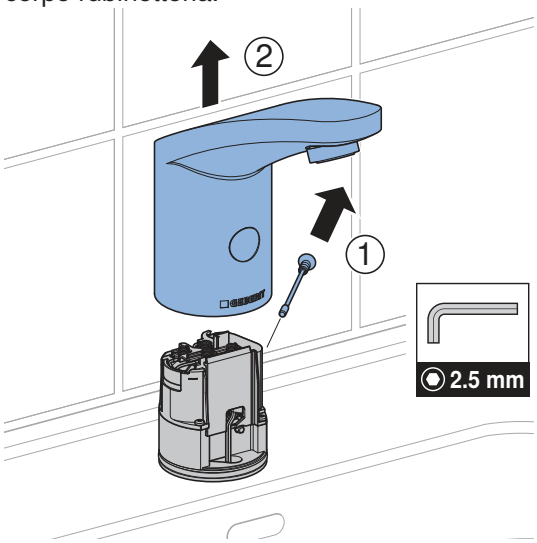

✓ Con la vite di sicurezza smontata, l'azionamento del risciacquo viene soppresso.

2 Regolare la temperatura dell'acqua.

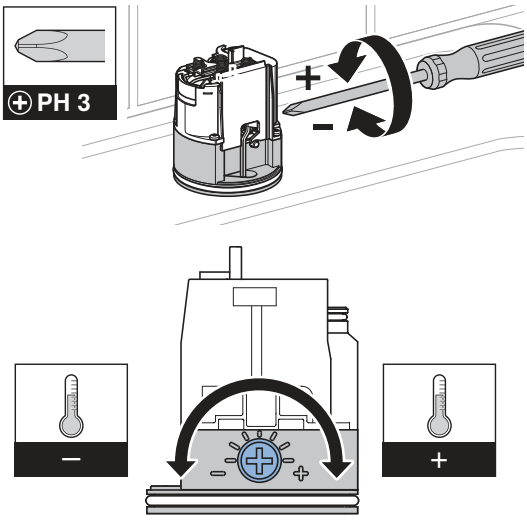

3 Montare il corpo rubinetteria e avvitare la vite di sicurezza.

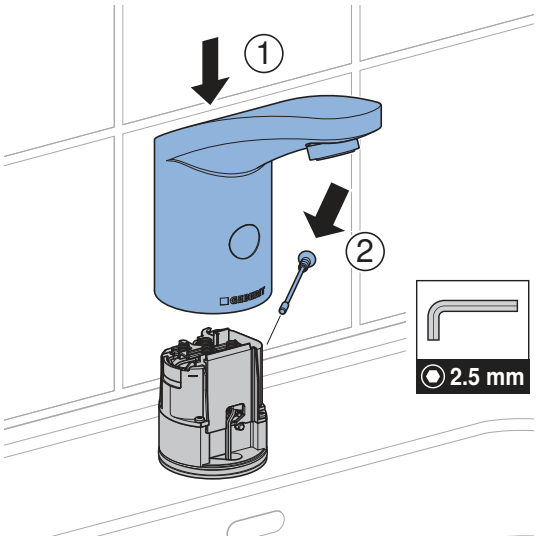

Modificare la parte dell'acqua calda (con leva miscelatore)

A scelta, la parte dell'acqua calda può essere impostata all'85% (impostazione predefinita) o al 95%. All'85%, il campo di regolazione della leva miscelatore viene limitato.

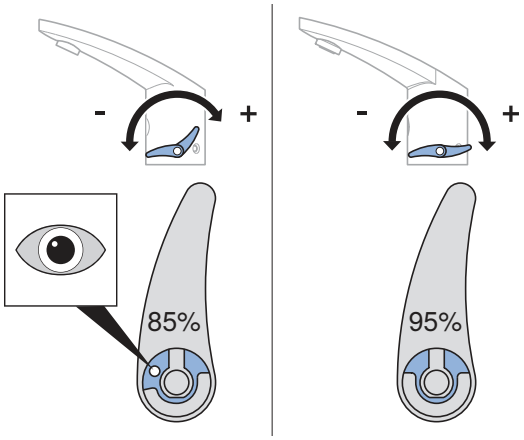

1 Smontare la leva del miscelatore.

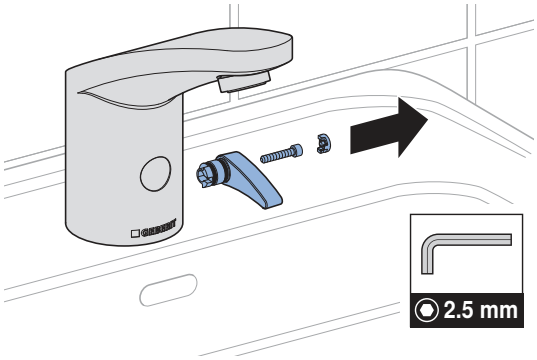

2 Rimuovere il limitatore acqua calda dalla leva miscelatore con una pinza e ruotarlo di 180°. Spostare l'O-ring nella seconda scanalatura e reinserirlo nel limitatore acqua calda.

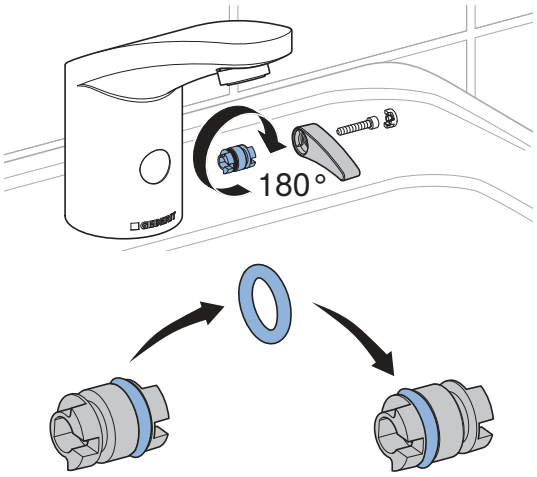

3 Montare la leva miscelatore.

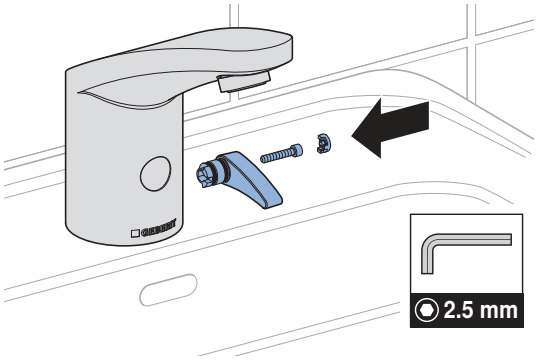

27021605762709131 © 02-2022
970.657.00.0(00)

Esecuzione delle regolazioni

Queste regolazioni devono essere effettuate da una persona addestrata al momento della messa in funzione.

Tutte le funzioni o regolazioni possono essere eseguite con un'applicazione Geberit o con il telecomando per la manutenzione Geberit. Non sono possibili regolazioni manuali tramite il sensore ad infrarossi.

Regolazioni con il telecomando per la manutenzione Geberit

Con il telecomando per la manutenzione Geberit, sono disponibili le seguenti funzioni e regolazioni:

- Comando:
  – Risciacquo: attivazione di un risciacquo
  – Pulizia: soppressione dell'azionamento del risciacquo per alcuni minuti
- Regolazione di parametri e funzioni → vedere tabella "Regolazioni"
- Visualizzazione di informazioni sul dispositivo come ad esempio capacità della batteria o versione del firmware → vedere tabella "Informazioni"
- Visualizzazione di valori statistici sull'utilizzo → vedere tabella "Informazioni"

Nella seguente tabella, i numeri e le definizioni contenuti nella colonna "Punto menu" corrispondono alla visualizzazione che appare sul telecomando per la manutenzione Geberit. Per ulteriori informazioni in merito, consultare le istruzioni per l'uso del telecomando per la manutenzione Geberit.

Tabella 1: Regolazioni

Punto menu [EN] [DE]	Descrizione	Applicazione	Campo	Impostazione predefinita
Comandi				
20 [Valve] [Ventil]	**Attivazione risciacquo** Risciacqua fino all'arresto del risciacquo (al massimo 10 min.).	• Per la verifica del funzionamento della valvola elettromagnetica • Per il risciacquo di acqua stagnante (stagnazione) • Per disinfettare il tratto di tubazione e il rubinetto (> 3 min a > 70 °C) • Per lo scarico invernale	Acceso = <OK> Spento = <OK>	Off
21 [RangeTest] [TestErfas]	**Verificare il campo rilevazione** Non appena un oggetto si trova nel campo rilevazione, il LED rosso lampeggia. Non viene attivato alcun risciacquo. La funzione viene disattivata dopo 90 s.	• In caso di problemi con il rilevatore di presenza	Acceso = <OK> Spento = <OK>	Off

Punto menu [EN] [DE]	Descrizione	Applicazione	Campo	Impostazione predefinita
22 [ResetSens] [ResetSens]	**Calibrare i sensori ad infrarossi** I sensori ad infrarossi vengono ricalibrati. Avviso: Durante la calibrazione non devono trovarsi mani od oggetti nel lavabo.	• In presenza di anomalie nel rilevamento • In caso di ambiente mutato (ad es. lavabo nuovo)	Avvio = <OK>	–
23 [FactrySet] [Werkseinst]	**Impostazioni predefinite** Tutte le funzioni vengono riportate all'impostazione predefinita.	• Per eliminare le anomalie di funzionamento	Avvio = <OK>	–
24 [CleanMode] [Reinigung]	**Attivare la modalità di pulizia** L'azionamento del risciacquo viene soppresso per 10 min. La funzione può essere arrestata tramite un nuovo collegamento con il telecomando per la manutenzione Geberit.	• Per la pulizia del rubinetto e del lavabo, senza flusso d'acqua	Avvio = <OK> Arresto = <OK>	–
Programmi				
30 [MainProgr] [Hauptmenü]	**Modo operativo** • Funzionamento normale: L'acqua scorre finché è presente un oggetto nel campo di rilevamento. All'occorrenza è possibile impostare un tempo di flusso (punto menu 43). • Risparmio idrico: il rubinetto sciacqua con un tempo limitato (punto menu 44).	• Per ridurre il consumo d'acqua	[A] = funzionamento normale [B] = risparmio idrico	Funzionamento normale
31 [Esaver] [E Sparen]	**Modo risparmio energia** Al termine del tempo d'inizio (punto menu 40), la velocità di reazione del sensore ad infrarossi si riduce. Il tempo d'inizio parte dall'ultimo utilizzo.	• Per prolungare la durata della batteria	Acceso = [ON] Spento = [OFF]	Off

270216057627091 31 © 02-2022
970.657.00.0(00)

Punto menu [EN] [DE]	Descrizione	Applicazione	Campo	Impostazione predefinita
33 [IntFlush] [IntervSp]	**Risciacquo ad intervallo** • Controllato dall'utente: Un risciacquo viene attivato al termine dell'[intervallo di risciacquo] (punto menu 42), nel qual caso l'intervallo di risciacquo viene riavviato con ogni utilizzo. Il tempo di risciacquo viene determinato dal valore [Tempo di risciacquo risciacquo ad intervallo] (punto menu 41). • Controllato a intervallo: al termine dell'[intervallo di risciacquo] (punto menu 42) viene attivato un risciacquo, indipendentemente dagli utilizzi. Il tempo di risciacquo viene determinato dal valore [Tempo di risciacquo risciacquo ad intervallo] (punto menu 41).	• Per rabboccare il sifone in caso di basse frequenze di utilizzo • Per il risciacquo dell'acqua ferma nella tubazione (funzione d'igiene, per impedire la stagnazione)	[0] = off [1] = controllato dall'utente [2] = controllato a intervallo	Controllato dall'utente
Parametro				
40 [ESaverT] [EnerSparZ]	**Tempo d'inizio risparmio energetico** Se la modalità risparmio energetico (punto menu 31) è attivata, al termine del tempo d'inizio si rallenta la velocità di reazione del sensore ad infrarossi.	• Per prolungare la durata della batteria	6–48 h	6 h
41 [IntFlushT] [IntervSpZ]	**Tempo di risciacquo risciacquo ad intervallo** È attivo quando il punto menu 34 [Risciacquo ad intervallo] è impostato su [1] o [2].	–	1–200 s	5 s
42 [IntervalT] [IntervalZ]	**Intervallo di risciacquo risciacquo ad intervallo** È attivo quando il punto menu 34 [Risciacquo ad intervallo] è impostato su [1] o [2].	–	1–168 h	24 h
43 [RunOnTime] [NachlaufZ]	**Tempo di flusso** Nel modo operativo funzionamento normale (punto menu 30 = [A]), dal rubinetto continua a scorrere acqua per il tempo di flusso dopo che l'oggetto è uscito dal campo rilevazione.	• Per la pulizia di utensili	0–30 s	2 s

Punto menu [EN] [DE]	Descrizione	Applicazione	Campo	Impostazione predefinita
44 [WSaverT] [TWSparenZ]	**Tempo ciclo risparmio idrico** Nel modo operativo risparmio idrico (punto menu 30 = [B]) dal rubinetto continua a scorrere acqua finché è presente un oggetto nel campo rilevazione, ma per una durata non superiore al tempo ciclo risparmio idrico.	• Per ridurre il consumo d'acqua • Per il prelievo di una determinata quantità d'acqua	3–30 s	10 s
45 [DetectRng] [Erfassdis]	**Impostazione della distanza di rilevamento** La distanza di rilevamento è regolabile su 5 livelli.	• Per l'ottimizzazione del rilevatore di presenza	0–4 [...] [0] = breve distanza [4] = lunga distanza	1
46 [SensorUp] [SensOben]	**Funzionamento a sensore in alto** • [Off]: il sensore ad infrarossi superiore è disattivato. (I due sensori ad infrarossi non possono essere disattivati contemporaneamente.) • [Auto]: il sensore ad infrarossi, in caso di necessità, commuta automaticamente su [Dinamico]. • [Dinamico]: il sensore ad infrarossi reagisce solo agli oggetti in movimento.	• Per il miglioramento della sicurezza di rilevamento in presenza di agenti di disturbo esterni (ad es. oggetti molto riflettenti presenti nel locale)	[0] = Off [1] = Auto [2] = Dinamico	Auto
47 [SensorLow] [SensUnten]	**Funzionamento a sensore in basso** • [Off]: il sensore ad infrarossi inferiore è disattivato. (I due sensori ad infrarossi non possono essere disattivati contemporaneamente.) • [Auto]: il sensore ad infrarossi, in caso di necessità, commuta automaticamente su [Dinamico]. • [Dinamico]: il sensore ad infrarossi reagisce solo agli oggetti in movimento.	• Per il miglioramento della sicurezza di rilevamento in presenza di agenti di disturbo esterni (ad es. oggetti molto riflettenti presenti nel locale)	[0] = Off [1] = Auto [2] = Dinamico	Auto

27021605762709131 © 02-2022
970.657.00.0(00)

Tabella 2: Informazioni

Punto menu [EN] [DE]	Descrizione
Contatore	
50 [Days?] [SumBetrT?]	**Numero totale di giorni di esercizio** Indica il numero di giorni di esercizio trascorsi dalla messa in funzione.
51 [Uses?] [SumBenut?]	**Numero totale di utilizzi** Indica il numero di utilizzi dalla messa in funzione.
52 [IntFlush?] [SumIntSp?]	**Numero totale di risciacqui a intervallo** Indica il numero di risciacqui a intervallo dalla messa in funzione.
53 [↯ Days] [↯ SumBetrT]	**Numero di giorni di esercizio accensione** Indica il numero di giorni di esercizio dall'ultima attivazione.
54 [↯ Uses] [↯ SumBenut]	**Numero di utilizzi accensione** Indica il numero di utilizzi dall'ultima attivazione.
55 [↯ Flushes] [↯ SumSpül]	**Numero di risciacqui a intervallo accensione** Indica il numero di risciacqui a intervallo dall'ultima accensione.
Informazioni sull'apparecchio	
60 [TypeNo] [Modell-Nr]	**Numero d'articolo** Indica il numero d'articolo del sensore ad infrarossi. Esempio: [242251001] = 242.251.00.1
61 [SWVersion] [SWVersion]	**Versione del firmware** Indica la versione del firmware del sensore ad infrarossi. Esempio: [0312] = versione 3.12
62 [SerialNo] [Serien-Nr]	**Numero di serie** Indica il numero di serie del sensore ad infrarossi. Esempio: 1234567
63 [ManufDate] [ProdDatum]	**Data di produzione** Indica la data di produzione del sensore ad infrarossi. Esempio: [1520] = settimana del calendario 15/2020
64 [TypePower] [Netz/Batt]	**Tipo di alimentazione** Indica il tipo di alimentazione (rete o batteria). Esempio: [0] = batteria / [1] = rete
65 [Battery%] [Batterie%]	**Batteria** Indica la capacità della batteria. Esempio: [73] %

Regolazioni con l’applicazione Geberit

Dopo la connessione di un’applicazione Geberit con l’apparecchio sono disponibili le seguenti funzioni e regolazioni:

- Comando:
  – Risciacquo: attivazione di un risciacquo
  – Pulizia: soppressione dell’azionamento del risciacquo per alcuni minuti
- Regolazione di parametri e funzioni → vedere tabella “Regolazioni”
- Visualizzazione di informazioni sul dispositivo come ad esempio capacità della batteria o versione del firmware → vedere tabella “Informazioni”
- Visualizzazione di valori statistici sull’utilizzo → vedere tabella “Informazioni”
- Esportazione di informazioni sul dispositivo e valori statistici
- Visualizzazione di messaggi di errore
- Esecuzione di update del firmware
- Salvataggio e trasmissione di regolazioni preliminari

Le regolazioni possono essere memorizzate nell’applicazione Geberit come regolazioni preliminari ed essere trasferite ad altri apparecchi.

Tabella 3: Regolazioni

Punto menu	Descrizione	Applicazione	Campo	Impostazione predefinita
Comando				
[Risciacquo]	**Attivazione del risciacquo** Risciacqua fino all’arresto del risciacquo (al massimo 10 min.).	• Per la verifica del funzionamento della valvola elettromagnetica • Per il risciacquo di acqua stagnante (stagnazione) • Per disinfettare il tratto di tubazione e il rubinetto (> 3 min a > 70 °C) • Per lo scarico invernale	On/Off	–
[Pulizia]	**Attivazione della modalità di pulizia** L’azionamento del risciacquo viene soppresso per il [tempo di pulizia].	• Per la pulizia del rubinetto e del lavabo, senza flusso d'acqua	On/Off	–
	[Tempo di pulizia]	–	1–20 min	10 min

27021605762709131 © 02-2022
970.657.00.0(00)

Punto menu	Descrizione	Applicazione	Campo	Impostazione predefinita
Regolazioni dell'apparecchio				
[Risciacquo ad intervallo]	**Risciacquo ad intervallo** • Controllato dall'utente: un risciacquo viene attivato al termine dell'[intervallo di risciacquo], nel qual caso l'intervallo di risciacquo viene riavviato con ogni utilizzo. Il tempo di risciacquo viene determinato dal valore [tempo di risciacquo]. • Controllato a intervallo: un risciacquo viene attivato al termine dell'[intervallo di risciacquo], indipendentemente dagli utilizzi. Il tempo di risciacquo viene determinato dal valore [tempo di risciacquo]. • Risciacquo differenziale: un risciacquo viene attivato al termine dell'[intervallo di risciacquo], indipendentemente dagli utilizzi. Se entro l'[intervallo di risciacquo] sono già stati effettuati dei risciacqui, viene scaricata solo una quantità d'acqua pari alla differenza rispetto al [tempo di risciacquo].	• Per rabboccare il sifone in caso di basse frequenze di utilizzo • Per il risciacquo dell'acqua ferma nella tubazione (funzione d'igiene, per impedire la stagnazione)	[Off], [controllato dall'utente], [controllato a intervallo], [risciacquo differenziale]	[Controllato dall'utente]
	[Tempo di risciacquo]	–	1–200 s	5 s
	[Intervallo di risciacquo]	–	1–168 h	24 h
[Modo operativo]	**Impostazione della modalità di funzionamento** • Funzionamento normale: l'acqua scorre finché è presente un oggetto nel campo rilevazione. All'occorrenza è possibile impostare un [tempo di flusso]. • Risparmio idrico: dal rubinetto continua a scorrere acqua finché è presente un oggetto nel campo rilevazione, ma per una durata non superiore al [tempo di risciacquo massimo].	• Per ridurre il consumo d'acqua	[Funzionamento normale] o [Risparmio idrico]	[Funzionamento normale]
	[Tempo di flusso]	–	0–30 s	2 s
	[Tempo di risciacquo massimo]	–	3–30 s	10 s

2 / 4

Punto menu	Descrizione	Applicazione	Campo	Impostazione predefinita
[Campo rilevazione]	**Verifica del campo rilevazione** Indica quando il sensore rileva un utilizzo. In caso di anomalie nel rilevamento o di ambiente modificato è possibile ricalibrare il sensore. In tal caso l'ambiente viene nuovamente misurato.	• In caso di problemi con il rilevatore di presenza	Automatico	–
	[Campo rilevazione]	• Per l'ottimizzazione del rilevatore di presenza	Distanza da breve a lunga [0–4]	Distanza media [1]
	[Ricalibrare i sensori] Avviso: durante la calibrazione non devono trovarsi mani od oggetti nel lavabo.	• In presenza di anomalie nel rilevamento • In caso di ambiente modificato (ad es. lavabo nuovo)	[Avviare la calibrazione]	–
[Funzionamento a sensore in alto]	**Attivazione del funzionamento a sensore in alto** • [Off]: il sensore ad infrarossi superiore è disattivato. (I due sensori ad infrarossi non possono essere disattivati contemporaneamente.) • [Auto]: il sensore ad infrarossi, in caso di necessità, commuta automaticamente su [Dinamico]. • [Dinamico]: il sensore ad infrarossi reagisce solo agli oggetti in movimento.	• Per il miglioramento della sicurezza di rilevamento in presenza di agenti di disturbo esterni (ad es. oggetti molto riflettenti presenti nel locale)	[Off], [Auto], [Dinamico]	[Auto]
[Funzionamento a sensore in basso]	**Attivazione del funzionamento a sensore in basso** • [Off]: il sensore ad infrarossi inferiore è disattivato. (I due sensori ad infrarossi non possono essere disattivati contemporaneamente.) • [Auto]: il sensore ad infrarossi, in caso di necessità, commuta automaticamente su [Dinamico]. • [Dinamico]: il sensore ad infrarossi reagisce solo agli oggetti in movimento.	• Per il miglioramento della sicurezza di rilevamento in presenza di agenti di disturbo esterni (ad es. oggetti molto riflettenti presenti nel locale)	[Off], [Auto], [Dinamico]	[Auto]
[Risparmio energia]	**Attivazione della modalità risparmio energetico** Al termine del [tempo d'inizio], la velocità di reazione del sensore ad infrarossi si riduce. Il [tempo d'inizio] parte dall'ultimo utilizzo.	• Per prolungare la durata della batteria	On/Off	Off
	[Tempo d'inizio]	–	6–48 h	6 h

27021605762709131 © 02-2022
970.657.00.0(00)

Punto menu	Descrizione	Applicazione	Campo	Impostazione predefinita
[Portata in volume]	**Portata in volume** Per poter calcolare il consumo d'acqua, al momento dell'azionamento del risciacquo è necessario indicare la portata in volume. La portata in volume è determinata dal rompigetto. In caso di sostituzione del rompigetto, è necessario adattare la portata in volume.	• Per calcolare il consumo d'acqua per la funzione statistica	1,3 l/min 1,9 l/min 3,8 l/min 6 l/min 0,5–7 l/min (definito dall'utente)	6 l/min
[Salva come regolazione preliminare]	**Regolazioni preliminari** Le regolazioni attuali vengono salvate nell'app e possono quindi essere trasferite ad altri apparecchi.	• Per la messa in funzione di più apparecchi con le stesse regolazioni	–	–
[Impostazioni predefinite]	**Impostazioni predefinite** Tutte le funzioni vengono riportate all'impostazione predefinita.	• Per eliminare le anomalie di funzionamento	–	–

4 / 4

Tabella 4: Informazioni

Punto menu applicazione Geberit	Descrizione
[Nome] e [password]	È possibile assegnare un nome e una password a ogni apparecchio.
Informazioni	
[Numero d'articolo]	Indica il numero d'articolo del rubinetto.
[Versione del firmware]	Indica la versione del firmware del sensore ad infrarossi.
[Numero di serie]	Indica il numero di serie del sensore ad infrarossi.
[Data di produzione]	Indica la data di produzione del sensore ad infrarossi.
[Tipo di alimentazione]	Indica il tipo di alimentazione (rete o batteria).
Statistica	
[Statistica]	Indica varie informazioni come il numero di utilizzi o il consumo d'acqua in un determinato periodo.
Contatore	
[Numero totale giorni d'esercizio]	Indica il numero di giorni d'esercizio trascorsi dalla messa in funzione.
[Giorni d'esercizio dall'ultima accensione]	Indica il numero di giorni d'esercizio dall'ultima attivazione.
[Numero totale utilizzi]	Indica il numero di utilizzi dalla messa in funzione.
[Utilizzi dall'ultima accensione]	Indica il numero di utilizzi dall'ultima attivazione.
[Numero totale risciacqui]	Indica il numero di risciacqui trascorsi dalla messa in funzione.
[Risciacqui dall'ultima accensione]	Indica il numero di risciacqui dall'ultima attivazione.
[Numero totale risciacqui a intervallo]	Indica il numero di risciacqui a intervallo dalla messa in funzione.
[Risciacqui a intervallo dall'ultima accensione]	Indica il numero di risciacqui a intervallo dall'ultima accensione.

Smaltimento

Materiali e sostanze

Questo prodotto è conforme ai requisiti della direttiva 2011/65/UE RoHS (sulla restrizione dell'uso di determinate sostanze pericolose nelle apparecchiature elettriche ed elettroniche).

Smaltimento degli apparecchi elettrici ed elettronici usati



Il simbolo del bidone dell'immondizia su ruote con una croce sopra indica che i Rifiuti da Apparecchiature Elettriche ed Elettroniche (RAEE) non vanno smaltiti nella raccolta indifferenziata, ma conferiti nella raccolta differenziata. Gli utenti finali sono legalmente obbligati a riconsegnare le vecchie apparecchiature ai centri di raccolta pubblici, al rivenditore o a Geberit perché vengano smaltite. Molti rivenditori di apparecchiature elettriche ed elettroniche sono obbligati a ritirare gratuitamente i RAEE. Per la restituzione a Geberit è necessario contattare la società di vendita o di assistenza responsabile.

Le batterie e gli accumulatori usati che non sono racchiusi nel vecchio apparecchio, nonché le lampade che possono essere rimosse dall’apparecchio vecchio senza essere distrutte, devono essere separati dal vecchio apparecchio prima di essere consegnati a un centro di smaltimento.

Se nell’apparecchio vecchio sono memorizzati dati personali, gli utenti finali stessi sono responsabili della loro eliminazione prima della consegna a un centro di smaltimento.

27021605762709131 © 02-2022
970.657.00.0(00)

Veiligheid

Over dit document

Dit document geldt voor het deskundig onderhoud van de volgende producten:

- Geberit wastafelkraan type 185, netvoeding of batterijvoeding
- Geberit wastafelkraan type 186, netvoeding of batterijvoeding

Dit document is van toepassing op de versie van deze wastafelkranen met Bluetooth®-interface. Deze wastafelkranen zijn op het typeplaatje aangegeven met “IWT-07-A” en het Geberit Connect-logo.

Doelgroep

Dit product mag alleen door technische experts onderhouden en gerepareerd worden. Een technisch expert is een persoon die, op grond van zijn technische opleiding, scholing en/of ervaring, in staat is om risico's te herkennen en gevaren te voorkomen die zich bij het gebruik van het product voordoen.

Reglementair gebruik

De Geberit wastafelkranen type 185 en type 186 zijn bestemd voor het tappen van leidingwater. Elk ander gebruik geldt als niet-reglementair. Geberit kan niet aansprakelijk worden gesteld voor de gevolgen van niet-reglementair gebruik.

Verklaring van waarschuwingsaanwijzingen

Waarschuwingsaanwijzingen zijn aangebracht op de plaats waar het gevaar zich kan voordoen.

Waarschuwingsaanwijzingen zijn als volgt opgebouwd:

WAARSCHUWING
Soort en bron van het gevaar
Mogelijke gevolgen bij niet in acht nemen van het gevaar.

► Maatregelen om gevaar te voorkomen.

De volgende signaalwoorden worden gebruikt om op restgevaren in waarschuwingsaanwijzingen te wijzen en belangrijke informatie aan te geven.

Symbool	Signaalwoord en betekenis
	VOORZICHTIG Het signaalwoord verwijst naar een gevaar met een laag risico dat, indien het gevaar niet wordt vermeden, licht of matig letsel tot gevolg kan hebben.
	Alleen gemarkeerd met symbool. Wijst op belangrijke informatie

Veiligheidsinstructies

Foutieve onderhoudswerkzaamheden of reparaties kunnen tot beschadigingen of functiestoringen leiden.

- Gebruik voor de reparaties alleen originele onderdelen.
- Geen veranderingen aan het product aanbrengen of toevoegingen installeren.

Productbeschrijving

Opbouw

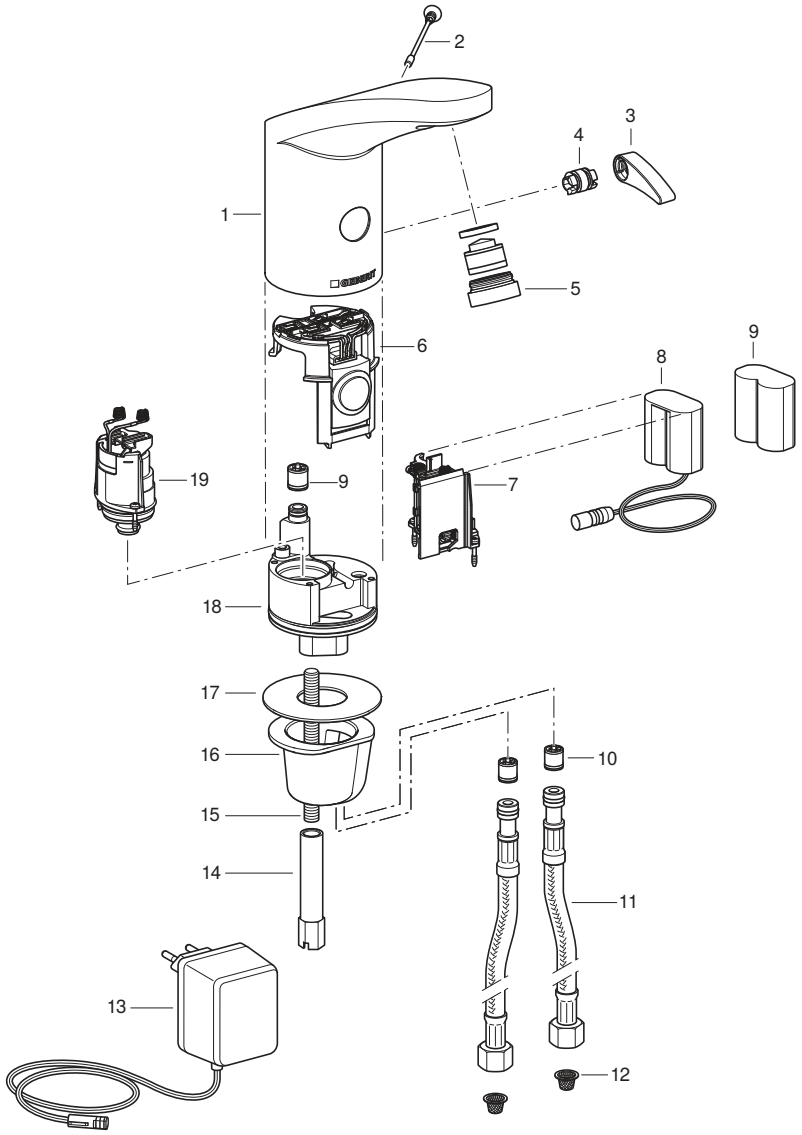

1 Kraanlichaam
2 Borgschroef
3 Mengknop
4 Warmwaterbegrenzer
5 Straalregelaar
6 Infrarood sensor
7 Batterijvak
8 Netspanningadapter (netvoeding)
9 Batterij (batterijvoeding)
10 Terugstroomklep
11 Pantserslang
12 Korffilter
13 Voedingsapparaat (netvoeding)
14 Lange moer
15 Draadstang
16 Bevestigingshuls
17 Vlakdichting
18 Ventielblok
19 Magneetventiel

27021605762709131 © 02-2022
970.657.00.0(00)

Technische gegevens

	Netvoeding	Batterijvoeding[1)]
Nominale spanning	230 V AC	–
Netfrequentie	50 Hz	–
Bedrijfsspanning	12 V AC	6 V DC
Batterijtype	–	CR-P2 (6 V)
Bedrijfsdruk	0,5-8 bar	0,5–8 bar
Omgevingstemperatuur	1–40 °C	
Maximale watertemperatuur	60 °C	
Maximale watertemperatuur voor korte tijd	90 °C	
Watervolumestroom bij 3 bar[2)]	6 l/min	
Draadloze technologie	Bluetooth® Low Energy[3)]	
Frequentiebereik	2400–2483,5 MHz	
Maximaal uitgangsvermogen	4 dBm	

1) De levensduur van de batterij is voldoende voor ca. 200 000 activeringen.

2) Straalregelaars met een volumestroombegrenzing van 1,3 l/min, 1,9 l/min. of 3,8 l/min. zijn als toebehoren beschikbaar.

3) Het merk Bluetooth® en diens logo's zijn eigendom van Bluetooth SIG, Inc. en worden door Geberit onder licentie gebruikt.

Vereenvoudigde EU-conformiteitsverklaring

Hiermee verklaart Geberit International AG dat het radiosysteemtype Geberit wastafelkraan type 185 en type 186 met net-, batterij- of generatorvoeding voldoet aan richtlijn 2014/53/EU.

De volledige tekst van de EU-conformiteitsverklaring kan worden geraadpleegd op het volgende internetadres: https://doc.geberit.com/970893000.pdf

Bediening

Geberit apps

Voor bediening, instellingen en onderhoud zijn verschillende Geberit apps beschikbaar. De apps communiceren met het apparaat via een Bluetooth®-interface.

De Geberit apps voor Android- en iOS-smartphones in de respectievelijke App Store gratis verkrijgbaar.

Verbinding met apparaat tot stand brengen

► QR-code scannen en de instructies op de landingspagina volgen.

Geberit Apps

https://gbrt.io/dsvFD00

Handmatige instellingen via infrarood sensor

Bij apparaten met Bluetooth®-interface kunnen geen handmatige instellingen via de infrarood sensor worden uitgevoerd. Alle instellingen geschieden via een Geberit app.

27021605762709131 © 02-2022
970.657.00.0(00)

Storingen verhelpen

Storing	Oorzaak	Oplossing
Waterstraal te zwak	Straalregelaar vuil	► Straalregelaar reinigen. → Zie handleiding.
	Korffilter vuil	► Korffilter reinigen. → Zie "Korffilter reinigen (netvoeding/batterij)", pagina 91.
	Leidingdruk te zwak	► Leidingdruk controleren (0,5–8 bar).
Geen spoelactivering	Leidingdruk te zwak	► Leidingdruk controleren (0,5–8 bar).
	Stroomuitval	► Stroomvoorziening controleren.
	Voedingsapparaat defect	► Voedingsapparaat vervangen.
	De kabel tussen het voedingsapparaat en de netspanningadapter is niet ingestoken	► kabelverbinding controleren.
	Batterijen leeg	► Batterij vervangen. → Zie "Batterijen vervangen", pagina 92.
	Batterijpolen of batterijcontactpunten zijn gecorrodeerd	► Contacten reinigen of batterij vervangen. → Zie "Batterijen vervangen", pagina 92.
	Batterij is foutief geplaatst	► Batterij correct aanbrengen.
	Straalregelaar vuil of verstopt	► Straalregelaar reinigen. → Zie handleiding.
	Korffilter vuil of verstopt	► Korffilter reinigen. → Zie "Korffilter reinigen (netvoeding/batterij)", pagina 91.
	Borgschroef ontbreekt of is defect	► Borgschroef aanbrengen of vervangen.
	Kraan is in reinigingsmodus	► Wachten tot eind van reinigingsmodus (ca. 10 min.).
	Detectieafstand verkeerd ingesteld	► Detectieafstand optimaliseren. → Zie "Instellingen uitvoeren", pagina 95.
	IR-venster gekrast of vuil	► IR-venster reinigen of infrarood sensor vervangen.
	Infrarood sensor defect of contacten vuil	► Contacten reinigen of infrarood sensor vervangen.
	Magneetventiel defect of contacten vuil	► Contacten reinigen of magneetventiel vervangen.
Water loopt constant	Leidingdruk te hoog	► Leidingdruk controleren (0,5–8 bar).
	Infrarood sensor defect	► Infrarood sensor vervangen.
	Verkeerde sensormodus	► Sensorinstellingen aanpassen.→ zie "Instellingen uitvoeren", pagina 95.
	Magneetventiel defect	► Magneetventiel vervangen.
	Storende objecten in het detectiebereik	► Objecten uit het detectiebereik verwijderen. ► Infrarood sensor opnieuw kalibreren. → Zie "Instellingen uitvoeren", pagina 95.
Water loopt voortdurend en stopt als er een object in het detectiebereik komt	Veercontacten tussen infrarood sensor en magneetventiel verkeerd gepoold	► Steekverbinding controleren.

Storing	Oorzaak	Oplossing
Water stroomt onbedoeld, te vroeg of te laat	IR-venster vuil of nat	► IR-venster reinigen of drogen.
	IR-venster gekrast	► IR-venster reinigen of infrarood sensor vervangen.
	Detectieafstand verkeerd ingesteld	► Detectieafstand optimaliseren. → Zie "Instellingen uitvoeren", pagina 95.
	Infrarood sensor wordt door omgevingsinvloeden gestoord (spiegels, metalen oppervlakken, glazen wastafels, etc.)	► Infrarood sensor opnieuw kalibreren. → Zie "Instellingen uitvoeren", pagina 95.
Water stroomt hoewel borgschroef verwijderd is	Infrarood sensor defect	► Infrarood sensor vervangen.
Water lekt uit kraanlichaam	Afdichtingen defect	► Watertraject controleren en afdichtingen vervangen.
	Magneetventiel sluit niet correct	► Magneetventiel reinigen of vervangen.
Watertemperatuur kan niet ingesteld worden	Watertemperatuur te hoog of te laag	► Hoekstopkranen helemaal openen. ► Drukverschil tussen warm- en koudwaterleiding controleren (max. 1,5 bar) ► Watertemperaturen in het drinkwaternet controleren.
	Korffilter vuil	► Korffilter reinigen. → Zie "Korffilter reinigen (netvoeding/batterij)", pagina 91.
	Terugstroombeveiliging in het kraanlichaam geblokkeerd	► Blokkering opheffen of terugstroombeveiliging vervangen.
	Pantserslangen voor warm- en koud water verwisseld	► Pantserslangen correct aansluiten.
Rode LED knippert 6 keer na een spoelactivering	Batterij bijna leeg	► Batterij vervangen. → Zie "Batterijen vervangen", pagina 92.
Rode LED knippert voortdurend, geen spoelactivering	Batterij leeg	► Batterij vervangen. → Zie "Batterijen vervangen", pagina 92.

27021605762709131 © 02-2022
970.657.00.0(00)

Onderhoud

Onderhoud door de beheerder

De volgende servicewerkzaamheden kunnen door de beheerder worden uitgevoerd. → Zie handleiding 970.656.00.0.

- Reinigingsmodus met Geberit app activeren
- Continue spoeling met Geberit app activeren
- Kraanlichaam reinigen
- Straalregelaar reinigen
- Watertemperatuur instellen
- Korffilter reinigen

Onderhoud door technisch expert

De servicewerkzaamheden in de volgende hoofdstukken mogen alleen worden uitgevoerd door een technisch expert.

Onderhoudsintervallen

De volgende werkzaamheden moeten indien nodig of uiterlijk op de aangegeven intervallen worden uitgevoerd.

Activiteit	Interval
Kraanlichaam reinigen	Wekelijks, door beheerder
Straalregelaar reinigen	Maandelijks, door beheerder
Korffilter reinigen	Jaarlijks, door beheerder of technisch expert
Batterij vervangen	Na ca. 200 000 spoelingen, door technisch expert
Watertemperatuur instellen (bij uitvoering met meng unit zonder mengknop)	Indien nodig, door technisch expert
Warmwateraandeel veranderen	Indien nodig, door technisch expert

Korffilter reinigen (netvoeding/batterij)

1 Hoekstopkranen sluiten.

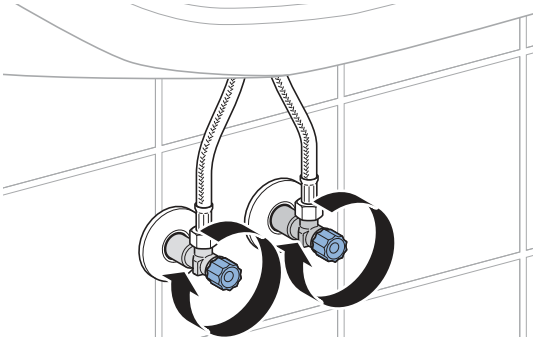

2 Pantserslangen losmaken.

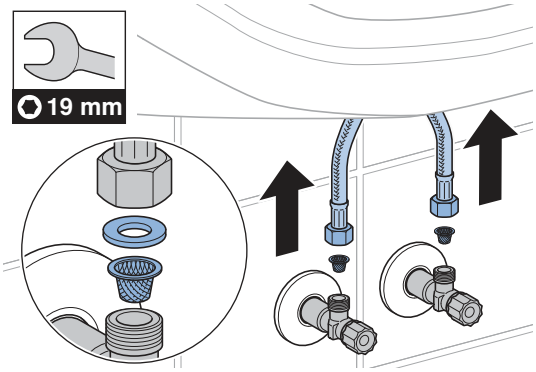

3 Korffilter reinigen.

4 Pantserslangen opnieuw aansluiten.

5 Hoekstopkranen openen.

Batterijen vervangen

Bij Geberit wastafelkranen met batterijvoeding zijn de batterijen na ca. 200 000 activeringen verbruikt. Een knipperen van de rode LED in het IR-sensorvenster geeft aan, dat de batterij bijna leeg is.

Voorwaarde

– Er is een vervangende batterij beschikbaar (6 V lithium-batterij CR-P2).

– Er zijn geen voorwerpen in de wasbak.

VOORZICHTIG

Verbrandingsgevaar

Het overbruggen van de veercontacten of batterijcontacten kan tot verbrandingen of materiële schade leiden.

► Kraanlichaam alleen in de voorgeschreven positie op het ventielblok schuiven.

► Batterij alleen op de contacten in de batterijhouder plaatsen.

1 Mengknop demonteren.

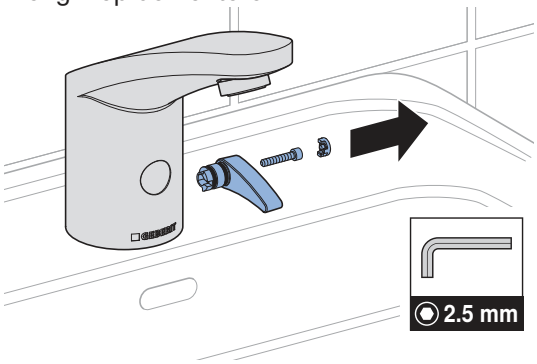

2 Kraanlichaam demonteren.

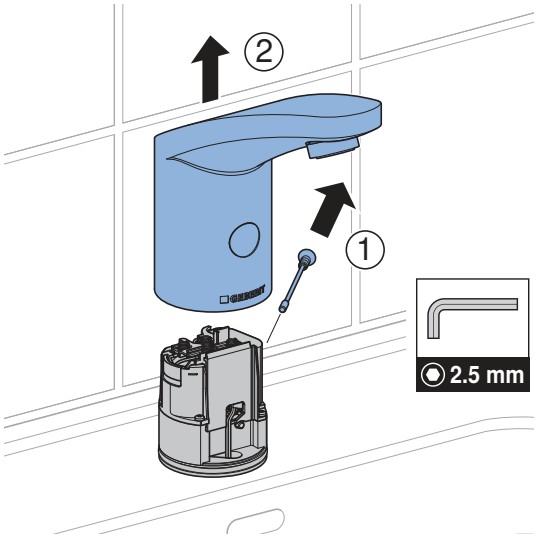

3 Verbruikte batterij verwijderen en volgens de voorschriften vakkundig verwijderen.

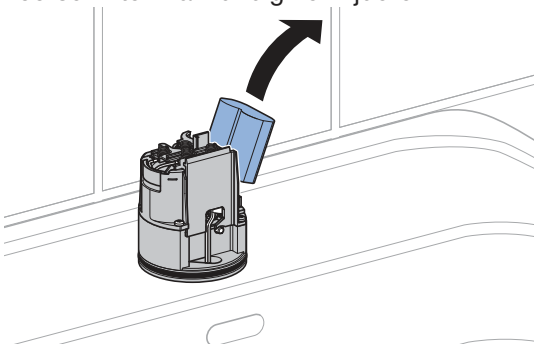

4 Nieuwe batterijen plaatsen.

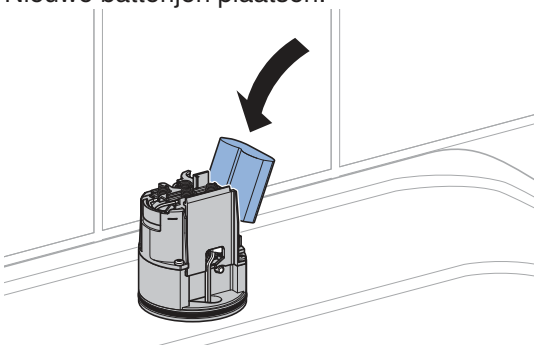

✓ LED brandt 1 seconde.

5 Alle onderdelen in omgekeerde volgorde weer in elkaar zetten.

6 Voor de functiecontrole hand onder wastafelkraan houden.

27021605762709131 © 02-2022
970.657.00.0(00)

Watertemperatuur instellen (met mengunit, zonder mengknop)

VOORZICHTIG

Verbrandingsgevaar

Het overbruggen van de veercontacten of batterijcontacten kan tot verbrandingen of materiële schade leiden.

- ► Kraanlichaam alleen in de voorgeschreven positie op het ventielblok schuiven.
- ► Batterij alleen op de contacten in de batterijhouder plaatsen.

1 Borgschroef eruit schroeven en kraanlichaam demonteren.

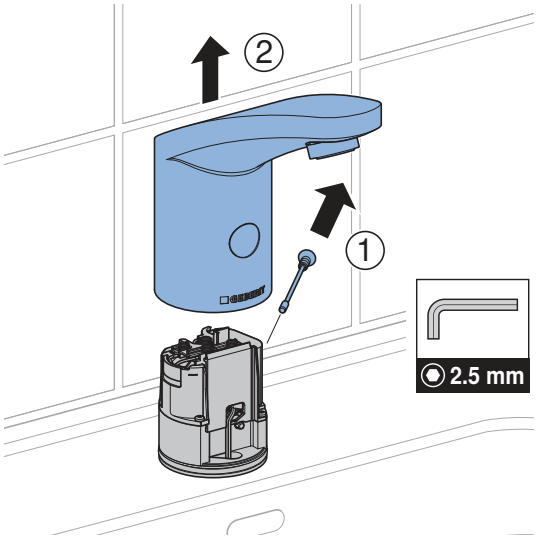

✓ Als de borgschroef gedemonteerd is, wordt de spoeling onderdrukt.

2 Watertemperatuur instellen.

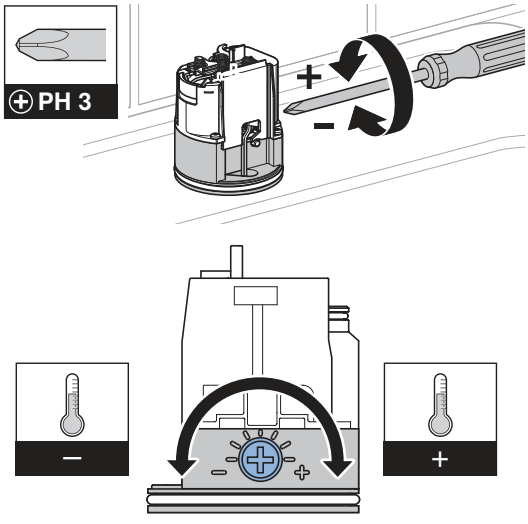

3 Kraanlichaam monteren en borgschroef erin schroeven.

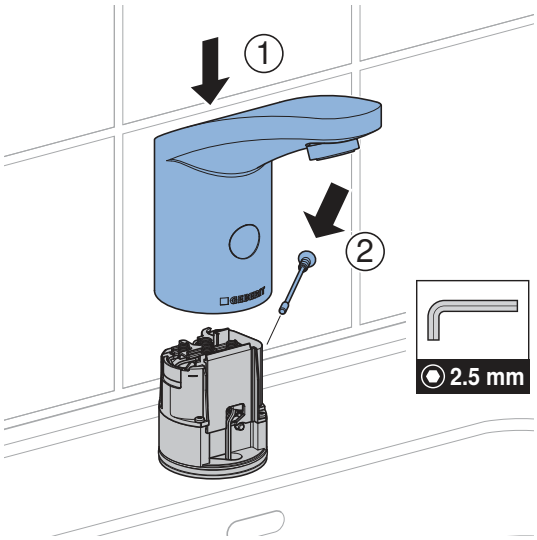

NL

Warmwateraandeel veranderen (met mengknop)

Het warmwateraandeel kan worden ingesteld op 85% (fabrieksinstelling) of 95%. Het instelbereik van de mengknop is beperkt tot 85%.

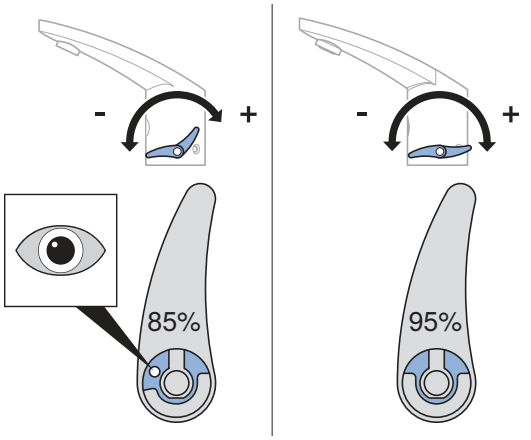

1 Mengknop demonteren.

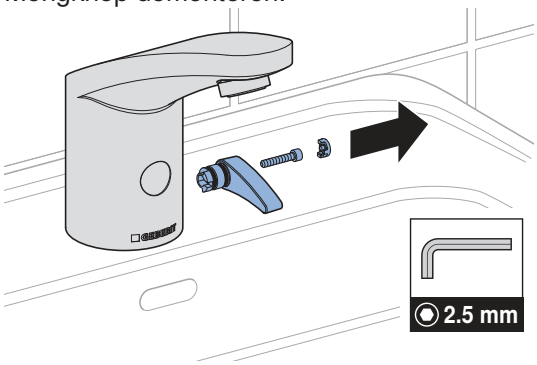

2 Warmwaterbegrenzer met tang uit de mengknop verwijderen en 180° draaien. O-ring in de tweede groef verschuiven en de warmwaterbegrenzer weer plaatsen.

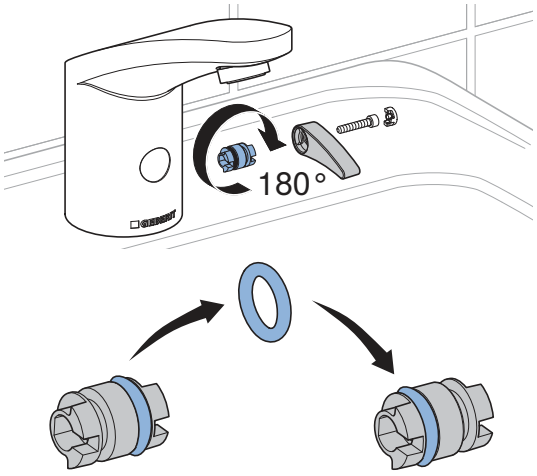

3 Mengknop monteren.

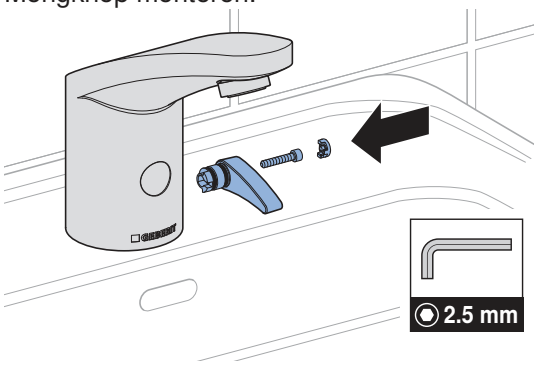

27021605762709131 © 02-2022
970.657.00.0(00)

Instellingen uitvoeren

Deze instellingen moeten bij de inbedrijfstelling door een technisch expert worden uitgevoerd.

Alle functies of instellingen kunnen of met een Geberit app of met de Geberit Service Handy worden uitgevoerd. Handmatige instellingen via de infrarood sensor zijn niet mogelijk.

Instellingen met Geberit Service Handy

Met de Geberit Service Handy zijn de volgende functies en instellingen beschikbaar:

- Bediening:
  – Spoeling: activeren van een spoeling
  – Reiniging: onderdrukken van de spoelactivering gedurende enkele minuten
- Instellen van parameters en functies → zie tabel „Instellingen“
- Weergave van de apparaatinformatie zoals batterijcapaciteit of firmwareversie, → zie tabel „Informatie“
- Weergave van statistische waarden voor het gebruik → zie tabel „Informatie“

In de volgende tabel komen de nummers en teksten in de kolom "Menupunt" overeen met de weergave op het display van de Geberit Service Handy. Verdere informatie hierover vindt u in de gebruiksaanwijzing van de Geberit Service Handy.

Tabel 1: Instellingen

Menupunt [EN] [DE]	Omschrijving	Toepassing	Bereik	Fabrieks-instelling
Commando's				
20 [Valve] [Ventil]	**Spoeling starten** Spoelt zo lang, totdat de spoeling weer stopt (maximaal 10 minuten).	• Voor de functiecontrole van het magneetventiel • Voor het wegspoelen van stilstaand water (stagnatie) • Voor het desinfecteren van de leidingstreng en de kraan (> 3 min. bij > 70 °C) • Voor de winterlediging	Aan = <OK> Uit = <OK>	Uit
21 [RangeTest] [TestErfas]	**Detectiebereik controleren** Zodra een object zich in het detectiebereik bevindt, knippert de rode LED. Er wordt geen spoeling gestart. De functie wordt na 90 sec. gedeactiveerd.	• Bij problemen met de gebruikersdetectie	Aan = <OK> Uit = <OK>	Uit
22 [ResetSens] [ResetSens]	**Infrarood sensoren kalibreren** De infrarood sensoren worden opnieuw gekalibreerd. Opmerking: Er mogen zich tijdens het kalibreren geen handen of voorwerpen in de wasbak bevinden.	• Bij detectiestoringen • Bij gewijzigde omgeving (bijv. nieuwe wastafel)	Start = <OK>	–

Menupunt [EN] [DE]	Omschrijving	Toepassing	Bereik	Fabrieks-instelling
23 [FactrySet] [Werkseinst]	**Fabrieksinstellingen** Alle functies worden teruggezet op de fabrieksinstelling.	• Voor het verhelpen van functiestoringen	Start = <OK>	–
24 [CleanMode] [Reinigung]	**Reinigingsmodus activeren** De spoelactivering wordt gedurende 10 min. onderdrukt. De functie kan door opnieuw verbinden met de Geberit Service Handy voortijdig worden gestopt.	• Voor het reinigen van de kraan en de wastafel, zonder dat er water stroomt	Start = <OK> Stop = <OK>	–
Programma's				
30 [MainProgr] [Hauptmenü]	**Bedrijfsmodus** • Normale bedrijf: De kraan spoelt zolang er zich een object in het detectiebereik bevindt. Indien nodig kan een nalooptijd (menupunt 43) worden ingesteld. • Waterbesparing: De kraan spoelt met een beperkte tijd (menupunt 44).	• Ter vermindering van het waterverbruik	[A] = Normale bedrijf [B] = Waterbesparing	Normale bedrijf
31 [Esaver] [E Sparen]	**Energiespaarmodus** Na afloop van de activeringstijd (menupunt 40) wordt de reactiesnelheid van de infrarood sensor langzamer. De activeringstijd begint na het laatste gebruik.	• Voor het verlengen van de batterijlevensduur	Aan = [ON] Uit = [OFF]	Uit
33 [IntFlush] [IntervSp]	**Intervalspoeling** • Gestuurd door de gebruiker: Een spoeling wordt geactiveerd na het verstrijken van het [spoelinterval] (menupunt 42), waarbij het spoelinterval bij elk gebruik opnieuw wordt gestart. De spoeltijd wordt door de waarde [spoeltijd intervalspoeling] (menupunt 41) bepaald. • Gestuurd door het interval: Een spoeling wordt geactiveerd na het verstrijken van het [spoelinterval] (menupunt 42), onafhankelijk van het gebruik. De spoeltijd wordt door de waarde [spoeltijd intervalspoeling] (menupunt 41) bepaald.	• Voor het bijvullen van de sifon bij lage gebruiksfrequentie • Voor het uitspoelen van stilstaand water in de leiding (hygiënefunctie, voorkomen van stagnatie)	[0] = Uit [1] = Gestuurd door de gebruiker [2] = Gestuurd door het interval	Gestuurd door de gebruiker

27021605762709131 © 02-2022
970.657.00.0(00)

Menupunt [EN] [DE]	Omschrijving	Toepassing	Bereik	Fabrieks-instelling
Parameter				
40 [ESaverT] [EnerSparZ]	**Activeringstijd energie besparen** Als de energiespaarmodus (menupunt 31) is geactiveerd, neemt de reactiesnelheid van de infrarood sensor af nadat de activeringstijd is verstreken.	• Voor het verlengen van de batterijlevensduur	6–48 h	6 h
41 [IntFlushT] [IntervSpZ]	**Spoeltijd intervalspoeling** Is actief, wanneer menupunt 34 [Intervalspoeling] op [1] of [2] is.	–	1–200 s	5 s
42 [IntervalT] [IntervalZ]	**Spoelinterval intervalspoeling** Is actief, wanneer menupunt 34 [Intervalspoeling] op [1] of [2] is.	–	1–168 h	24 h
43 [RunOnTime] [NachlaufZ]	**Nalooptijd** In de bedrijfsmodus normale bedrijf (menupunt 30 = [A]) spoelt de kraan met de nalooptijd verder, nadat het object het detectiebereik heeft verlaten.	• Voor het reinigen van benodigdheden	0–30 s	2 s
44 [WSaverT] [TWSparenZ]	**Looptijd waterbesparing** In de bedrijfsmodus waterbesparing (menupunt 30 = [B]) spoelt de kraan, zo lang er zich een object in het detectiebereik bevindt, maar niet langer dan de looptijd waterbesparing.	• Ter vermindering van het waterverbruik • Voor het afnemen van een bepaald watervolume	3–30 s	10 s
45 [DetectRng] [Erfassdis]	**Detectieafstand instellen** De detectieafstand is in 5 standen instelbaar.	• Voor het optimaliseren van de gebruikersdetectie	0–4 [...] [0] = korte afstand [4] = grote afstand	1
46 [SensorUp] [SensOben]	**Sensor werking boven** • [Uit]: Bovenste infrarood sensor is uitgeschakeld. (Infrarood sensoren kunnen niet beide tegelijk uitgeschakeld zijn.) • [Automatisch]: infrarood sensor schakelt indien nodig automatisch naar [dynamisch]. • [Dynamisch]: infrarood sensor reageert alleen op bewegende objecten.	• voor het verbeteren van de detectie beveiliging bij storende externe invloeden (bijv. sterk reflecterende objecten in de ruimte)	[0] = Uit [1] = Automatisch [2] = Dynamisch	Automatisch

27021605762709131 © 02-2022
970.657.00.0(00)

Menupunt [EN] [DE]	Omschrijving	Toepassing	Bereik	Fabrieks-instelling
47 [SensorLow] [SensUnten]	**Sensor werking onder** • [Uit]: Onderste infrarood sensor is uitgeschakeld. (Infrarood sensoren kunnen niet beide tegelijk uitgeschakeld zijn.) • [Automatisch]: infrarood sensor schakelt indien nodig automatisch naar [dynamisch]. • [Dynamisch]: infrarood sensor reageert alleen op bewegende objecten.	• voor het verbeteren van de detectie beveiliging bij storende externe invloeden (bijv. sterk reflecterende objecten in de ruimte)	[0] = Uit [1] = Automatisch [2] = Dynamisch	Automatisch

27021605762709131 © 02-2022
970.657.00.0(00)

Tabel 2: Informatie

Menupunt [EN] [DE]	Omschrijving
Teller	
50 [Days?] [SumBetrT?]	**Aantal gebruiksdagen totaal** Geeft het aantal gebruiksdagen sinds de inbedrijfstelling aan.
51 [Uses?] [SumBenut?]	**Aantal keren gebruik totaal** Geeft het aantal keren gebruik sinds de inbedrijfstelling aan.
52 [IntFlush?] [SumIntSp?]	**totaal aantal tussentijdse spoelingen** Geeft het aantal intervalspoelingen sinds de inbedrijfstelling aan.
53 [↯ Days] [↯ SumBetrT]	**Aantal gebruiksdagen power-on** Geeft het aantal gebruiksdagen sinds de laatste inschakeling aan.
54 [↯ Uses] [↯ SumBenut]	**Aantal keren gebruik power-on** Geeft het aantal keren gebruik sinds de laatste inschakeling aan.
55 [↯ Flushes] [↯ SumSpül]	**Aantal intervalspoelingen power-on** Geeft het aantal intervalspoelingen sinds de laatste inschakeling aan.
Apparaatinformatie	
60 [TypeNo] [Modell-Nr]	**Artikelnummer** Geeft het artikelnummer van de infrarood sensor aan. Voorbeeld: [242251001] = 242.251.00.1
61 [SWVersion] [SWVersion]	**Firmwareversie** Geeft de firmwareversie van de infrarood sensor aan. Voorbeeld: [0312] = Versie 3.12
62 [SerialNo] [Serien-Nr]	**Serienummer** Geeft het serienummer van de huidige infrarood sensor aan. Voorbeeld: 1234567
63 [ManufDate] [ProdDatum]	**Productiedatum** Geeft de productiedatum van de infrarood sensor aan. Voorbeeld: [1520] = Kalenderweek 15/2020
64 [TypePower] [Netz/Batt]	**Voedingstype** Toont het voedingstype (netvoeding of batterij). Voorbeeld: [0] = Batterij / [1] = Netvoeding
65 [Battery%] [Batterie%]	**Batterij** Geeft de batterijcapaciteit aan. Voorbeeld: [73] %

Instellingen met Geberit app

Na het verbinden van een Geberit app met het apparaat staan de volgende functies en instellingen ter beschikking:

- Bediening:
  – Spoeling: activeren van een spoeling
  – Reiniging: onderdrukken van de spoelactivering gedurende enkele minuten
- Instellen van parameters en functies → zie tabel „Instellingen“
- Weergave van de apparaatinformatie zoals batterijcapaciteit of firmwareversie, → zie tabel „Informatie“
- Weergave van statistische waarden voor het gebruik → zie tabel „Informatie“
- Export van apparaatinformatie en statistische waarden
- Weergave van foutmeldingen
- Uitvoeren van firmware-updates
- Opslaan en overdracht van voorinstellingen

De instellingen kunnen in de Geberit app als standaardinstellingen worden opgeslagen en op andere apparaten worden overgebracht.

Tabel 3: Instellingen

Menupunt	Omschrijving	Toepassing	Bereik	Fabrieks-instelling
Bediening				
[Spoeling]	**Spoeling starten** Spoelt zo lang, totdat de spoeling weer stopt (maximaal 10 minuten).	• Voor de functiecontrole van het magneetventiel • Voor het wegspoelen van stilstaand water (stagnatie) • Voor het desinfecteren van de leidingstreng en de kraan (> 3 min. bij > 70 °C) • Voor de winterlediging	Aan/Uit	–
[Reiniging]	**Reinigingsmodus activeren** De spoelactivering wordt gedurende de [reinigingstijd] onderdrukt.	• Voor het reinigen van de kraan en de wastafel, zonder dat er water stroomt	Aan/Uit	–
	[Reinigingstijd]	–	1–20 min	10 min

27021605762709131 © 02-2022
970.657.00.0(00)

Menupunt	Omschrijving	Toepassing	Bereik	Fabrieks-instelling
Instellingen				
[Intervalspoeling]	**Intervalspoeling** • Gestuurd door de gebruiker: Een spoeling wordt geactiveerd na het verstrijken van het [spoelinterval], waarbij het spoelinterval bij elk gebruik opnieuw wordt gestart. De spoeltijd wordt door de waarde [spoeltijd] bepaald. • Gestuurd door het interval: Een spoeling wordt geactiveerd na het verstrijken van het [spoelinterval], onafhankelijk van het gebruik. De spoeltijd wordt door de waarde [spoeltijd] bepaald. • Verschilspoeling: Een spoeling wordt geactiveerd na het verstrijken van het [spoelinterval], onafhankelijk van het gebruik. Als er binnen de [spoelinterval] al een spoeling is uitgevoerd, wordt alleen het verschil met de [spoeltijd] doorgespoeld.	• Voor het bijvullen van de sifon bij lage gebruiksfrequentie • Voor het uitspoelen van stilstaand water in de leiding (hygiënefunctie, voorkomen van stagnatie)	[Uit], [gestuurd door de gebruiker], [gestuurd door het interval], [Verschil-spoeling]	[Gestuurd door de gebruiker]
	[Spoeltijd]	–	1–200 s	5 s
	[Spoelinterval]	–	1–168 h	24 h
[Bedrijfsmodus]	**Bedrijfsmodus instellen** • Normale bedrijf: De kraan spoelt zolang er zich een object in het detectiebereik bevindt. Indien nodig kan een [nalooptijd] worden ingesteld. • Waterbesparing: De kraan spoelt zolang er zich een object in het detectiebereik bevindt, maar niet langer dan de [max. spoeltijd].	• Ter vermindering van het waterverbruik	[Normale bedrijf] of [Water-besparing]	[Normale bedrijf]
	[Nalooptijd]	–	0–30 s	2 s
	[Max. spoeltijd]	–	3–30 s	10 s

27021605762709131 © 02-2022
970.657.00.0(00)

Menupunt	Omschrijving	Toepassing	Bereik	Fabrieks-instelling
[Detectiebereik]	**Detectiebereik controleren** Geeft aan wanneer de sensor een gebruik detecteert. De sensor kan opnieuw worden gekalibreerd in geval van detectiefouten of een veranderde omgeving. De omgeving wordt daarbij opnieuw gemeten.	• Bij problemen met de gebruikersdetectie	Automatisch	–
	[Detectiebereik]	• Voor het optimaliseren van de gebruikersdetectie	Korte tot lange afstand [0–4]	Middellange afstand [1]
	[Sensor opnieuw kalibreren] Opmerking: Er mogen zich tijdens het kalibreren geen handen of voorwerpen in de wastafel bevinden.	• Bij detectiestoringen • Bij veranderde omgeving (bijv. nieuwe wastafel)	[Kalibratie starten]	–
[Sensor werking boven]	**Sensor werking boven activeren** • [Uit]: Bovenste infraroodsensor is uitgeschakeld. (Infraroodsensoren kunnen niet beide tegelijk uitgeschakeld zijn.) • [Automatisch]: Infraroodsensor schakelt indien nodig automatisch naar [dynamisch]. • [Dynamisch]: infraroodsensor reageert alleen op bewegende objecten.	• Voor het verbeteren van de detectiebeveiliging bij storende externe invloeden (bijv. sterk reflecterende objecten in de ruimte)	[Uit], [Automatisch], [Dynamisch]	[Automatisch]
[Sensor werking onder]	**Sensor werking onder activeren** • [Uit]: Onderste infraroodsensor is uitgeschakeld. (Infraroodsensoren kunnen niet beide tegelijk uitgeschakeld zijn.) • [Automatisch]: infraroodsensor schakelt indien nodig automatisch naar [dynamisch]. • [Dynamisch]: infraroodsensor reageert alleen op bewegende objecten.	• Voor het verbeteren van de detectiebeveiliging bij storende externe invloeden (bijv. sterk reflecterende objecten in de ruimte)	[Uit], [Automatisch], [Dynamisch]	[Automatisch]
[Energie besparen]	**Energiespaarmodus activeren** Na afloop van de [activeringstijd] wordt de reactiesnelheid van de infraroodsensor langzamer. De [activeringstijd] begint na het laatste gebruik.	• Voor het verlengen van de batterijlevensduur	Aan/Uit	Uit
	[Activeringstijd]	–	6–48 h	6 h

27021605762709131 © 02-2022
970.657.00.0(00)

Menupunt	Omschrijving	Toepassing	Bereik	Fabrieks-instelling
[Volumestroom]	**Volumestroom** Om het waterverbruik te kunnen berekenen, moet de volumestroom bij de spoelactivering wordt aangegeven. De volumestroom wordt bepaald door de straalregelaar. Bij vervanging van de straalregelaar moet de volumestroom worden aangepast.	• Voor het berekenen van het waterverbruik voor de statistische functie	1,3 l/min 1,9 l/min 3,8 l/min 6 l/min 0,5–7 l/min (door de gebruiker bepaald)	6 l/min
[Als voorinstelling opslaan]	**Voorinstellingen** De actuele instellingen worden opgeslagen in de app en kunnen zo worden overgedragen naar andere apparaten.	• Voor de inbedrijfstelling van meerdere apparaten met dezelfde instellingen	–	–
[Fabrieks-instellingen]	**Fabrieksinstellingen** Alle functies worden teruggezet op de fabrieksinstelling.	• Voor het verhelpen van functiestoringen	–	–

4 / 4

Tabel 4: Informatie

Menupunt Geberit app	Omschrijving
[Naam] en [Wachtwoord]	Voor elk apparaat kan een naam en een wachtwoord worden verstrekt.
Informatie	
[Artikelnummer]	Geeft het artikelnummer van de kraan aan.
[Firmwareversie]	Geeft de firmwareversie van de infraroodsensor aan.
[Serienummer]	Geeft het serienummer van de huidige infraroodsensor aan.
[Productiedatum]	Geeft de productiedatum van de infraroodsensor aan.
[Voedingstype]	Toont het voedingstype (netvoeding of batterij).
Statistiek	
[Statistiek]	Toont diverse informatie zoals het aantal gebruiken of het waterverbruik in een gewenste tijdsperiode.
Teller	
[Gebruiksdagen totaal]	Geeft het aantal gebruiksdagen sinds de inbedrijfstelling aan.
[Gebruiksdagen sinds laatste inschakeling]	Geeft het aantal gebruiksdagen sinds de laatste inschakeling aan.
[Gebruiken totaal]	Geeft het aantal keren gebruik sinds de inbedrijfstelling aan.
[Gebruiken sinds laatste inschakeling]	Geeft het aantal keren gebruik sinds de laatste inschakeling aan.
[Spoelingen totaal]	Geeft het aantal spoelingen sinds de inbedrijfstelling aan.
[Spoelingen sinds laatste inschakeling]	Geeft het aantal spoelingen sinds de laatste inschakeling aan.
[Intervalspoelingen totaal]	Geeft het aantal intervalspoelingen sinds de inbedrijfstelling aan.
[Intervalspoelingen sinds laatste inschakeling]	Geeft het aantal intervalspoelingen sinds de laatste inschakeling aan.

Afvoer

Bestanddelen

Dit product voldoet aan de eisen van de richtlijn 2011/65/EU (RoHS) (beperking van het gebruik van bepaalde gevaarlijke stoffen in elektrische en elektronische apparatuur).

Afvoer van afgedankte elektrische en elektronische apparatuur



Het symbool van de doorgekruiste afvalbak op wielen betekent dat afgedankte elektrische en elektronische apparatuur niet samen met het restafval mag worden verwijderd, maar gescheiden moet worden afgevoerd. Eindgebruikers zijn wettelijk verplicht oude apparaten in te leveren bij openbare afvalverwijderingsinstanties, bij distributeurs of bij Geberit voor correcte afvoer. Veel distributeurs van elektrische en elektronische apparatuur zijn verplicht afgedankte elektrische en elektronische apparatuur kosteloos terug te nemen. Neem voor een retourzending naar Geberit contact op met het verantwoordelijke verkoop- of servicebedrijf.

Gebruikte batterijen en accu's die niet in het oude apparaat zijn ingesloten, alsmede lampen die uit het oude apparaat kunnen worden verwijderd zonder te worden vernietigd, moeten van het oude apparaat worden gescheiden alvorens het bij een afvalverwijderingspunt in te leveren.

Als op het oude apparaat persoonsgegevens zijn opgeslagen, zijn de eindgebruikers zelf verantwoordelijk voor het wissen ervan voordat zij het apparaat bij een afvalverwijderingspunt inleveren.

27021605762709131 © 02-2022
970.657.00.0(00)

Seguridad

Respecto al presente documento

Este documento se aplica al mantenimiento profesional de los siguientes productos:

- grifo electrónico para lavabo Geberit serie 185, servicio de red o a batería
- grifo electrónico para lavabo Geberit serie 186, servicio de red o a batería

Este documento se aplica al modelo de estos grifos electrónicos para lavabos con interfaz Bluetooth®. Estos grifos electrónicos para lavabos se identifican en el adhesivo con las especificaciones con «IWT-07-A» y el logotipo Connect de Geberit.

Grupo objetivo

El mantenimiento y la reparación de este producto solo puede ser efectuado por personas cualificadas. Una persona cualificada es aquella que, debido a su formación o experiencia, está capacitada para reconocer riesgos y evitar peligros que se puedan producir durante la utilización del producto.

Uso previsto

Los grifos electrónicos para lavabos Geberit series 185 y 186 están destinados a la extracción de agua de abastecimiento. Cualquier otra aplicación será considerada como un uso no conforme a lo previsto. Geberit no se responsabiliza de las consecuencias de una aplicación no prevista.

Explicación de las indicaciones de advertencia

Las indicaciones de advertencia se encuentran en el lugar en el que puede aparecer un peligro.

Las indicaciones de advertencia se crean de la siguiente forma:

ADVERTENCIA
Tipo y origen del peligro
Posibles consecuencias de no prestar atención al peligro.

► Medidas para evitar el peligro.

Se utilizan las siguientes palabras de advertencia para avisar de los peligros restantes en las indicaciones de advertencia y de información importante.

Símbolo	Palabra de advertencia y significado
	ATENCIÓN La palabra de advertencia indica un peligro con un grado de riesgo bajo que, de no evitarse, puede causar lesiones leves o moderadas.
	Indicado únicamente con el símbolo. Indica una información importante

Normas de seguridad

Las reparaciones o trabajos de mantenimiento inadecuados pueden causar daños o fallos en el funcionamiento.

- Para la reparación deberán utilizarse únicamente recambios originales.
- No realizar modificaciones ni instalaciones suplementarias en el producto.

27021605762709131 © 02-2022
970.657.00.0(00)

Descripción del producto

Descripción del sistema

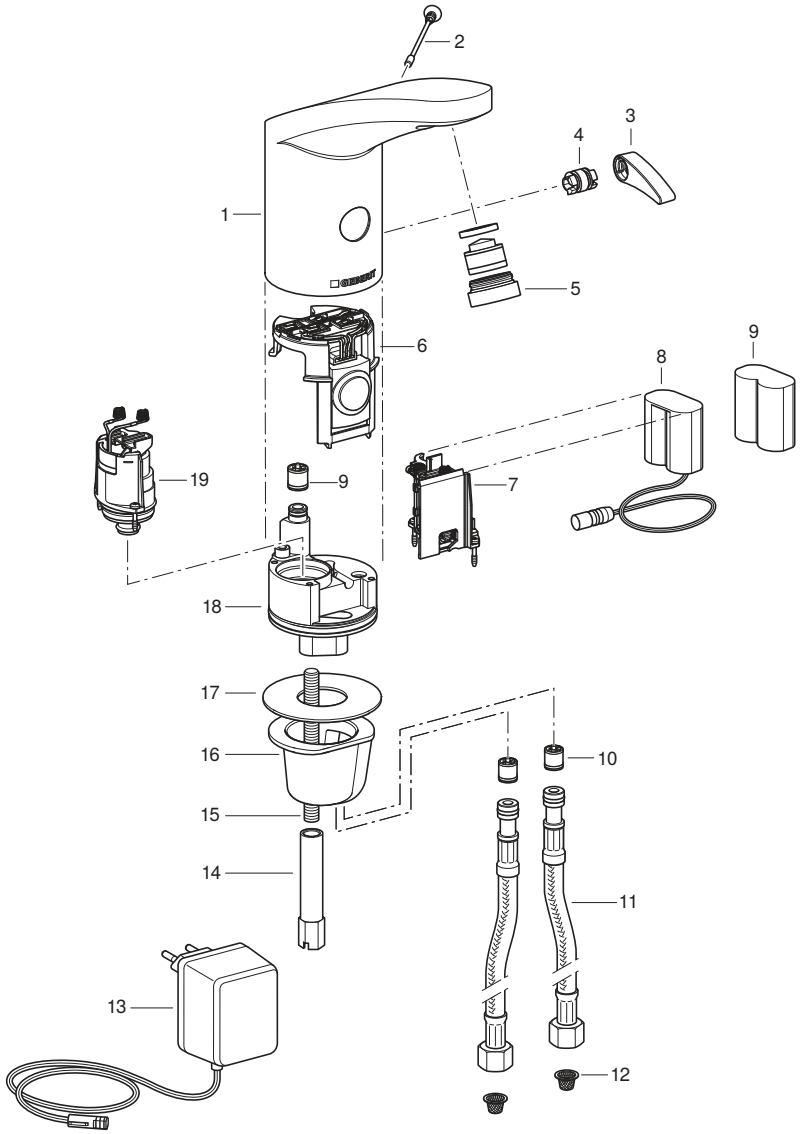

1 Cuerpo del grifo
2 Tornillo de seguridad
3 Mando mezclador
4 Limitador de agua caliente
5 Aireador
6 Sensor infrarrojo
7 Compartimento para pilas
8 Adaptador de alimentación (servicio de red)
9 Pila (servicio a batería)
10 Válvula antirretorno
11 Latiguillo flexible
12 Filtro de cesta
13 Fuente de alimentación (servicio de red)
14 Tuerca larga
15 Varilla roscada
16 Casquillo de sujeción
17 Junta plana
18 Bloque válvula
19 Electroválvula

Información técnica

	Servicio de red	Servicio a batería[1)]
Tensión nominal	230 V CA	–
Frecuencia de red	50 Hz	–
Tensión de servicio	12 V CA	6 V CC
Tipo de pila	–	CR-P2 (6 V)
Presión de funcionamiento	0,5-8 bar	0,5–8 bar
Temperatura ambiente	1-40 °C	
Temperatura máxima del agua	60 °C	
Temperatura máxima del agua momentánea	90 °C	
Caudal a 3 bar[2)]	6 l/min	
Tecnología por radio	Bluetooth® Low Energy[3)]	
Rango de frecuencia	2400-2483,5 MHz	
Potencia máxima de salida	4 dBm	

1) La vida útil de la pila permite aprox. 200 000 activaciones.

2) Los aireadores con una limitación de flujo de 1,3 l/min, 1,9 l/min o 3,8 l/min están disponibles como accesorios complementarios.

3) La marca Bluetooth® y sus logotipos son propiedad de Bluetooth SIG, Inc. y Geberit los utiliza bajo licencia.

Declaración de conformidad UE simplificada

Por la presente, Geberit International AG declara que el tipo de equipo radioeléctrico grifo electrónico para lavabos series 185 y 186 Geberit con servicio a red, batería o generador es conforme con la Directiva 2014/53/UE.

El texto completo de la declaración de conformidad UE está disponible en la siguiente dirección de Internet: https://doc.geberit.com/970893000.pdf

27021605762709131 © 02-2022
970.657.00.0(00)

Manejo

Aplicaciones Geberit

Hay varias aplicaciones Geberit disponibles para el manejo, ajuste y mantenimiento. Las aplicaciones se comunican con el dispositivo a través de una interfaz de Bluetooth®.

Las aplicaciones Geberit están disponibles de manera gratuita para smartphones con Android o iOS en la App Store correspondiente.

Establecer conexión con el dispositivo

► Escanear el código QR y seguir las instrucciones de la página de aterrizaje.

Geberit Apps

https://gbrt.io/dsvFD00

Ajustes manuales mediante el sensor infrarrojo

En el caso de los dispositivos con interfaz Bluetooth® no se pueden realizar ajustes manuales mediante el sensor infrarrojo. Todos los ajustes deben llevarse a cabo a través de una aplicación Geberit.

Solución de fallos

Fallo	Causa	Solución
Chorro de agua demasiado débil	Aireador sucio	► Limpiar el aireador. → Véanse las instrucciones de servicio.
	Filtro de cesta sucio	► Limpiar el filtro de cesta. → Véase “Limpiar el filtro de cesta (red/batería)”, página 113.
	Presión en la red insuficiente	► Comprobar la presión en la red (0,5–8 bar).
No hay accionamiento de la descarga	Presión en la red insuficiente	► Comprobar la presión en la red (0,5–8 bar).
	Fallo de alimentación	► Comprobar la alimentación.
	Fuente de alimentación defectuosa	► Sustituir la fuente de alimentación.
	El cable entre la fuente de alimentación y el adaptador de alimentación no está enchufado	► Comprobar el cable de conexión.
	Pilas agotadas	► Sustituir la pila. → Véase “Sustituir las baterías”, página 113.
	Los polos o los contactos de la pila están corroídos	► Limpiar los contactos o sustituir la pila. → Véase “Sustituir las baterías”, página 113.
	La pila no está bien colocada	► Insertar correctamente la pila.
	Aireador sucio u obstruido	► Limpiar el aireador. → Véanse las instrucciones de servicio.
	Filtro de cesta sucio u obstruido	► Limpiar el filtro de cesta. → Véase “Limpiar el filtro de cesta (red/batería)”, página 113.
	El tornillo de seguridad falta o está defectuoso	► Insertar o cambiar el tornillo de seguridad.
	El grifo está en modo limpieza	► Esperar a que termine el modo limpieza (aprox. 10 min).
	Distancia de detección mal ajustada	► Optimizar la distancia de detección. → Véase “Realización de ajustes”, página 117.
	Ventana infrarrojo rayada o sucia	► Limpiar la ventana infrarrojo o sustituir el sensor infrarrojo.
	Sensor infrarrojo defectuoso o contactos sucios	► Limpiar los contactos o sustituir el sensor infrarrojo.
	Electroválvula defectuosa o contactos sucios	► Limpiar los contactos o sustituir la electroválvula.

27021605762709131 © 02-2022
970.657.00.0(00)

Fallo	Causa	Solución
Sale agua continuamente	Presión en la red demasiado alta	► Comprobar la presión en la red (0,5–8 bar).
	Sensor infrarrojo defectuoso	► Sustituir el sensor infrarrojo.
	Modo del sensor erróneo	► Adaptar los ajustes del sensor.→ Véase “Realización de ajustes”, página 117.
	Electroválvula defectuosa	► Sustituir la electroválvula.
	Objetos perturbadores en el rango de detección	► Retirar los objetos del rango de detección. ► Volver a calibrar el sensor infrarrojo. → Véase “Realización de ajustes”, página 117.
El agua sale constantemente y se para cuando aparece un objeto en el rango de detección	Polaridad invertida de los contactos del resorte entre el sensor infrarrojo y la electroválvula	► Comprobar la conexión enchufable.
El agua fluye de forma no intencionada, demasiado pronto o demasiado tarde	Ventana infrarrojo sucia o mojada	► Limpiar o secar la ventana infrarrojo.
	Ventana infrarrojo rayada	► Limpiar la ventana infrarrojo o sustituir el sensor infrarrojo.
	Distancia de detección mal ajustada	► Optimizar la distancia de detección. → Véase “Realización de ajustes”, página 117.
	Hay alguna influencia ambiental que interfiere en el sensor infrarrojo (espejos, superficies metálicas, lavabos de cristal, etc.)	► Volver a calibrar el sensor infrarrojo. → Véase “Realización de ajustes”, página 117.
El agua sale a pesar de haber retirado el tornillo de seguridad	Sensor infrarrojo defectuoso	► Sustituir el sensor infrarrojo.
Sale agua por el cuerpo del grifo electrónico	Juntas defectuosas	► Comprobar el caño y sustituir las juntas.
	La electroválvula no se cierra correctamente	► Limpiar o sustituir la electroválvula.
No se puede ajustar la temperatura del agua	La temperatura del agua es demasiado alta o demasiado baja	► Abrir completamente las llaves de escuadra. ► Comprobar la presión diferencial entre la tubería de agua caliente y fría (máx. 1,5 bar) ► Comprobar las temperaturas del agua en la red de agua potable.
	Filtro de cesta sucio	► Limpiar el filtro de cesta. → Véase “Limpiar el filtro de cesta (red/batería)”, página 113.
	Válvula antirretorno bloqueada en el cuerpo del grifo electrónico	► Eliminar el bloqueo o sustituir la válvula antirretorno.
	Latiguillos flexibles para agua caliente y fría intercambiados	► Conectar los latiguillos flexibles correctamente.

27021605762709131 © 02-2022
970.657.00.0(00)

Fallo	Causa	Solución
El LED rojo parpadea 6 veces después de un accionamiento de la descarga	Pila casi agotada	► Sustituir la pila. → Véase “Sustituir las baterías”, página 113.
El LED rojo parpadea continuamente, sin accionamiento de la descarga	Pila agotada	► Sustituir la pila. → Véase “Sustituir las baterías”, página 113.

Mantenimiento

Mantenimiento por parte del propietario

El propietario puede llevar a cabo las siguientes reparaciones. → Véanse las instrucciones de servicio 970.656.00.0.

- Activar el modo limpieza con la aplicación Geberit
- Activar la descarga continua con la aplicación Geberit.
- Limpiar el cuerpo del grifo
- Limpiar el aireador
- Ajustar la temperatura del agua
- Limpiar el filtro de cesta

Mantenimiento por parte de una persona cualificada

Las reparaciones descritas en los siguientes capítulos solo las puede realizar una persona cualificada.

Intervalos de mantenimiento

Las siguientes actividades deben ejecutarse cuando sea necesario o bien, a más tardar, en los intervalos que se indican a continuación:

Actividad	Intervalo
Limpiar el cuerpo del grifo	Semanalmente, a cargo del propietario
Limpiar el aireador	Mensualmente, a cargo del propietario
Limpiar el filtro de cesta	Anualmente, a cargo del propietario o de una persona cualificada
Sustituir la pila	Tras aprox. 200 000 descargas, a cargo de una persona cualificada
Ajustar la temperatura del agua (en modelo con mezclador, sin mando mezclador)	Si es necesario, a cargo de una persona cualificada
Modificar el porcentaje de agua caliente	Si es necesario, a cargo de una persona cualificada

27021605762709131 © 02-2022
970.657.00.0(00)

Limpiar el filtro de cesta (red/batería)

1 Cerrar las llaves de escuadra.

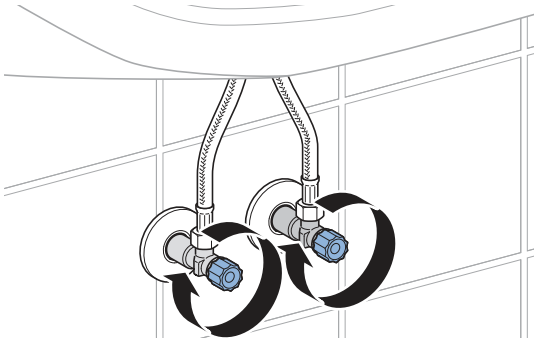

2 Aflojar los latiguillos flexibles.

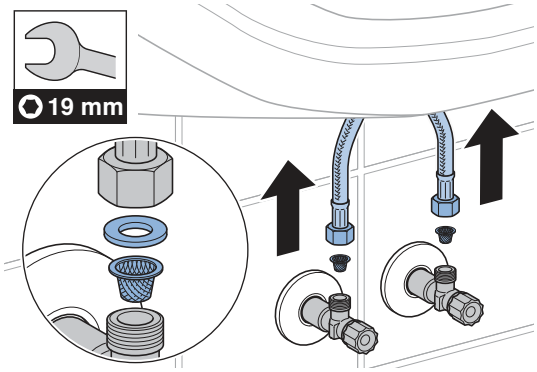

3 Limpiar el filtro de cesta.

4 Volver a conectar los latiguillos flexibles.

5 Abrir las llaves de escuadra.

Sustituir las baterías

En el caso de los grifos electrónicos para lavabos Geberit con servicio a batería, estas pilas tienen una duración aproximada de 200 000 activaciones. Si el LED rojo parpadea en la ventana del sensor infrarrojo, es indicativo de que la pila se gastará pronto.

Prerrequisito

– Pila de repuesto disponible (batería de litio 6 V CR-P2).

– No debe haber ningún objeto en el lavabo.

ATENCIÓN

Peligro de quemaduras

El puenteo de los contactos del resorte o de los contactos de la pila puede provocar quemaduras o daños materiales.

► Desplazar el cuerpo del grifo únicamente en la posición prevista por el bloque válvula.

► Colocar la pila únicamente en los contactos del compartimento para pilas.

1 Retirar el mando mezclador.

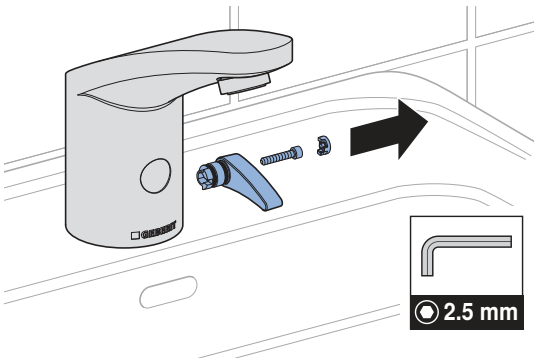

2 Retirar el cuerpo del grifo electrónico.

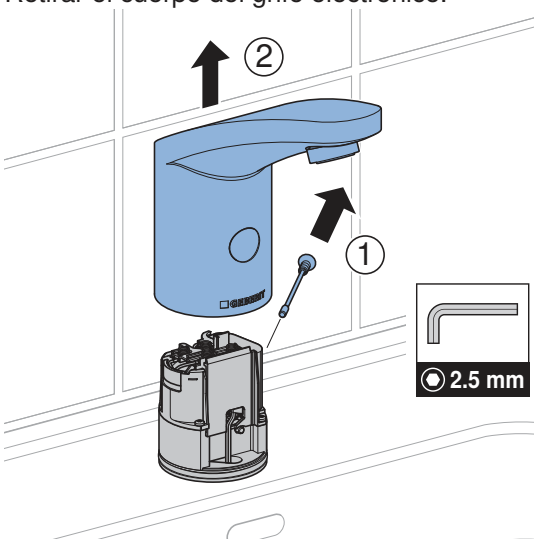

3 Retirar y desechar correctamente las pilas usadas.

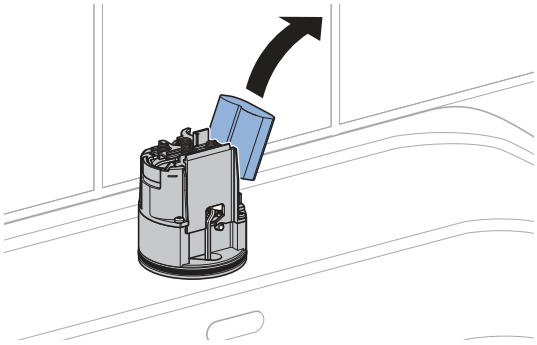

4 Insertar pilas nuevas.

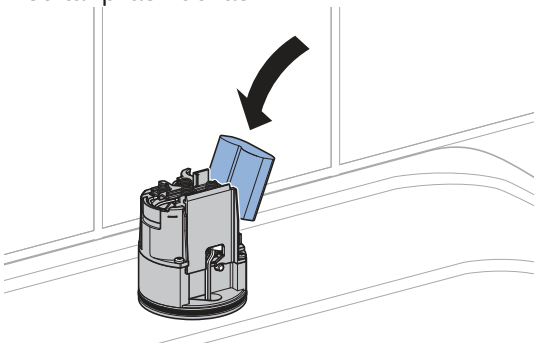

✓ El LED se enciende durante 1 segundo.

5 Volver a ensamblar todas las piezas en orden inverso.

6 Situar la mano debajo del grifo electrónico para lavabos a modo de prueba de funcionamiento.

Ajustar la temperatura del agua (con mezclador, sin mando mezclador)

ATENCIÓN

Peligro de quemaduras

El puenteo de los contactos del resorte o de los contactos de la pila puede provocar quemaduras o daños materiales.

- ► Desplazar el cuerpo del grifo únicamente en la posición prevista por el bloque válvula.
- ► Colocar la pila únicamente en los contactos del compartimento para pilas.

1 Desatornillar el tornillo de seguridad y retirar el cuerpo del grifo electrónico.

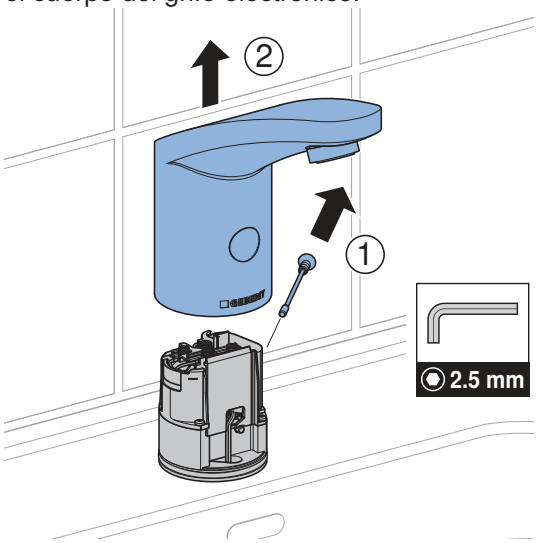

✓ Con el tornillo de seguridad desmontado se interrumpe el accionamiento de la descarga.

27021605762709131 © 02-2022
970.657.00.0(00)

2 Ajustar la temperatura del agua.

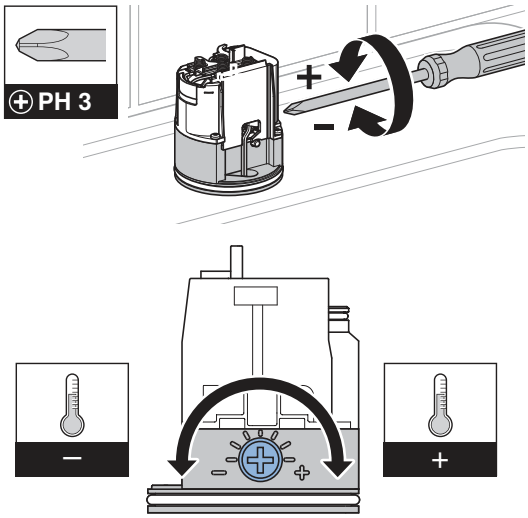

3 Montar el cuerpo del grifo electrónico y volver a atornillar el tornillo de seguridad.

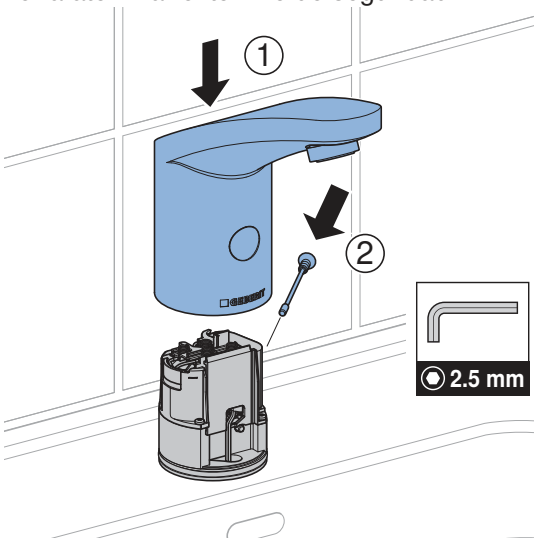

Modificar el porcentaje de agua caliente (con mando mezclador)

El porcentaje de agua caliente puede ajustarse de forma opcional al 85 % (ajuste de fábrica) o al 95 %. Al 85 % se limita el rango de ajuste del mando mezclador.

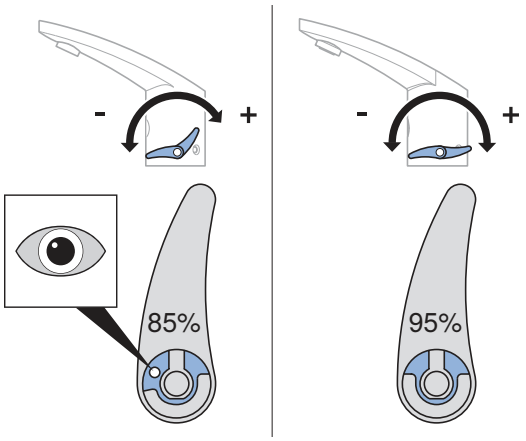

1 Retirar el mando mezclador.

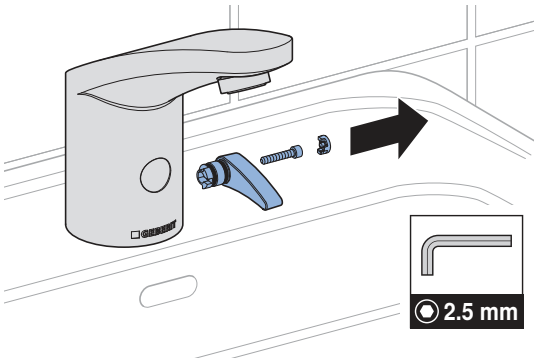

2 Coger el limitador de agua caliente del mando mezclador con unas tenazas y girarlo 180°. Introducir la junta tórica en la segunda ranura y colocar nuevamente el limitador de agua caliente.

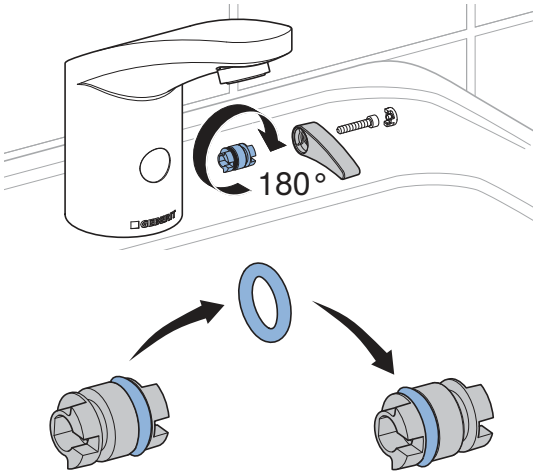

3 Montar el mando mezclador.

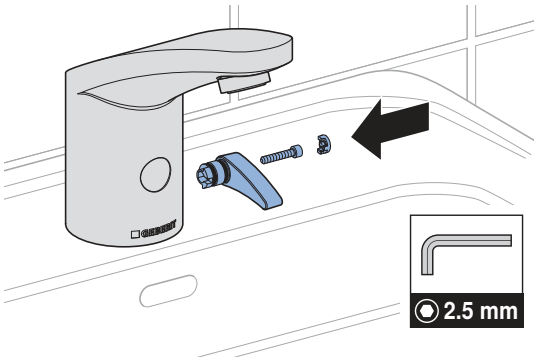

27021605762709131 © 02-2022
970.657.00.0(00)

Realización de ajustes

Estos ajustes debe llevarlos a cabo una persona cualificada durante la puesta en marcha.

Todas las funciones o ajustes pueden realizarse con una aplicación Geberit o el mando a distancia Geberit Service-Handy. No es posible realizar ajustes manuales con el sensor infrarrojo.

Ajustes con el mando a distancia Geberit Service-Handy

Con el mano a distancia Geberit Service-Handy están disponibles las siguientes funciones y ajustes:

- Manejo:
  – Descarga: activación de una descarga
  – Limpieza: interrupción del accionamiento de la descarga durante unos minutos
- Ajuste de parámetros y funciones véase la tabla «Ajustes»
- Indicación de información del dispositivo como el estado de la capacidad de la batería o la versión de firmware; véase la tabla «Información»
- Indicación de valores estadísticos sobre el uso véase la tabla «Información»

En la siguiente tabla, los números y términos de la columna «Opción de menú» se corresponden con la indicación del mando a distancia Geberit Service-Handy. Para más información al respecto, consultar las instrucciones de uso del mando a distancia Geberit Service-Handy.

Tabla 1: Ajustes

Opción de menú [EN] [DE]	Descripción	Aplicación	Área	Ajuste de fábrica
Comandos				
20 [Valve] [Ventil]	**Activación de la descarga** Realizar la descarga hasta que esta se vuelva a detener (máx. 10 min).	• Para efectuar una prueba de funcionamiento de la electroválvula • Para la expulsión de agua estancada (estancamiento) • Para la desinfección de la tubería y del grifo electrónico (>3 min a >70 °C) • Para el vaciado de seguridad	Con. = <OK> Desc. = <OK>	Desconectado
21 [RangeTest] [TestErfas]	**Comprobación del rango de detección** En cuanto haya un objeto en el rango de detección, el LED rojo parpadea. No se activa ninguna descarga. La función se desactiva tras 90 s.	• En caso de problemas con el detector de usuario	Con. = <OK> Desc. = <OK>	Desconectado

Opción de menú [EN] [DE]	Descripción	Aplicación	Área	Ajuste de fábrica
22 [ResetSens] [ResetSens]	**Calibración de los sensores infrarrojos** Los sensores infrarrojos se calibran de nuevo. Nota: No poner las manos ni ningún objeto en el lavabo durante la calibración.	• En caso de fallos de detección • En caso de cambios en el entorno (p. ej. lavabo nuevo)	Inicio = <OK>	–
23 [FactrySet] [Werkseinst]	**Ajustes de fábrica** Todas las funciones se restablecen al ajuste de fábrica.	• Para solucionar fallos de funcionamiento	Inicio = <OK>	–
24 [CleanMode] [Reinigung]	**Activación del modo limpieza** El accionamiento de la descarga se interrumpe durante 10 min. La función puede detenerse estableciendo de nuevo la conexión con el mando a distancia Geberit Service-Handy de forma anticipada.	• Para limpiar el grifo electrónico y el lavabo sin que salga agua	Inicio = <OK> Parada = <OK>	–
Programas				
30 [MainProgr] [Hauptmenü]	**Modo de funcionamiento** • Funcionamiento normal: Saldrá agua del grifo mientras haya un objeto en el rango de detección. Si se desea se puede ajustar un tiempo de retardo (opción de menú 43). • Ahorro de agua: El grifo electrónico descarga con un tiempo limitado (opción de menú 44).	• Para reducir el consumo de agua	[A] = funcionamiento normal [B] = ahorro de agua	Funcionamiento normal
31 [Esaver] [E Sparen]	**Modo economizador de energía** Tras el transcurso del tiempo de activación (opción de menú 40) la velocidad de reacción del sensor infrarrojo se ralentiza. El tiempo de activación comienza tras la última utilización.	• Para prorrogar la vida de la batería	Con. = [ON] Desc. = [OFF]	Desconectado

27021605762709131 © 02-2022
970.657.00.0(00)

Opción de menú [EN] [DE]	Descripción	Aplicación	Área	Ajuste de fábrica
33 [IntFlush] [IntervSp]	**Descarga periódica** • Controlada por el usuario: Se activará una descarga una vez haya transcurrido el [intervalo de descarga] (opción de menú 42), tras lo cual el intervalo de descarga se reiniciará con cada uso. El intervalo de descarga se determina mediante el valor [tiempo de descarga periódica] (opción de menú 41). • Controlada por intervalos: Una vez transcurrido el [intervalo de descarga] (opción de menú 42), se acciona una descarga con independencia de los usos. El intervalo de descarga se determina mediante el valor [tiempo de descarga periódica] (opción de menú 41).	• Para rellenar el sifón en caso de baja frecuencia de uso • Para expulsar agua estancada en la tubería (función de higiene, evita el estancamiento)	[0] = desconectada [1] = controlada por el usuario [2] = controlada por intervalos	Controlada por el usuario
Parámetros				
40 [ESaverT] [EnerSparZ]	**Tiempo de activación del economizador de energía** En caso de que el modo economizador de energía (opción de menú 31) esté activado, la velocidad de reacción del sensor infrarrojo se ralentiza una vez transcurrido el tiempo de activación.	• Para prorrogar la vida de la batería	6–48 h	6 h
41 [IntFlushT] [IntervSpZ]	**Tiempo de descarga de la descarga periódica** Activado si la opción de menú 34 [Descarga periódica] está ajustada en [1] o [2].	–	1–200 s	5s
42 [IntervalT] [IntervalZ]	**Intervalo de descarga de la descarga periódica** Activado si la opción de menú 34 [Descarga periódica] está ajustada en [1] o [2].	–	1–168 h	24 h

27021605762709131 © 02-2022
970.657.00.0(00)

Opción de menú [EN] [DE]	Descripción	Aplicación	Área	Ajuste de fábrica
43 [RunOnTime] [NachlaufZ]	**Tiempo de retardo** Durante el modo de funcionamiento «Funcionamiento normal» (opción de menú 30 = [A]), el agua sigue saliendo del grifo electrónico de acuerdo con el tiempo de retardo después de que el objeto haya abandonado el rango de detección.	• Para limpiar utensilios	0–30 s	2s
44 [WSaverT] [TWSparenZ]	**Duración del ahorro de agua** Durante el modo de funcionamiento «Ahorro de agua» (opción de menú 30 = [B]), el agua sigue saliendo del grifo electrónico mientras haya un objeto en el rango de detección, pero sin sobrepasar la duración del ahorro de agua.	• Para reducir el consumo de agua • Para la extracción de una determinada cantidad de agua	3–30 s	10s
45 [DetectRng] [Erfassdis]	**Ajuste de la distancia de detección** La distancia de detección puede ajustarse en 5 niveles.	• Para la optimización del detector de usuario	0–4 [...] [0] = distancia corta [4] = distancia grande	1
46 [SensorUp] [SensOben]	**Sensor de funcionamiento superior** • [Desconectado]: El sensor infrarrojo superior está desactivado. (No pueden estar desactivados ambos sensores infrarrojos simultáneamente). • [Automático]: Si es necesario, el sensor infrarrojo conmuta automáticamente a [Dinámico]. • [Dinámico]: El sensor infrarrojo solo reacciona ante objetos en movimiento.	• Para mejorar la seguridad de detección en caso de influencias externas perturbadoras (p. ej., objetos muy reflectantes en la habitación)	[0] = desconectado [1] = automático [2] = dinámico	Automático

27021605762709131 © 02-2022
970.657.00.0(00)

Opción de menú [EN] [DE]	Descripción	Aplicación	Área	Ajuste de fábrica
47 [SensorLow] [SensUnten]	**Sensor de funcionamiento inferior** • [Desconectado]: El sensor infrarrojo inferior está desactivado. (No pueden estar desactivados ambos sensores infrarrojos simultáneamente). • [Automático]: Si es necesario, el sensor infrarrojo conmuta automáticamente a [Dinámico]. • [Dinámico]: El sensor infrarrojo solo reacciona ante objetos en movimiento.	• Para mejorar la seguridad de detección en caso de influencias externas perturbadoras (p. ej., objetos muy reflectantes en la habitación)	[0] = desconectado [1] = automático [2] = dinámico	Automático

27021605762709131 © 02-2022
970.657.00.0(00)

Tabla 2: Información

Opción de menú [EN] [DE]	Descripción
Contadores	
50 [Days?] [SumBetrT?]	**Número total de días de funcionamiento** Muestra el número de días de funcionamiento desde la puesta en marcha.
51 [Uses?] [SumBenut?]	**Número total de usos** Muestra el número de usos desde la puesta en marcha.
52 [IntFlush?] [SumIntSp?]	**Número total de descargas periódicas** Muestra el número de descargas periódicas desde la puesta en marcha.
53 [↯ Days] [↯ SumBetrT]	**Número de días de funcionamiento en modo encendido** Muestra el número de días de funcionamiento desde el último encendido.
54 [↯ Uses] [↯ SumBenut]	**Número de usos en modo encendido** Muestra el número de usos desde el último encendido.
55 [↯ Flushes] [↯ SumSpül]	**Número de descargas periódicas en modo encendido** Muestra el número de descargas periódicas desde el último encendido.
Información del dispositivo	
60 [TypeNo] [Modell-Nr]	**Número de artículo** Muestra el número de artículo del sensor infrarrojo. Ejemplo: [242251001] = 242.251.00.1
61 [SWVersion] [SWVersion]	**Versión de firmware** Muestra la versión de firmware del sensor infrarrojo. Ejemplo: [0312] = versión 3.12
62 [SerialNo] [Serien-Nr]	**Número de serie** Muestra el número de serie del sensor infrarrojo. Ejemplo: 1234567
63 [ManufDate] [ProdDatum]	**Fecha de fabricación** Muestra la fecha de fabricación del sensor infrarrojo. Ejemplo: [1520] = semana natural 15/2020
64 [TypePower] [Netz/Batt]	**Tipo de alimentación** Muestra el tipo de alimentación (red o pila). Ejemplo: [0] = pila / [1] = red
65 [Battery%] [Batterie%]	**Pila** Muestra la capacidad de la batería. Ejemplo: [73] %

27021605762709131 © 02-2022
970.657.00.0(00)

Ajustes con la aplicación Geberit

Una vez conectada la aplicación Geberit con el dispositivo, hay disponibles los siguientes ajustes y funciones:

- Manejo:
  – Descarga: activación de una descarga
  – Limpieza: interrupción del accionamiento de la descarga durante unos minutos
- Ajuste de parámetros y funciones véase la tabla «Ajustes»
- Indicación de información del dispositivo como el estado de la capacidad de la batería o la versión de firmware; véase la tabla «Información»
- Indicación de valores estadísticos sobre el uso véase la tabla «Información»
- Exportación de información del dispositivo y valores estadísticos
- Indicación de mensajes de error
- Ejecución de actualizaciones de firmware
- Guardado y transmisión de ajustes previos

Los ajustes se pueden guardar en la aplicación Geberit como ajustes previos y transmitirse a otros dispositivos.

Tabla 3: Ajustes

Opción de menú	Descripción	Aplicación	Área	Ajuste de fábrica
Manejo				
[Descarga]	**Activación de la descarga** Realizar la descarga hasta que esta se vuelva a detener (máx. 10 min).	• Para efectuar una prueba de funcionamiento de la electroválvula • Para la expulsión de agua estancada (estancamiento) • Para la desinfección de la tubería y del grifo electrónico (>3 min a >70 °C) • Para el vaciado de seguridad	Con./Desc.	–
[Limpieza]	**Activación del modo limpieza** El accionamiento de la descarga se interrumpe durante el [tiempo de limpieza].	• Para limpiar el grifo electrónico y el lavabo sin que salga agua	Con./Desc.	–
	[Tiempo de limpieza]	–	1–20 min	10 min

Opción de menú	Descripción	Aplicación	Área	Ajuste de fábrica
Ajustes del dispositivo				
[Descarga periódica]	**Descarga periódica** • Controlada por el usuario: Una vez transcurrido el [intervalo de descarga] se activa una descarga, tras lo cual el intervalo de descarga se reinicia con cada uso. El intervalo de descarga se determina mediante el valor [tiempo de descarga]. • Controlada por intervalos: Una vez transcurrido el [intervalo de descarga] se activa una descarga independientemente de los usos. El intervalo de descarga se determina mediante el valor [tiempo de descarga]. • Descarga diferencial: Una vez transcurrido el [intervalo de descarga] se activa una descarga independientemente de los usos. Si ya se han efectuado descargas dentro del [intervalo de descarga], se enjuagará solo la diferencia con respecto al [tiempo de descarga].	• Para rellenar el sifón en caso de baja frecuencia de uso • Para expulsar agua estancada en la tubería (función de higiene, evita el estancamiento)	[Desconectada], [controlada por el usuario], [controlada por intervalos], [descarga diferencial]	[Controlada por el usuario]
	[Tiempo de descarga]	–	1–200 s	5 s
	[Intervalo de descarga]	–	1–168 h	24 h
[Modo de funcionamiento]	**Ajuste del modo de funcionamiento** • Funcionamiento normal: Saldrá agua del grifo mientras haya un objeto en el rango de detección. Si se desea, se puede ajustar un [tiempo de retardo]. • Ahorro de agua: El agua sigue saliendo del grifo mientras haya un objeto en el rango de detección, pero sin sobrepasar el [tiempo de descarga máximo].	• Para reducir el consumo de agua	[Funcionamiento normal] o [ahorro de agua]	[Funcionamiento normal]
	[Tiempo de retardo]	–	0–30 s	2 s
	[Tiempo de descarga máx.]	–	3–30 s	10 s

27021605762709131 © 02-2022
970.657.00.0(00)

Opción de menú	Descripción	Aplicación	Área	Ajuste de fábrica
[Rango de detección]	**Comprobación del rango de detección** Muestra si el sensor ha detectado una utilización. En caso de fallos de detección o cambios en el entorno, se puede calibrar nuevamente el sensor. En este contexto, se mide nuevamente el entorno.	• En caso de problemas con el detector de usuario	Automática	–
	[Rango de detección]	• Para la optimización del detector de usuario	De corta a larga distancia [0–4]	Distancia media [1]
	[Volver a calibrar el sensor] Nota: No poner las manos ni ningún objeto en el lavabo durante la calibración.	• En caso de fallos de detección • En caso de cambios en el entorno (p. ej. lavabo nuevo)	[Iniciar calibración]	–
[Sensor de funcionamiento superior]	**Activación del sensor de funcionamiento superior** • [Desconectado]: El sensor infrarrojo superior está desactivado. (No pueden estar desactivados ambos sensores infrarrojos simultáneamente). • [Automático]: Si es necesario, el sensor infrarrojo conmuta automáticamente a [Dinámico]. • [Dinámico]: El sensor infrarrojo solo reacciona ante objetos en movimiento.	• Para mejorar la seguridad de detección en caso de influencias externas perturbadoras (p. ej., objetos muy reflectantes en la habitación)	[Desconectado], [automático], [dinámico]	[Automático]
[Sensor de funcionamiento inferior]	**Activación del sensor de funcionamiento inferior** • [Desconectado]: El sensor infrarrojo inferior está desactivado. (No pueden estar desactivados ambos sensores infrarrojos simultáneamente). • [Automático]: Si es necesario, el sensor infrarrojo conmuta automáticamente a [Dinámico]. • [Dinámico]: El sensor infrarrojo solo reacciona ante objetos en movimiento.	• Para mejorar la seguridad de detección en caso de influencias externas perturbadoras (p. ej., objetos muy reflectantes en la habitación)	[Desconectado], [automático], [dinámico]	[Automático]
[Economizador de energía]	**Activación del modo economizador de energía** Tras el transcurso del [tiempo de activación], la velocidad de reacción del sensor infrarrojo se ralentiza. El [tiempo de activación] comienza tras la última utilización.	• Para prorrogar la vida de la batería	Con./Desc.	Desconectado
	[Tiempo de activación]	–	6–48 h	6 h

27021605762709131 © 02-2022
970.657.00.0(00)

Opción de menú	Descripción	Aplicación	Área	Ajuste de fábrica
[Caudal volumétrico]	**Caudal volumétrico** Para calcular el consumo de agua debe indicarse el caudal volumétrico en el accionamiento de descarga. El caudal volumétrico se determina mediante el aireador. Cuando se sustituye el aireador, hay que ajustar el caudal volumétrico.	• Para calcular el consumo de agua para la función estadística	1,3 l/min 1,9 l/min 3,8 l/min 6 l/min 0,5–7 l/min (definido por el usuario)	6 l/min
[Guardar como ajuste previo]	**Ajustes previos** Los ajustes actuales se guardan en la aplicación y se pueden transmitir a otros dispositivos.	• Para poner en marcha varios dispositivos con los mismos ajustes	–	–
[Ajustes de fábrica]	**Ajustes de fábrica** Todas las funciones se restablecen al ajuste de fábrica.	• Para solucionar fallos de funcionamiento	–	–

4 / 4

Tabla 4: Información

Opción de menú de la aplicación Geberit	Descripción
[Nombre] y [contraseña]	Se puede asignar un nombre y una contraseña a cada dispositivo.
Información	
[Número de artículo]	Muestra el número de artículo del grifo electrónico.
[Versión de firmware]	Muestra la versión de firmware del sensor infrarrojo.
[Número de serie]	Muestra el número de serie del sensor infrarrojo.
[Fecha de fabricación]	Muestra la fecha de fabricación del sensor infrarrojo.
[Tipo de alimentación]	Muestra el tipo de alimentación (red o pila).
Estadística	
[Estadística]	Muestra distintos datos informativos como el número de usos o el consumo de agua en un período de tiempo determinado.
Contadores	
[Días totales de funcionamiento]	Muestra el número de días de funcionamiento desde la puesta en marcha.
[Días de funcionamiento desde el último encendido]	Muestra el número de días de funcionamiento desde el último encendido.
[Usos totales]	Muestra el número de usos desde la puesta en marcha.
[Usos desde el último encendido]	Muestra el número de usos desde el último encendido.
[Total de descargas]	Muestra el número de descargas desde la puesta en marcha.
[Descargas desde el último encendido]	Muestra el número de descargas desde el último encendido.
[Descargas periódicas totales]	Muestra el número de descargas periódicas desde la puesta en marcha.
[Descargas periódicas desde el último encendido]	Muestra el número de descargas periódicas desde el último encendido.

27021605762709131 © 02-2022
970.657.00.0(00)

Eliminación de desechos

Componentes

Este producto cumple los requisitos de la Directiva 2011/65/UE (RoHS) (restricción de ciertas sustancias peligrosas en aparatos eléctricos y electrónicos).

Eliminación de residuos de aparatos eléctricos y electrónicos



El símbolo del cubo de basura con ruedas tachado significa que los residuos de aparatos eléctricos y electrónicos no deben eliminarse con los residuos de la basura doméstica, sino que deben eliminarse por separado. Los usuarios finales están legalmente obligados a devolver los aparatos usados a las autoridades públicas de eliminación de residuos, a los distribuidores o a Geberit para su correcta eliminación. Muchos distribuidores de aparatos eléctricos y electrónicos están obligados a recoger gratuitamente los residuos de aparatos eléctricos y electrónicos. Para una devolución a Geberit, póngase en contacto con la empresa de distribución o de servicios responsable.

Las baterías y los acumuladores usados que no estén encerrados en el aparato usado, así como las lámparas que puedan extraerse del aparato usado sin dañarlas, deben separarse del aparato usado antes de entregarlo a un punto de eliminación.

Si se almacenan datos personales en el aparato usado, los propios usuarios finales son los responsables de borrarlos antes de entregarlos a un punto de eliminación.

Segurança

Acerca deste documento

Este documento é aplicável à manutenção adequada dos seguintes produtos:

- Torneira de lavatório Geberit série 185, alimentação elétrica ou a pilhas
- Torneira de lavatório Geberit série 186, alimentação elétrica ou a pilhas

Este documento é válido para a versão destas torneiras de lavatório com interface Bluetooth®. Estas torneiras de lavatório estão identificadas com “IWT-07-A” e com o logótipo Connect da Geberit na placa de tipo.

Grupo-alvo

Este produto só deve ser controlado e reparado por uma pessoa qualificada. Uma pessoa qualificada é alguém que, graças aos seus conhecimentos técnicos, à sua formação e/ou à sua experiência, é capaz de reconhecer riscos e evitar perigos decorrentes da utilização do produto.

Utilização adequada

As torneiras de lavatório Geberit série 185 e série 186 destinam-se à extração de água da torneira. Qualquer aplicação diferente da indicada é considerada inadequada. A Geberit não assume qualquer responsabilidade por consequências resultantes de uma aplicação inadequada.

Explicação das advertências

As advertências situam-se nos locais onde pode ocorrer o perigo.

As advertências foram estabelecidas da seguinte forma:

AVISO
Tipo e fonte de perigo
Possíveis consequências da inobservação do perigo.

► Medidas a tomar para evitar o perigo.

As seguintes palavras-sinal utilizam-se para apontar os perigos residuais nas advertências e informações importantes.

Símbolo	Palavra-sinal e significado
	CUIDADO A palavra-sinal designa um perigo com um grau de risco reduzido que, se não for evitado, pode provocar um ferimento ligeiro ou moderado.
	Assinalado apenas com símbolo. Adverte para uma informação importante

270216057627091 31 © 02-2022
970.657.00.0(00)

Instruções de segurança

As reparações ou os trabalhos de manutenção incorretos podem conduzir a danos ou anomalias.

- Para efetuar reparações, utilizar apenas peças de substituição originais.
- Não são permitidas alterações nem instalações adicionais no produto.

Descrição do produto

Estrutura

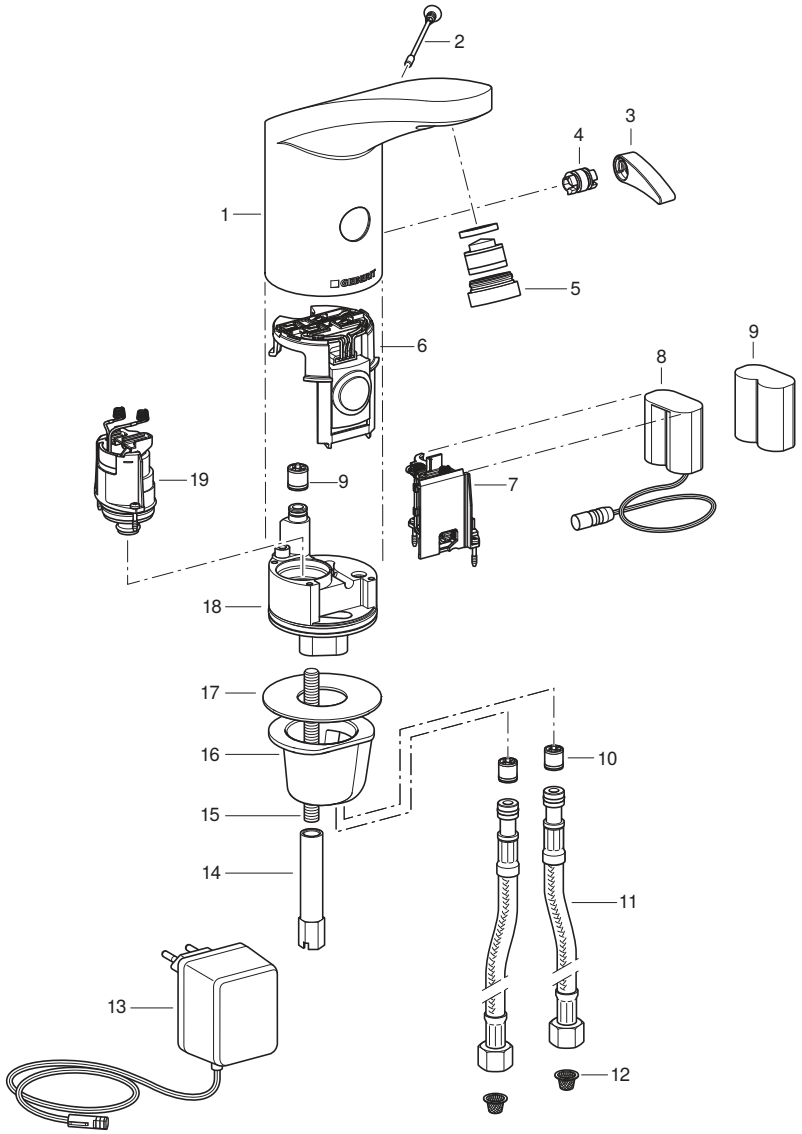

1 Corpo da torneira
2 Parafuso de comando
3 Manípulo da misturadora
4 Regulador de água quente
5 Perlator da torneira
6 Sensor infravermelho
7 Compartimento da pilha
8 Adaptador de corrente (alimentação elétrica)
9 Pilha (alimentação a pilhas)
10 Válvula antirretorno
11 Bicha de ligação reforçada
12 Filtro tipo cesto
13 Fonte de alimentação elétrica (alimentação elétrica)
14 Porca comprida
15 Varão roscado
16 Cavilha de fixação
17 Vedante
18 Válvula de bloqueio
19 Válvula de solenoide

27021605762709131 © 02-2022
970.657.00.0(00)

Dados técnicos

	Alimentação elétrica	Alimentação a pilhas[1)]
Voltagem nominal	230 V CA	–
Frequência da rede	50 Hz	–
Corrente	12 V CA	6 V DC
Tipo de pilha	–	CR-P2 (6 V)
Pressão de serviço	0,5-8 bar	0,5–8 bar
Temperatura ambiente	1–40 °C	
Temperatura máxima da água	60 °C	
Temperatura máxima transitória da água	90 °C	
Taxa de fluxo com 3 bar[2)]	6 l/min	
Tecnologia sem fios	Bluetooth® Low Energy[3)]	
Intervalo de frequência	2400–2483,5 MHz	
Potência de saída máxima	4 dBm	

1) A pilha tem uma vida útil de aprox. 200 000 acionamentos.

2) Estão disponíveis como acessórios complementares perlatores de torneira com um limite da taxa de fluxo de 1,3 l/min, 1,9 l/min ou 3,8 l/min.

3) A marca Bluetooth® e os seus logótipos pertencem à Bluetooth SIG, Inc. e são utilizados pela Geberit sob licença.

Declaração de conformidade UE simplificada

Pelo presente, a Geberit International AG declara que o tipo de equipamento de rádio “Torneira de lavatório Geberit série 185 e série 186 com alimentação elétrica, a pilhas ou a gerador” cumpre a Diretiva 2014/53/UE.

O texto integral da declaração de conformidade UE está disponível no seguinte endereço de Internet: https://doc.geberit.com/970893000.pdf

Operação

Aplicações da Geberit

Encontram-se disponíveis diversas aplicações da Geberit para a operação, configuração e manutenção. As aplicações comunicam com o aparelho através de uma interface Bluetooth®.

As aplicações da Geberit estão disponíveis gratuitamente para smartphones Android e iOS na respetiva App Store.

Estabelecer a ligação ao aparelho

► Ler o código QR e seguir as instruções da página inicial.

Geberit Apps

https://gbrt.io/dsvFD00

Configurações manuais com o sensor infravermelho

No caso de aparelhos com interface Bluetooth®, não é possível efetuar configurações manuais com o sensor infravermelho. Todas as configurações são realizadas através de uma aplicação Geberit.

270216057627091 31 © 02-2022
970.657.00.0(00)

Eliminar falhas

Falha	Causa	Correção
Jato de água demasiado fraco	Perlator da torneira sujo	► Limpar o perlator da torneira. → Consultar as instruções de operação.
	Filtro tipo cesto sujo	► Limpar o filtro tipo cesto. → Consultar "Limpar o filtro tipo cesto (rede/pilha)", página 136.
	Pressão do tubo demasiado fraca	► Verificar a pressão do tubo (0,5–8 bar).
Sem acionamento	Pressão do tubo demasiado fraca	► Verificar a pressão do tubo (0,5–8 bar).
	Falha de energia	► Verificar a distribuição de corrente.
	Fonte de alimentação elétrica danificada	► Substituir a fonte de alimentação elétrica.
	O cabo entre a fonte de alimentação elétrica e o adaptador de corrente não está ligado	► Verificar o cabo de ligação.
	Pilhas gastas	► Substituir a pilha. → Consultar "Substituir as pilhas", página 136.
	Polos ou contactos da pilha estão corroídos	► Limpar os contactos ou substituir a pilha. → Consultar "Substituir as pilhas", página 136.
	A pilha está mal colocada	► Colocar a pilha corretamente.
	Perlator da torneira sujo ou obstruído	► Limpar o perlator da torneira. → Consultar as instruções de operação.
	Filtro tipo cesto sujo ou obstruído	► Limpar o filtro tipo cesto. → Consultar "Limpar o filtro tipo cesto (rede/pilha)", página 136.
	Falta parafuso de comando ou está danificado	► Introduzir ou substituir o parafuso de comando.
	Torneira está no modo de limpeza	► Esperar pelo fim do modo de limpeza (aprox. 10 min).
	Distância de deteção ajustada incorretamente	► Otimizar a distância de deteção. → Consultar "Efetuar as configurações", página 139.
	Ótica IV riscada ou suja	► Limpar a ótica IV ou substituir o sensor infravermelho.
	Sensor infravermelho danificado ou contactos sujos	► Limpar os contactos ou substituir o sensor infravermelho.
	Válvula de solenoide danificada ou contactos sujos	► Limpar os contactos ou substituir a válvula de solenoide.

Falha	Causa	Correção
A água está sempre a correr	Pressão do tubo demasiado alta	► Verificar a pressão do tubo (0,5–8 bar).
	Sensor infravermelho danificado	► Substituir o sensor infravermelho.
	Modo de sensor incorreto	► Adaptar as configurações do sensor.→ Consultar "Efetuar as configurações", página 139.
	Válvula de solenoide danificada	► Substituir a válvula de solenoide.
	Objetos perturbadores na área de deteção	► Remover objetos da área de deteção. ► Recalibrar o sensor infravermelho. → Consultar "Efetuar as configurações", página 139.
Água corre constantemente e para quando surge um objeto na área de deteção	Contactos de mola entre o sensor infravermelho e a válvula de solenoide introduzidos ao contrário	► Verificar a ligação à tomada.
Sai água acidentalmente, demasiado cedo ou demasiado tarde	Ótica IV suja ou molhada	► Limpar ou secar a ótica IV.
	Ótica IV riscada	► Limpar a ótica IV ou substituir o sensor infravermelho.
	Distância de deteção ajustada incorretamente	► Otimizar a distância de deteção. → Consultar "Efetuar as configurações", página 139.
	O sensor infravermelho é afetado por fatores externos (espelho, superfícies metálicas, lavatório de vidro, etc.)	► Recalibrar o sensor infravermelho. → Consultar "Efetuar as configurações", página 139.
Água sai da torneira, apesar de o parafuso de comando ter sido removido	Sensor infravermelho danificado	► Substituir o sensor infravermelho.
A água escorre pelo corpo da torneira	Vedantes danificados	► Verificar o percurso da água e substituir os vedantes.
	A válvula de solenoide não fecha corretamente	► Limpar ou substituir a válvula de solenoide.
Não é possível definir a temperatura da água	Temperatura da água demasiado alta ou demasiado baixa	► Abrir completamente as válvulas de corte de esquadria. ► Verificar a pressão diferente entre o circuito de água quente e fria (máx 1.5 bar) ► Verificar as temperaturas da água na rede de água potável.
	Filtro tipo cesto sujo	► Limpar o filtro tipo cesto. → Consultar "Limpar o filtro tipo cesto (rede/pilha)", página 136.
	Válvula antirretorno no corpo da torneira bloqueada	► Eliminar o bloqueio ou substituir a válvula antirretorno.
	Bichas de ligação reforçadas para água quente e fria trocadas	► Ligar corretamente as bichas de ligação reforçadas.

2702160576270913 1 © 02-2022
970.657.00.0(00)

Falha	Causa	Correção
O LED vermelho pisca 6 vezes após um acionamento	Pilha quase gasta	► Substituir a pilha. → Consultar "Substituir as pilhas", página 136.
O LED vermelho pisca permanentemente, sem acionamento	Pilha gasta	► Substituir a pilha. → Consultar "Substituir as pilhas", página 136.

Manutenção

Manutenção executada pelo operador

Os seguintes trabalhos de manutenção podem ser executados pelo operador. → Consultar as instruções de operação 970.656.00.0.

- Ativar o modo de limpeza com a aplicação Geberit
- Ativar a lavagem contínua com a aplicação Geberit
- Limpar o corpo da torneira
- Limpar o perlator da torneira
- Regular a temperatura da água
- Limpar o filtro tipo cesto

Manutenção executada por pessoa qualificada

Os trabalhos de manutenção constantes dos capítulos que se seguem apenas podem ser executados por pessoas qualificadas.

Intervalos para manutenção

As seguintes operações devem ser efetuadas quando necessário ou, o mais tardar, nos intervalos indicados.

Operação	Intervalo
Limpar o corpo da torneira	Semanalmente, pelo operador
Limpar o perlator da torneira	Mensalmente, pelo operador
Limpar o filtro tipo cesto	Anualmente, pelo operador ou por uma pessoa qualificada
Substituir a pilha	Após aprox. 200 000 descargas, por uma pessoa qualificada
Regular a temperatura da água (no caso da versão com misturadora sem manípulo da misturadora)	Sempre que necessário, por uma pessoa qualificada
Reajustar a proporção de água quente	Sempre que necessário, por uma pessoa qualificada

Limpar o filtro tipo cesto (rede/ pilha)

1 Fechar as válvulas de corte de esquadria.

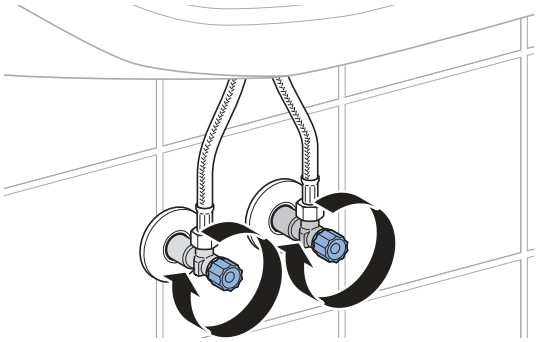

2 Soltar as bichas de ligação reforçadas.

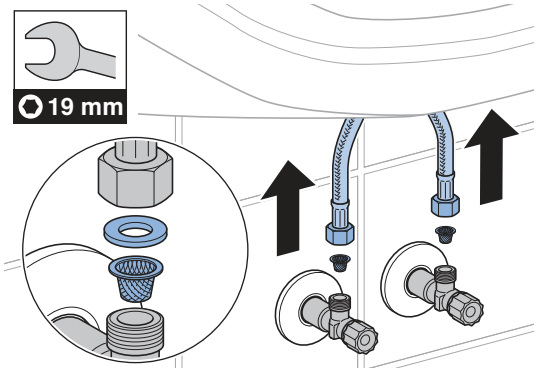

3 Limpar o filtro tipo cesto.

4 Voltar a ligar as bichas de ligação reforçadas.

5 Abrir as válvulas de corte de esquadria.

Substituir as pilhas

Nas torneiras de lavatório Geberit com alimentação a pilhas, as pilhas ficam gastas após aprox. 200 000 acionamentos. Quando o LED vermelho pisca na janela do sensor, a pilha está quase gasta.

Pré-requisito

– Está disponível uma pilha de substituição (pilha de lítio de 6 V CR-P2).

– Não se encontra nenhum objeto no lavatório.

CUIDADO

Perigo de queimaduras

A ligação em ponte dos contactos de mola e dos contactos da pilha pode provocar queimaduras ou danos materiais.

- ► O corpo das torneiras eletrónicas só pode ser colocado na válvula de bloqueio na posição prevista para o efeito.
- ► A pilha só pode ser colocada nos contactos do compartimento da pilha.

1 Desmontar o manípulo da misturadora.

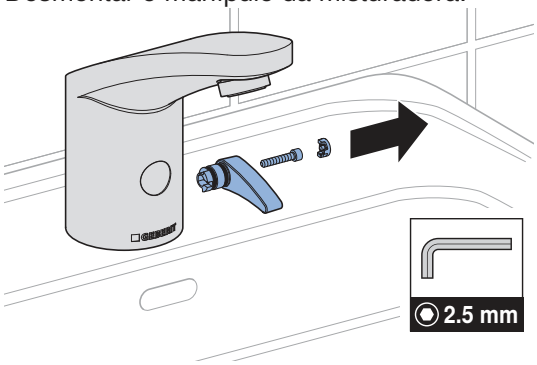

2 Desmontar o corpo da torneira.

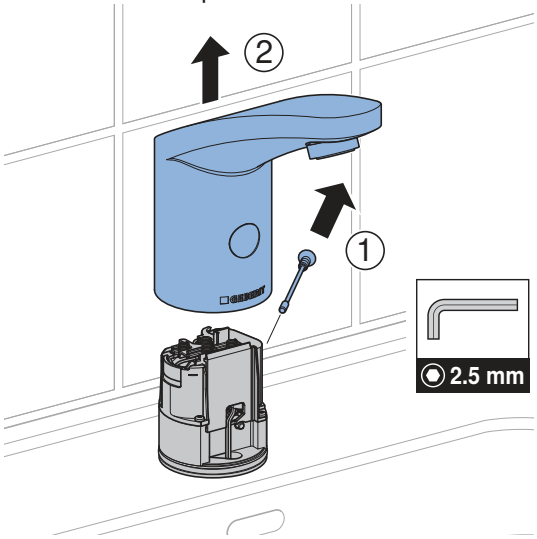

27021605762709131 © 02-2022
970.657.00.0(00)

3 Retirar as pilhas usadas e eliminar de forma adequada.

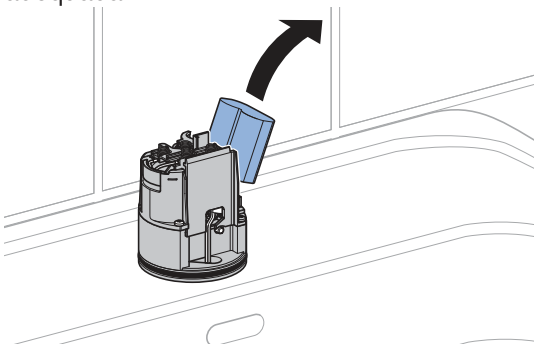

4 Introduzir as pilhas novas.

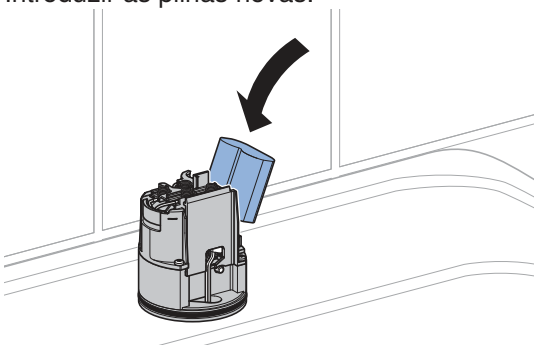

✓ O LED acende durante 1 segundo.

5 Voltar a montar todas as peças pela ordem inversa.

6 Para o teste de funcionamento, colocar a mão por baixo da torneira de lavatório.

Regular a temperatura da água (com misturadora, sem manípulo)

CUIDADO

Perigo de queimaduras

A ligação em ponte dos contactos de mola e dos contactos da pilha pode provocar queimaduras ou danos materiais.

- ► O corpo das torneiras eletrónicas só pode ser colocado na válvula de bloqueio na posição prevista para o efeito.
- ► A pilha só pode ser colocada nos contactos do compartimento da pilha.

1 Desaparafusar o parafuso de comando e desmontar o corpo da torneira.

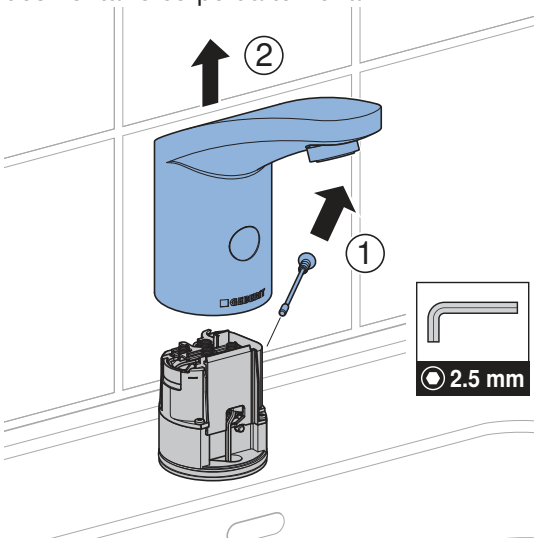

✓ No caso de um parafuso de comando desmontado, o acionamento é suprimido.

2 Regular a temperatura da água.

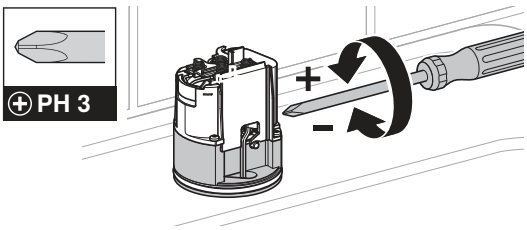

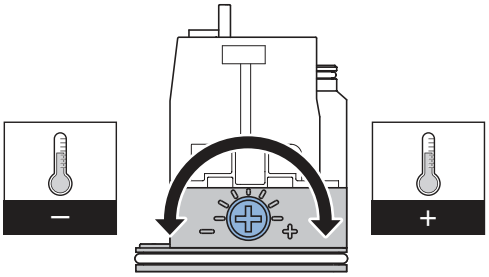

3 Montar o corpo da torneira e aparafusar o parafuso de comando.

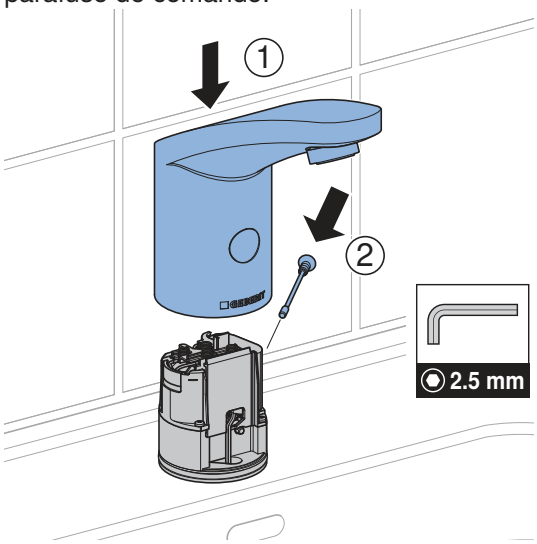

Reajustar a proporção de água quente (com o manípulo da misturadora)

A proporção de água quente pode ser opcionalmente ajustada para 85 % (definições de fábrica) ou para 95 %. No caso de 85 %, o intervalo de ajuste do manípulo da misturadora é limitado.

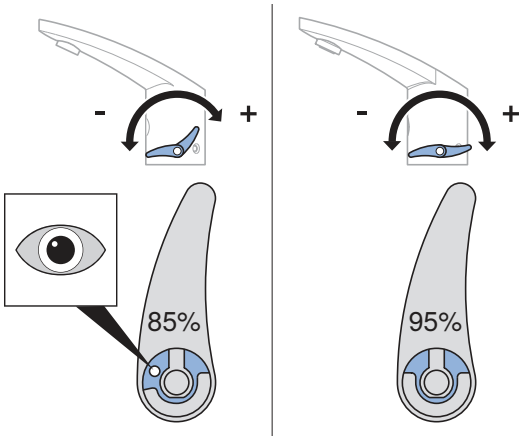

1 Desmontar o manípulo da misturadora.

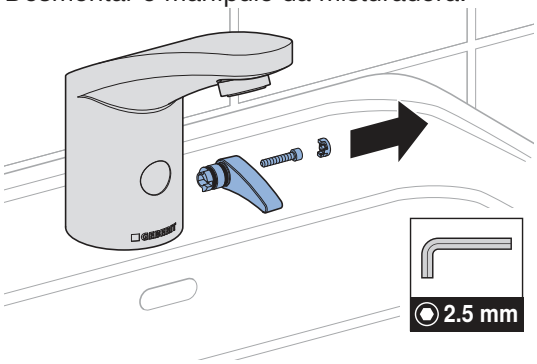

2 Remover o regulador de água quente do manípulo da misturadora com o alicate e rodar 180°. Inserir o O-ring na segunda ranhura e reajustar o regulador de água quente.

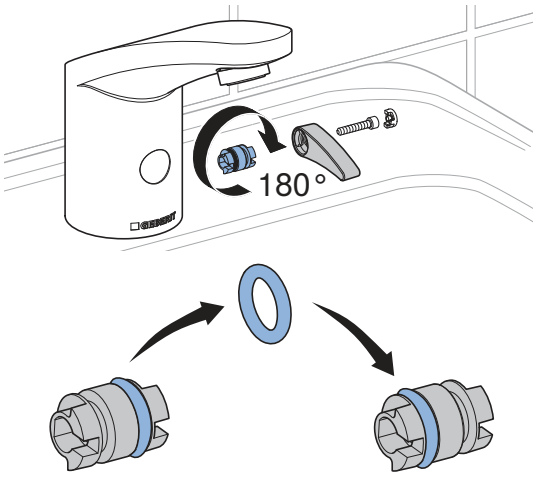

3 Montar o manípulo da misturadora.

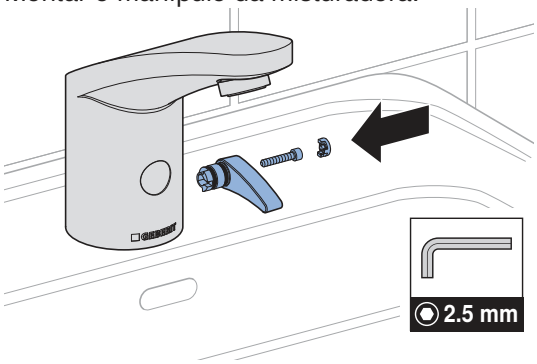

27021605762709131 © 02-2022
970.657.00.0(00)

Efetuar as configurações

Estas configurações devem ser efetuadas por uma pessoa qualificada durante a colocação em funcionamento.

Todas as funções ou configurações podem ser realizadas com uma aplicação Geberit ou com o comando de serviço Geberit. Não é possível efetuar configurações manuais com o sensor infravermelho.

Configurações com o comando de serviço Geberit

O comando de serviço Geberit disponibiliza as seguintes funções e configurações:

- Operação:
  – Descarga: ativação de uma descarga
  – Limpeza: supressão do acionamento durante alguns minutos
- Definição de parâmetros e funções → consultar tabela “Configurações”
- Exibição de informações do aparelho, como por exemplo a capacidade da pilha ou a versão do firmware → consultar tabela “Informações”
- Exibição de valores estatísticos para a utilização → consultar tabela “Informações”

Na tabela seguinte, os números e os termos que se encontram na coluna “Menu” correspondem à indicação no comando de serviço Geberit. Informações mais detalhadas encontram-se nas instruções de utilização do comando de serviço Geberit.

Tabela 1: Definições

Menu [EN] [DE]	Descrição	Aplicação	Intervalo	Definições de fábrica
Comandos				
20 [Valve] [Ventil]	**Efetuar a descarga** A água sai, até a descarga ser novamente parada (no máximo, 10 min).	• Para o teste de funcionamento da válvula de solenoide • Para o escoamento de água parada (estagnação) • Para a desinfeção do ramal e da torneira (> 3 min a > 70 °C) • Para o esvaziamento de inverno	Lig. = <OK> Desl. = <OK>	Desl.
21 [RangeTest] [TestErfas]	**Verificar a área de deteção** Assim que um objeto se encontrar na área de deteção, o LED vermelho pisca. A descarga não é efetuada. A função é desativada após 90 s.	• Em caso de problemas com a deteção do utilizador	Lig. = <OK> Desl. = <OK>	Desl.
22 [ResetSens] [ResetSens]	**Calibrar os sensores infravermelhos** Os sensores infravermelhos são recalibrados. Aviso: durante a calibração, não podem existir objetos nem mãos no lavatório.	• Em caso de avarias de deteção • Em caso de ambiente alterado (p. ex., lavatório novo)	Arranque = <OK>	–

Menu [EN] [DE]	Descrição	Aplicação	Intervalo	Definições de fábrica
23 [FactrySet] [Werkseinst]	**Definições de fábrica** Todas as funções são repostas para as definições de fábrica.	• Para eliminação de falhas	Arranque = <OK>	–
24 [CleanMode] [Reinigung]	**Ativar Modo de limpeza** O acionamento é suprimido durante 10 min. A função pode ser interrompida antecipadamente, estabelecendo uma nova ligação com o comando de serviço Geberit.	• Para a limpeza da torneira e do lavatório sem descarga de água	Arranque = <OK> Paragem = <OK>	–
Programas				
30 [MainProgr] [Hauptmenü]	**Modo de funcionamento** • Funcionamento normal: a água sai da torneira eletrónica enquanto houver um objeto na área de deteção. Se necessário, pode ser ajustado um tempo de reiniciação (menu 43). • Economizador de água: a água sai da torneira com um tempo limitado (menu 44).	• Para reduzir o consumo de água	[A] = Funcionamento normal [B] = Economizador de água	Funcionamento normal
31 [Esaver] [E Sparen]	**Modo de poupança de energia** Depois de decorrido o tempo de ativação (menu 40), a velocidade de reação do sensor infravermelho diminui. O tempo de ativação inicia-se após a última utilização.	• Para o prolongamento da duração da pilha	Lig. = [ON] Desl. = [OFF]	Desl.

27021605762709131 © 02-2022
970.657.00.0(00)

Menu [EN] [DE]	Descrição	Aplicação	Intervalo	Definições de fábrica
33 [IntFlush] [IntervSp]	**Descarga com intervalo** • Controlada pelo utilizador: uma descarga é acionada após o término do [intervalo de descarga] (menu 42), sendo o intervalo de descarga reiniciado em cada utilização. O tempo de descarga é determinado através do valor [Tempo de descarga da descarga com intervalo] (menu 41). • Controlada com intervalo: uma descarga é acionada após o término do [intervalo de descarga] (menu 42), independentemente das utilizações. O tempo de descarga é determinado através do valor [Tempo de descarga da descarga com intervalo] (menu 41).	• Para a reposição do sifão em caso de utilização pouco frequente • Para o escoamento de água parada na tubagem (função de higiene, impedimento de estagnação)	[0] = Desl. [1] = Controlada pelo utilizador [2] = Controlada com intervalo	Controlada pelo utilizador
Parâmetros				
40 [ESaverT] [EnerSparZ]	**Tempo de ativação do economizador de energia** Se o modo de poupança de energia (menu 31) estiver ativado, a velocidade de reação do sensor infravermelho diminui após o término do tempo de ativação.	• Para o prolongamento da duração da pilha	6–48 h	6 h
41 [IntFlushT] [IntervSpZ]	**Tempo de descarga da descarga com intervalo** Está ativo quando o menu 34 [Descarga com intervalo] se encontrar em [1] ou [2].	–	1–200 s	5 s
42 [IntervalT] [IntervalZ]	**Intervalo de descarga da descarga com intervalo** Está ativo quando o menu 34 [Descarga com intervalo] se encontrar em [1] ou [2].	–	1–168 h	24 h
43 [RunOnTime] [NachlaufZ]	**Tempo de reiniciação** No modo de funcionamento Funcionamento normal (menu 30 = [A]), continua a sair água da torneira durante o tempo de reiniciação, após o objeto ter saído da área de deteção.	• Para a limpeza de utensílios	0–30 s	2 s

27021605762709131 © 02-2022
970.657.00.0(00)

Menu [EN] [DE]	Descrição	Aplicação	Intervalo	Definições de fábrica
44 [WSaverT] [TWSparenZ]	**Duração do economizador de água** No modo de funcionamento Economizador de água (menu 30 = [B]), continua a sair água da torneira enquanto existir um objeto na área de deteção, mas sem exceder a duração do economizador de água.	• Para reduzir o consumo de água • Para a retirada de uma determinada quantidade de água	3–30 s	10 s
45 [DetectRng] [Erfassdis]	**Ajustar a distância de deteção** A distância de deteção é regulável em 5 níveis.	• Para a otimização da deteção do utilizador	0–4 [...] [0] = distância curta [4] = distância grande	1
46 [SensorUp] [SensOben]	**Sensor de funcionamento em cima** • [Desl.]: o sensor infravermelho superior está desligado. (Os dois sensores infravermelhos não podem estar desligados ao mesmo tempo.) • [Auto]: sempre que necessário, o sensor infravermelho comuta automaticamente para [Dinâmico]. • [Dinâmico]: o sensor infravermelho apenas reage a objetos que se movem.	• Para o aperfeiçoamento da segurança de deteção em caso de influências externas perturbadoras (p. ex., objetos altamente refletores no local)	[0] = Desl. [1] = Auto [2] = Dinâmico	Auto
47 [SensorLow] [SensUnten]	**Sensor de funcionamento em baixo** • [Desl.]: O sensor infravermelho inferior está desligado. (Os dois sensores infravermelhos não podem estar desligados ao mesmo tempo.) • [Auto]: sempre que necessário, o sensor infravermelho comuta automaticamente para [Dinâmico]. • [Dinâmico]: o sensor infravermelho apenas reage a objetos que se movem.	• Para o aperfeiçoamento da segurança de deteção em caso de influências externas perturbadoras (p. ex., objetos altamente refletores no local)	[0] = Desl. [1] = Auto [2] = Dinâmico	Auto

27021605762709131 © 02-2022
970.657.00.0(00)

Tabela 2: Informações

Menu [EN] [DE]	Descrição
Contador	
50 [Days?] [SumBetrT?]	**Total de dias de funcionamento** Indica o total de dias de funcionamento desde a colocação em funcionamento.
51 [Uses?] [SumBenut?]	**Total de utilizações** Indica o total de utilizações desde a colocação em funcionamento.
52 [IntFlush?] [SumIntSp?]	**Total de descargas com intervalo** Indica o total de descargas com intervalo desde a colocação em funcionamento.
53 [↯ Days] [↯ SumBetrT]	**Número de dias de funcionamento Power-On** Indica o número de dias de funcionamento desde a última ligação.
54 [↯ Uses] [↯ SumBenut]	**Número de utilizações Power-On** Indica o número de utilizações desde a última ligação.
55 [↯ Flushes] [↯ SumSpül]	**Número de descargas com intervalo Power-On** Indica o número de descargas com intervalo desde a última ligação.
Informações do aparelho	
60 [TypeNo] [Modell-Nr]	**Referência** Indica a referência do sensor infravermelho. Exemplo: [242251001] = 242.251.00.1
61 [SWVersion] [SWVersion]	**Versão de firmware** Indica a versão de firmware do sensor infravermelho. Exemplo: [0312] = versão 3.12
62 [SerialNo] [Serien-Nr]	**Número de série** Indica o número de série do sensor infravermelho. Exemplo: 1234567
63 [ManufDate] [ProdDatum]	**Data de produção** Indica a data de produção do sensor infravermelho. Exemplo: [1520] = semana 15/2020
64 [TypePower] [Netz/Batt]	**Tipo de alimentação** Indica o tipo de alimentação (elétrica ou pilha). Exemplo: [0] = pilha / [1] = elétrica
65 [Battery%] [Batterie%]	**Pilha** Indica a capacidade da pilha. Exemplo: [73] %

Configurações com a aplicação Geberit

Após o estabelecimento da ligação entre uma aplicação Geberit e o aparelho, encontram-se disponíveis as seguintes funções e configurações:

- Operação:
  – Descarga: ativação de uma descarga
  – Limpeza: supressão do acionamento durante alguns minutos
- Definição de parâmetros e funções → consultar tabela “Configurações”
- Exibição de informações do aparelho, como por exemplo a capacidade da pilha ou a versão do firmware → consultar tabela “Informações”
- Exibição de valores estatísticos para a utilização → consultar tabela “Informações”
- Exportação de informações do aparelho e valores estatísticos
- Exibição de mensagens de erro
- Execução de atualizações de firmware
- Gravação e transferência de predefinições

As configurações podem ser gravadas como predefinições na aplicação Geberit e ser transferidas para outros aparelhos.

Tabela 3: Definições

Menu	Descrição	Aplicação	Intervalo	Definições de fábrica
Operação				
[Descarga]	**Efetuar a descarga** A água sai, até a descarga ser novamente parada (no máximo, 10 min).	• Para o teste de funcionamento da válvula de solenoide • Para o escoamento de água parada (estagnação) • Para a desinfeção do ramal e da torneira (> 3 min a > 70 °C) • Para o esvaziamento de inverno	Lig./Desl.	–
[Limpeza]	**Ativar Modo de limpeza** O acionamento é suprimido durante o [tempo de limpeza].	• Para a limpeza da torneira e do lavatório sem descarga de água	Lig./Desl.	–
	[Tempo de limpeza]	–	1–20 min	10 min

27021605762709131 © 02-2022
970.657.00.0(00)

Menu	Descrição	Aplicação	Intervalo	Definições de fábrica
Configurações do aparelho				
[Descarga com intervalo]	**Descarga com intervalo** • Controlada pelo utilizador: uma descarga é acionada após o término do [intervalo de descarga], sendo o intervalo de descarga reiniciado em cada utilização. O tempo de descarga é determinado através do valor [Tempo de descarga]. • Controlada com intervalo: uma descarga é acionada após o término do [intervalo de descarga], independentemente das utilizações. O tempo de descarga é determinado através do valor [Tempo de descarga]. • Descarga diferencial: uma descarga é acionada após o término do [intervalo de descarga], independentemente das utilizações. Se já tiverem sido realizadas descargas dentro do [intervalo de descarga], só é descarregada a diferença relativamente ao [tempo de descarga].	• Para a reposição do sifão em caso de utilização pouco frequente • Para o escoamento de água parada na tubagem (função de higiene, impedimento de estagnação)	[Desl.], [Controlada pelo utilizador], [Controlada com intervalo], [Descarga diferencial]	[Controlada pelo utilizador]
	[Tempo de descarga]	–	1–200 s	5 s
	[Intervalo de descarga]	–	1–168 h	24 h
[Modo de funcionamento]	**Ajustar o modo de funcionamento** • Funcionamento normal: a água sai da torneira enquanto houver um objeto na área de deteção. Se necessário, pode ser ajustado um [tempo de reiniciação]. • Economizador de água: a água sai da torneira enquanto houver um objeto na área de deteção, mas sem exceder o [tempo de descarga máx.]	• Para reduzir o consumo de água	[Funcionamento normal] ou [Economizador de água]	[Funcionamento normal]
	[Tempo de reiniciação]	–	0–30 s	2 s
	[Tempo de descarga máx.]	–	3–30 s	10 s

27021605762709131 © 02-2022
970.657.00.0(00)

Menu	Descrição	Aplicação	Intervalo	Definições de fábrica
[Área de deteção]	**Verificar a área de deteção** Indica quando o sensor deteta uma utilização. Em caso de falhas de deteção ou ambiente alterado, o sensor pode ser recalibrado. Nesse caso, o ambiente é novamente medido.	• Em caso de problemas com a deteção do utilizador	Automático	–
	[Área de deteção]	• Para a otimização da deteção do utilizador	Curta a longa distância [0–4]	Média distância [1]
	[Recalibrar o sensor] Aviso: durante a calibração, não podem existir objetos nem mãos no lavatório.	• Em caso de avarias de deteção • Em caso de ambiente alterado (p. ex., lavatório novo)	[Iniciar a calibração]	–
[Sensor de funcionamento em cima]	**Ativar Sensor de funcionamento em cima** • [Desl.]: o sensor infravermelho superior está desligado. (Os dois sensores infravermelhos não podem estar desligados ao mesmo tempo.) • [Auto]: sempre que necessário, o sensor infravermelho comuta automaticamente para [Dinâmico]. • [Dinâmico]: o sensor infravermelho apenas reage a objetos que se movem.	• Para o aperfeiçoamento da segurança de deteção em caso de influências externas perturbadoras (p. ex., objetos altamente refletores no local)	[Desl.], [Auto], [Dinâmico]	[Auto]
[Sensor de funcionamento em baixo]	**Ativar Sensor de funcionamento em baixo** • [Desl.]: O sensor infravermelho inferior está desligado. (Os dois sensores infravermelhos não podem estar desligados ao mesmo tempo.) • [Auto]: sempre que necessário, o sensor infravermelho comuta automaticamente para [Dinâmico]. • [Dinâmico]: o sensor infravermelho apenas reage a objetos que se movem.	• Para o aperfeiçoamento da segurança de deteção em caso de influências externas perturbadoras (p. ex., objetos altamente refletores no local)	[Desl.], [Auto], [Dinâmico]	[Auto]
[Economizador de energia]	**Ativar Modo de poupança de energia** Depois de decorrido o [tempo de ativação], a velocidade de reação do sensor infravermelho diminui. O [tempo de ativação] inicia-se após a última utilização.	• Para o prolongamento da duração da pilha	Lig./Desl.	Desl.
	[Tempo de ativação]	–	6–48 h	6 h

27021605762709131 © 02-2022
970.657.00.0(00)

Menu	Descrição	Aplicação	Intervalo	Definições de fábrica
[Caudal volumétrico]	**Caudal volumétrico** Para que seja possível calcular o consumo de água, o caudal volumétrico deve ser indicado durante o acionamento. O caudal volumétrico é determinado pelo perlator da torneira. Aquando de uma substituição do perlator da torneira, é necessário adaptar o caudal volumétrico.	• Para o cálculo do consumo de água para funções estatísticas	1,3 l/min 1,9 l/min 3,8 l/min 6 l/min 0,5–7 l/min (definido pelo utilizador)	6 l/min
[Guardar como pré-definido]	**Predefinições** As definições atuais são guardadas na aplicação e podem ser transferidas para outros aparelhos.	• Para a colocação em funcionamento de vários aparelhos com as mesmas definições	–	–
[Definições de fábrica]	**Definições de fábrica** Todas as funções são repostas para as definições de fábrica.	• Para eliminação de falhas	–	–

4 / 4

Tabela 4: Informação

Menu da aplicação Geberit	Descrição
[Nome] e [palavra-passe]	É possível atribuir um nome e uma palavra-passe a cada aparelho.
Informações	
[Referência]	Indica a referência da torneira.
[Versão de firmware]	Indica a versão de firmware do sensor infravermelho.
[Número de série]	Indica o número de série do sensor infravermelho.
[Data de produção]	Indica a data de produção do sensor infravermelho.
[Tipo de alimentação]	Indica o tipo de alimentação (elétrica ou pilha).
Estatísticas	
[Estatísticas]	Indica diferentes informações, tais como o número de utilizações ou o consumo de água num período pretendido.
Contador	
[Total de dias de funcionamento]	Indica o total de dias de funcionamento desde a colocação em funcionamento.
[Dias de funcionamento desde a última ligação]	Indica o número de dias de funcionamento desde a última ligação.
[Total de utilizações]	Indica o total de utilizações desde a colocação em funcionamento.
[Utilizações desde o último Power-On]	Indica o número de utilizações desde a última ligação.
[Total de descargas]	Indica o total de descargas desde a colocação em funcionamento.
[Descargas desde o último Power-On]	Indica o total de descargas desde a última ligação.
[Total de descargas com intervalo]	Indica o total de descargas com intervalo desde a colocação em funcionamento.
[Descargas com intervalo desde o último Power-On]	Indica o número de descargas com intervalo desde a última ligação.

Tratamento de resíduos

Substâncias

Este produto está em conformidade com as exigências da Diretiva 2011/65/UE (RoHS) (relativa à restrição do uso de determinadas substâncias perigosas em equipamentos elétricos e eletrónicos).

Tratamento de resíduos de equipamentos elétricos e eletrónicos



O símbolo do contentor de lixo com rodas barrado com uma cruz significa que os resíduos de equipamentos elétricos e eletrónicos não devem ser eliminados juntamente com o lixo doméstico, devendo sim ser submetidos a um tratamento de resíduos separado. Os utilizadores finais são legalmente obrigados a devolver os resíduos de equipamentos a organismos oficiais de tratamento de resíduos, aos distribuidores ou aos Geberit para um tratamento de resíduos adequado. Muitos distribuidores de equipamentos elétricos e eletrónicos são obrigados a aceitar a devolução dos resíduos de equipamentos elétricos e eletrónicos sem encargos. A fim de proceder à devolução aos Geberit, é necessário contactar a empresa de vendas ou de serviços competente.

As pilhas e os acumuladores usados que não estejam selados no equipamento antigo, bem como as lâmpadas que possam ser retiradas do equipamento antigo sem serem destruídas, devem ser removidos do equipamento antigo antes da entrega a um ponto de tratamento de resíduos.

Caso existam dados pessoais armazenados no equipamento antigo, os próprios utilizadores finais serão responsáveis pela respetiva eliminação antes da entrega a um ponto de tratamento de resíduos.

270216057627091 31 © 02-2022
970.657.00.0(00)

Sikkerhed

Om dette dokument

Dette dokument gælder for fagligt korrekt vedligeholdelse af følgende produkter:

- Geberit håndvaskarmatur type 185, net- eller batteridrift
- Geberit håndvaskarmatur type 186, net- eller batteridrift

Dette dokument gælder for modellen af disse håndvaskarmaturer med Bluetooth®-interface. Disse håndvaskarmaturer er på typeskiltet mærket med "IWT-07-A" og Geberit Connect-logoet.

Målgruppe

Dette produkt må kun vedligeholdes og repareres af fagmænd. En fagmand er en person, der på basis af sin faglige uddannelse og/eller erfaring, er kvalificeret til at kunne se risici og undgå farer, der kan optræde ved brugen af produktet.

Bestemmelsesmæssig anvendelse

Geberit håndvaskarmaturerne type 185 og type 186 er beregnet til udtagning af ledningsvand. Enhver anden anvendelse betragtes som ukorrekt. Geberit påtager sig ikke noget ansvar for følgerne af utilsigtet anvendelse.

Forklaring til advarsler

Der er sat advarsler på det sted, hvor faren kan optræde.

Advarslerne er opbygget som følger:

ADVARSEL
Farens type og kilde
Mulige følger, hvis faren ignoreres.
► Foranstaltninger til at undgå faren.

Følgende signalord bruges for at henvise til tilbageværende risici i advarslerne og til vigtige informationer.

Symbol	Signalord og betydning
	FORSIGTIG Signalordet betegner en fare med en lav risikograd, der, hvis den ikke undgås, kan medføre mindre eller moderate kvæstelser.
	Kun mærket med et symbol. Henviser til vigtig information

Sikkerhedsinstruktioner

Ukorrekt vedligeholdelsesarbejde eller reparation kan føre til skader eller funktionsforstyrrelser.

- Anvend kun originale reservedele til reparationer.
- Undlad at foretage ændringer eller ekstrainstallationer på produktet.

Produktbeskrivelse

Opbygning

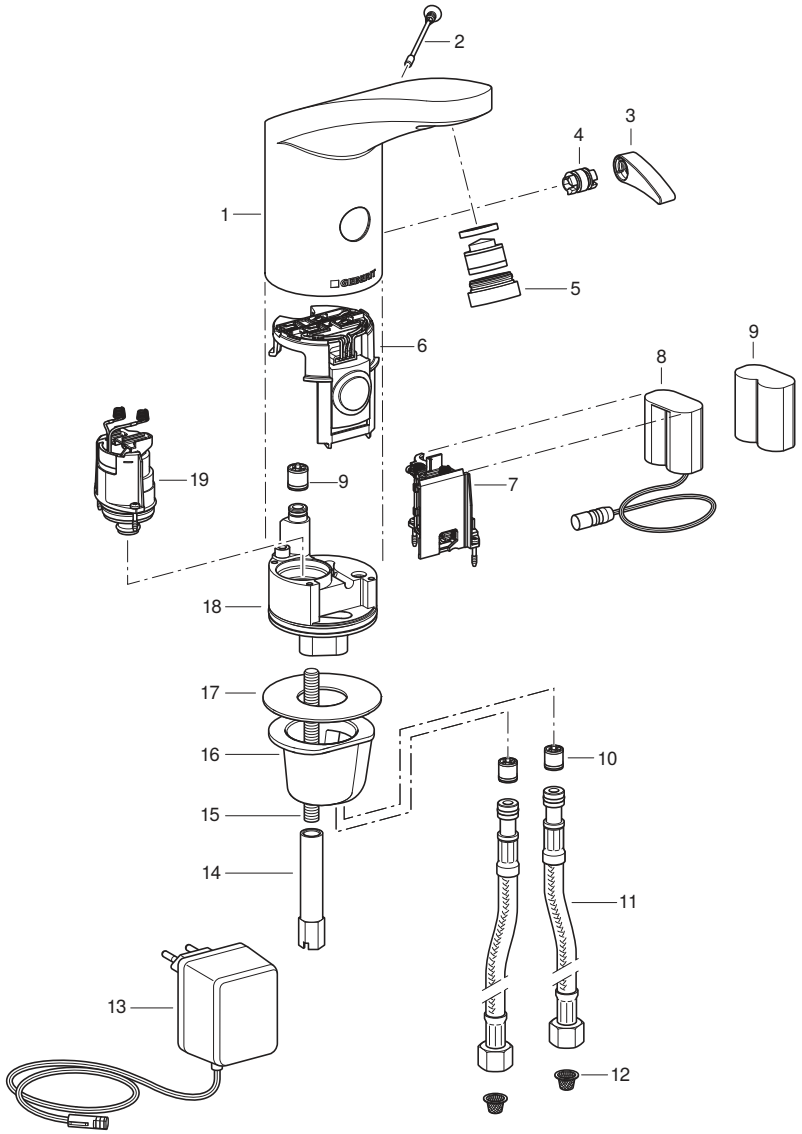

1	Armaturhus	11	Panserslange
2	Sikkerhedsskrue	12	Kurvefilter
3	Blander	13	Netdel (netdrift)
4	Hedvandsbegrænser	14	Lang møtrik
5	Luftindblander	15	Gevindstang
6	Infrarød sensor	16	Samlemuffe
7	Batterirum	17	Bundpakning
8	Netadapter (netdrift)	18	Ventilblok
9	Batteri (batteridrift)	19	Magnetventil
10	Tilbageløbssikring		

27021605762709131 © 02-2022
970.657.00.0(00)

Tekniske data

	Netdrift	Batteridrift[1)]
Mærkespænding	230 V AC	–
Netfrekvens	50 Hz	–
Driftsspænding	12 V AC	6 V DC
Batteritype	–	CR-P2 (6 V)
Driftstryk	0,5-8 bar	0,5–8 bar
Omgivelsestemperatur	1-40 °C	
Maksimal vandtemperatur	60 °C	
Maksimal vandtemperatur kortvarigt	90 °C	
Gennemstrømningsmængde ved 3 bar[2)]	6 l/min	
Trådløs teknologi	Bluetooth® Low Energy[3)]	
Frekvensområde	2400–2483,5 MHz	
Maksimal udgangseffekt	4 dBm	

1) Batteriets levetid rækker til ca. 200.000 aktiveringer.

2) Luftindblander med en gennemstrømningsbegrænser på 1,3 l/min., 1,9 l/min. eller 3,8 l/min. fås som tilbehør.

3) Mærket Bluetooth® og dets logoer tilhører Bluetooth SIG, Inc. og bruges af Geberit på licens.

Forenklet EU-overensstemmelseserklæring

Hermed erklærer Geberit International AG, at radioudstyrstypen Geberit håndvaskarmatur type 185 og type 186 med net-, batteri- eller generatordrift er i overensstemmelse med direktiv 2014/53/EU.

EU-overensstemmelseserklæringens fulde tekst kan findes på følgende internetadresse: https://doc.geberit.com/970893000.pdf

Betjening

Geberit Apps

Forskellige Geberit apps er tilgængelige til drift, indstillinger og vedligeholdelse. Apps kommunikerer med enheden via en Bluetooth®-grænseflade.

GeberitApps er tilgængelige til Android- og iOS-smartphones i den respektive App-Store.

Etablering af forbindelse med enheden

▶ Scan QR-koden, og følg anvisningerne på vores landingpage.

Geberit Apps

https://gbrt.io/dsvFD00

Manuelle indstillinger via den infrarøde sensor

Ved enheder med Bluetooth®-interface kan der ikke foretages manuelle indstillinger via den infrarøde sensor. Alle indstillinger foretages via en Geberit app.

Fejlafhjælpning

Fejl	Årsag	Afhjælpning
For svag vandstråle	Luftindblander tilsmudset	► Rengør luftindblander. → Se driftsvejledning.
	Kurvefilter tilsmudset	► Rengør kurvefiltret. → Se "Rengøring af kurvefilter (net/batteri)", side 154.
	For svagt vandtryk	► Kontroller vandtryk (0,5–8 bar).
Ingen skyllestyring	For svagt vandtryk	► Kontroller vandtryk (0,5–8 bar).
	Strømudfald	► Kontrollér strømforsyning.
	Netdel defekt	► Udskift netdelen.
	Kabel mellem netdelen og netadapteren er ikke sat i	► Kontroller kabelforbindelse.
	Batterier udtjent	► Udskift batteri. → Se "Udskiftning af batterier", side 155.
	Batteripoler eller -kontakter er korroderet	► Rengør kontakter, eller udskift batteri. → Se "Udskiftning af batterier", side 155.
	Batteri er sat forkert i	► Sæt batteri korrekt i.
	Luftindblander tilsmudset eller tilstoppet	► Rengør luftindblander. → Se driftsvejledning.
	Kurvefilter tilsmudset eller tilstoppet	► Rengør kurvefiltret. → Se "Rengøring af kurvefilter (net/batteri)", side 154.
	Sikkerhedsskrue mangler eller er defekt	► Isæt eller udskift sikkerhedsskrue.
	Armatur er i rengøringsmodus	► Afvent afslutning af rengøringsmodus (ca. 10 min.).
	Registreringsafstand forkert indstillet	► Optimer registreringsafstand. → Se "Udførelse af indstillinger", side 158.
	Infrarødt vindue ridset eller tilsmudset	► Rengør infrarødt vindue, eller udskift infrarød sensor.
	Infrarød sensor defekt eller kontakter tilsmudset	► Rengør kontakter, eller udskift infrarød sensor.
	Magnetventil defekt eller kontakter tilsmudset	► Rengør kontakter, eller udskift magnetventil.
Vandet løber konstant	Vandtryk for højt	► Kontroller vandtryk (0,5–8 bar).
	Infrarød sensor defekt	► Udskift infrarød sensor.
	Forkert sensormodus	► Tilpas sensorindstillinger.→ Se "Udførelse af indstillinger", side 158.
	Magnetventil defekt	► Udskift magnetventilen.
	Forstyrrende genstande i registreringsområdet	► Fjern genstande fra registreringsområdet. ► Kalibrer den infrarøde sensor igen. → Se "Udførelse af indstillinger", side 158.

27021605762709131 © 02-2022
970.657.00.0(00)

Fejl	Årsag	Afhjælpning
Vandet løber hele tiden og stopper, når en genstand kommer ind i registreringsområdet	Fjederkontakter mellem infrarød sensor og magnetventil polet forkert	► Kontrollér stikforbindelse.
Vandet løber utilsigtet, for tidligt eller for sent	Infrarødt vindue tilsmudset eller vådt	► Rengør eller aftør infrarødt vindue.
	Infrarødt vindue ridset	► Rengør infrarødt vindue, eller udskift infrarød sensor.
	Registreringsafstand forkert indstillet	► Optimer registreringsafstand. → Se "Udførelse af indstillinger", side 158.
	Infrarød sensor generes af interiør (spejl, metalflader, glashåndvask osv.)	► Kalibrer den infrarøde sensor igen. → Se "Udførelse af indstillinger", side 158.
Vandet løber, selv om sikkerhedsskruen er fjernet	Infrarød sensor defekt	► Udskift infrarød sensor.
Der løber vand ud af armaturhuset	Tætninger defekte	► Kontrollér vandvej, og udskift tætninger.
	Magnetventil lukker ikke korrekt	► Rengør eller udskift magnetventil.
Vandtemperatur kan ikke indstilles	Vandtemperatur for høj eller for lav	► Åbn hjørneventiler fuldstændigt. ► Kontrollér trykforskel mellem varmt- og koldtvandsledning (maks. 1,5 bar) ► Kontrollér vandtemperatur i drikkevandsnettet.
	Kurvefilter tilsmudset	► Rengør kurvefiltret. → Se "Rengøring af kurvefilter (net/batteri)", side 154.
	Tilbageløbssikring i armaturhus blokeret	► Afhjælp blokering, eller udskift tilbageløbssikring.
	Panserslange til varmt- og koldt vand ombyttet	► Forbind panserslanger rigtigt.
Rød LED blinker 6 gange efter en skyllestyring	Batteri næsten udtjent	► Udskift batteri. → Se "Udskiftning af batterier", side 155.
Rød LED blinker konstant, ingen skyllestyring	Batteri udtjent	► Udskift batteri. → Se "Udskiftning af batterier", side 155.

27021605762709131 © 02-2022
970.657.00.0(00)

Vedligeholdelse

Vedligeholdelse af den driftsansvarlige

Følgende servicearbejde kan gennemføres af den driftsansvarlige. → Se driftsvejledning 970.656.00.0.

- Aktivér rengøringsmodus med Geberit appen
- Aktivér konstant skyl med Geberit appen
- Rengøring af armaturhus
- Rengøring af luftindblander
- Indstilling af vandtemperatur
- Rengøring af kurvefilter

Vedligeholdelse udført af fagmand

Servicearbejdet i de følgende kapitler må kun udføres af en fagmand.

Serviceintervaller

De følgende aktiviteter skal udføres ved behov eller senest i de oplyste intervaller.

Aktivitet	Interval
Rengøring af armaturhus	Ugentligt, af den driftsansvarlige
Rengøring af luftindblander	Månedligt, af den driftsansvarlige
Rengøring af kurvefilter	Årligt, af den driftsansvarlige eller en fagmand
Udskiftning af batteri	Efter ca. 200.000 skyl, af en fagmand
Indstil vandtemperaturen (ved model med blander uden blandergreb)	Ved behov, af fagmand
Omstil varmtvandsmængden	Ved behov, af fagmand

Rengøring af kurvefilter (net/batteri)

1 Luk hjørneventilerne.

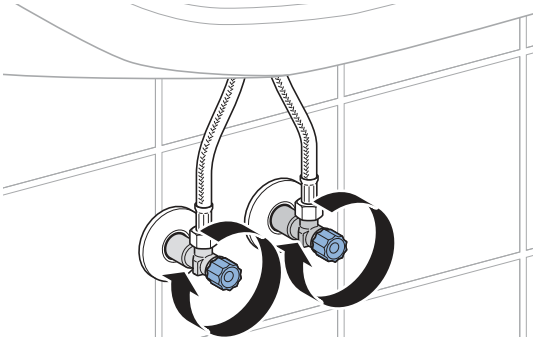

2 Løsn panserslangerne.

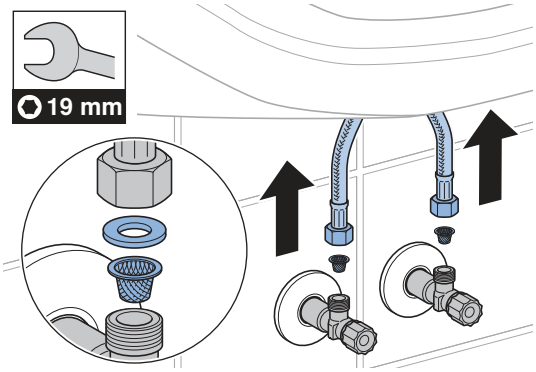

3 Rengør kurvefiltret.

4 Tilslut panserslangerne igen.

5 Åbn hjørneventilerne.

27021605762709131 © 02-2022
970.657.00.0(00)

Udskiftning af batterier

Ved Geberit håndvaskarmaturer med batteridrift er batterierne opbrugt efter ca. 200.000 aktiveringer. Hvis den røde LED blinker i det infrarøde sensorvindue, viser det, at batteriet snart er opbrugt.

Forudsætning

– Reservebatteriet er klart (6 V-lithiumbatteri CR-P2).

– Der er ingen genstande i håndvasken.

FORSIGTIG

Fare for forbrænding

Sammenkobling af fjederkontakter eller batterikontakter kan forårsage forbrændinger eller materielle skader.

► Armaturhuset må kun skubbes hen til ventilblokken i den foreskrevne position.

► Batteriet må kun sættes på kontakterne i batteriholderen.

1 Afmonter blander.

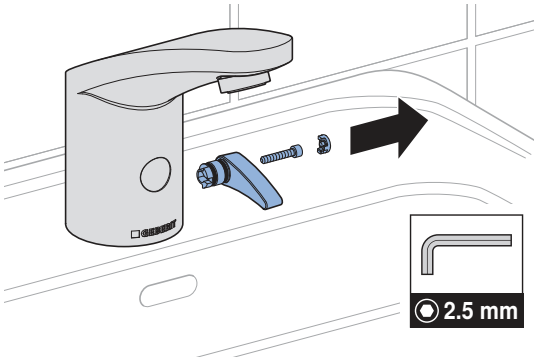

2 Afmonter armaturhus.

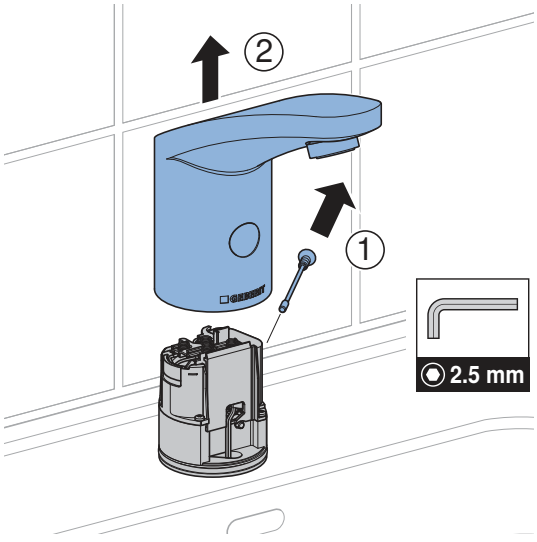

3 Fjern de brugte batterier, og bortskaf dem faglig korrekt.

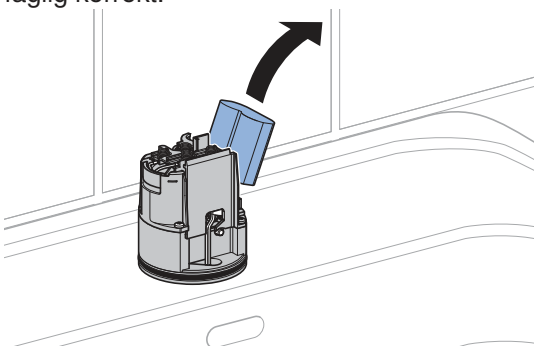

4 Sæt nye batterier i.

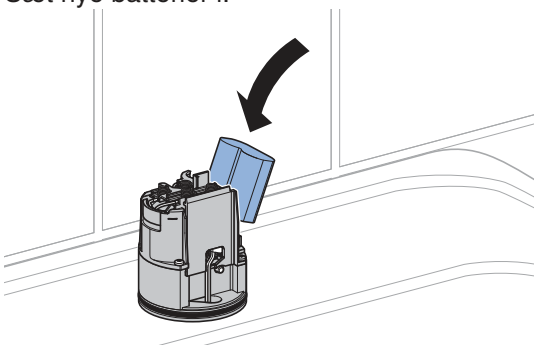

✓ LED lyser i 1 sekund.

5 Monter alle dele igen i omvendt rækkefølge.

6 Hold hånden under håndvaskarmaturet med henblik på funktionstest.

DA

Indstil vandtemperaturen (med blander, uden greb)

FORSIGTIG

Fare for forbrænding

Sammenkobling af fjederkontakter eller batterikontakter kan forårsage forbrændinger eller materielle skader.

- ► Armaturhuset må kun skubbes hen til ventilblokken i den foreskrevne position.
- ► Batteriet må kun sættes på kontakterne i batteriholderen.

1 Skru sikkerhedsskruen ud, og afmonter armaturhuset.

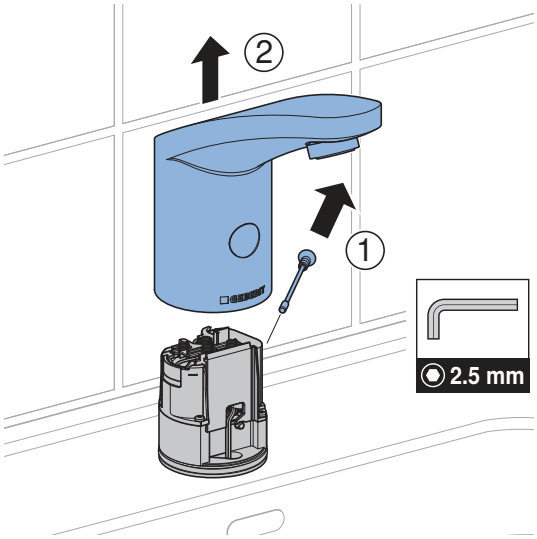

✓ Når sikkerhedsskruen er afmonteret, undertrykkes skyllestyringen.

2 Indstil vandtemperatur.

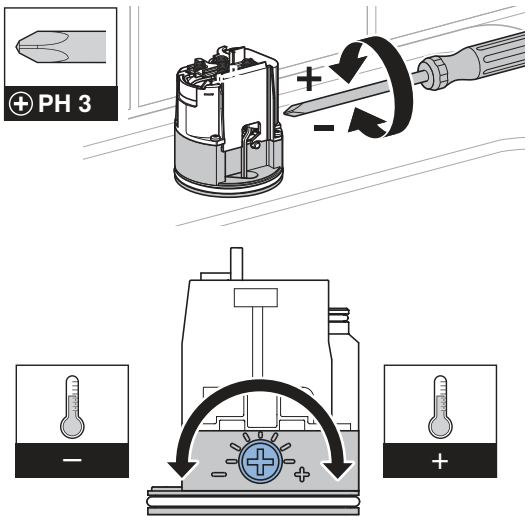

3 Monter armaturhuset, og skru sikkerhedsskruen ind.

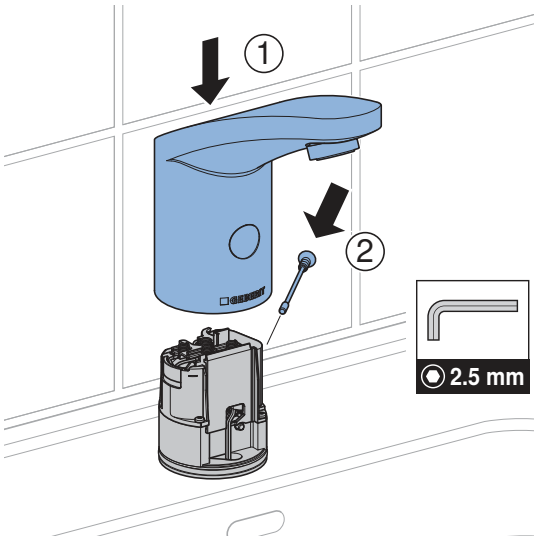

27021605762709131 © 02-2022
970.657.00.0(00)

Omstil varmtvandsmængde (med blander)

Varmtvandsmængden kan efter valg indstilles på 85 % (fabriksindstilling) eller på 95 %. Ved 85 % begrænses blanderens indstillingsområde.

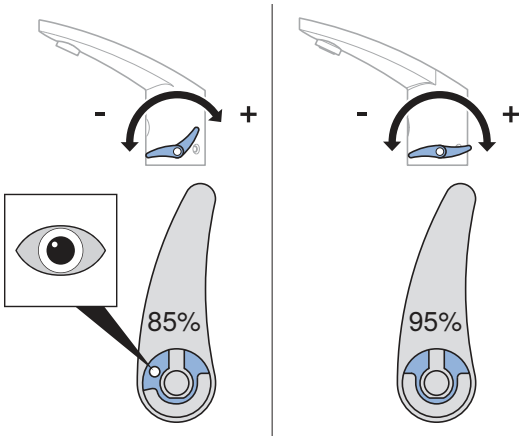

1 Afmonter blander.

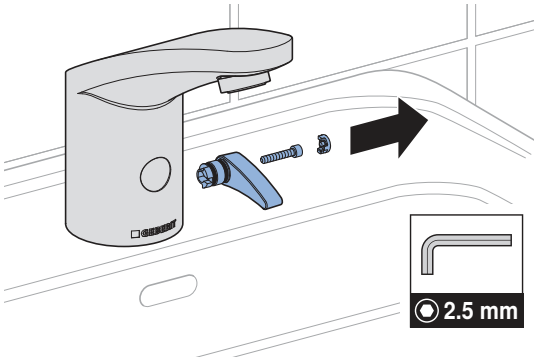

2 Tag hedvandsbegrænser med tang ud af blanderen, og drej den 180°. Forskyd o-ringen til den anden not, og sæt hedvandsbegrænseren i igen.

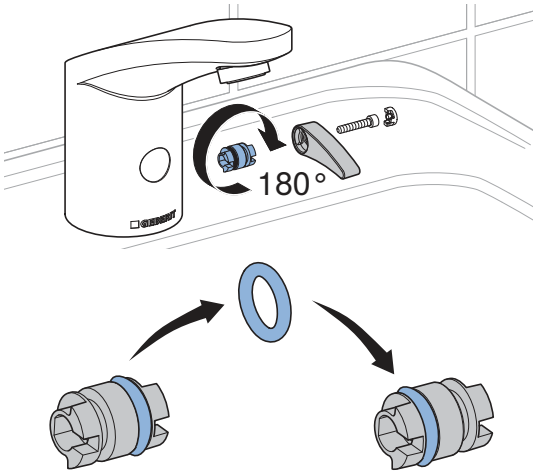

3 Monter blander.

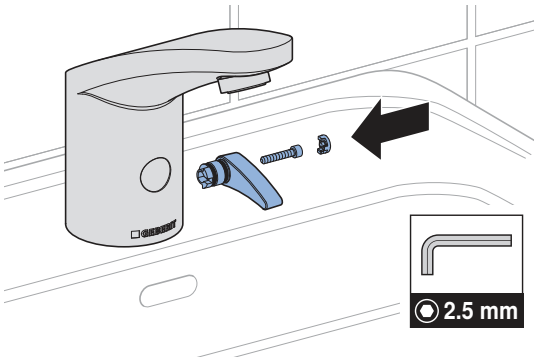

Udførelse af indstillinger

Disse indstillinger skal foretages af en fagmand ved ibrugtagningen.

Alle funktioner kan enten foretages med en Geberit app eller Geberit Service-Handy. Manuelle indstillinger via den infrarøde sensor er ikke mulige.

Indstillinger med Geberit Service-Handy

Med Geberit Service-Handy står følgende funktioner og indstillinger til rådighed:

- Betjening:
  – Skyl: Udløsning af et skyl
  – Rengøring: Undertrykkelse af skyllestyringen i nogle minutter
- Indstilling af parametre og funktioner → se tabel "Indstillinger"
- Visning af enhedsinformationer som f.eks. batterikapacitet eller firmware-version → se tabel "Informationer"
- Visning af statistiske værdier til brugen → se tabel "Informationer"

I de følgende tabeller svarer numrene og begreberne i spalten "Menupunkt" til visningen på Geberit Service-Handy. Yderligere oplysninger findes i betjeningsvejledningen til Geberit Service-Handy.

Tabel 1: Indstillinger

Menupunkt [EN] [DE]	Beskrivelse	Anvendelse	Område	Fabriks-indstilling
Kommandoer				
20 [Valve] [Ventil]	**Aktivér skyl** Skyller, indtil skyllet stopper igen (maks. 10 min.).	• Til funktionstest af magnetventilen • Til udskylning af stillestående vand (stagnation) • Til desinfektion af ledningssystemet og armaturet (> 3 min. ved > 70 °C) • Til vintertømning	Tændt = <OK> Slukket = <OK>	Fra
21 [RangeTest] [TestErfas]	**Kontrollér registreringsområde** Når en genstand befinder sig i registreringsområdet, blinker den røde LED. Der udløses ikke noget skyl. Funktionen deaktiveres efter 90 s	• I tilfælde af problemer med brugeridentifikation	Tændt = <OK> Slukket = <OK>	Fra
22 [ResetSens] [ResetSens]	**Kalibrer infrarøde sensorer** De infrarøde sensorer kalibreres igen. Bemærk: Under kalibreringen må der ikke befinde sig hænder eller genstande i håndvasken.	• I tilfælde af registreringsfejl • Ved ændrede omgivelser (f.eks. ny håndvask)	Start = <OK>	–
23 [FactrySet] [Werkseinst]	**Fabriksindstillinger** Alle funktioner stilles tilbage til fabriksindstilling.	• Til afhjælpning af funktionsfejl	Start = <OK>	–

270216057627091 31 © 02-2022
970.657.00.0(00)

Menupunkt [EN] [DE]	Beskrivelse	Anvendelse	Område	Fabriks-indstilling
24 [CleanMode] [Reinigung]	**Aktivér rengøringsmodus** Aktivering af skyl undertrykkes i 10 min. Funktionen kan standses før tiden ved at forbinde igen med Geberit Service-Handy.	• Til rengøring af armatur og håndvask, uden at vandet løber	Start = <OK> Stop = <OK>	–
Programmer				
30 [MainProgr] [Hauptmenü]	**Driftsmodus** • Normal drift: Armaturet skyller, så længe en genstand befinder sig i registreringsområdet. Ved behov kan der indstilles en efterløbstid (menupunkt 43). • Vandsparefunktion: Armaturet skyller i en begrænset periode (menupunkt 44).	• Til reduktion af vandforbruget	[A] = Normal drift [B] = Vandsparefunktion	Normal drift
31 [Esaver] [E Sparen]	**Energisparefunktion** Når funktionstiden er gået (menupunkt 40), bliver den infrarøde sensors reaktionshastighed langsommere. Funktionstiden starter efter seneste brug.	• Til forlængelse af batterilevetiden	Tændt = [ON] Slukket = [OFF]	Fra
33 [IntFlush] [IntervSp]	**Intervalskyl** • Brugerstyret: Et skyl udløses, når [skylleintervallet] (menupunkt 42) er gået, hvorved skylleintervallet genstartes ved hver brug. Skylletiden bestemmes af værdien [Skylletid intervalskyl] (menupunkt 41). • Intervalstyret: Der udløses et skyl, når [skylleintervallet] (menupunkt 42) er gået, uafhængigt af anvendelserne. Skylletiden bestemmes af værdien [Skylletid intervalskyl] (menupunkt 41).	• Til efterfyldning af vandlåsen ved lave brugsfrekvenser • Til udskylning af stående vand i rørledningen (hygiejnefunktion, forhindring af stagnation)	[0] = Slukket [1] = Brugerstyret [2] = Intervalstyret	Brugerstyret
Parametre				
40 [ESaverT] [EnerSparZ]	**Funktionstid energisparefunktion** Hvis energisparefunktion (menupunkt 31) er aktiveret, bliver den infrarøde sensors reaktionshastighed langsommere, når funktionstiden er gået.	• Til forlængelse af batterilevetiden	6–48 h	6 h

27021605762709131 © 02-2022
970.657.00.0(00)

Menupunkt [EN] [DE]	Beskrivelse	Anvendelse	Område	Fabriks-indstilling
41 [IntFlushT] [IntervSpZ]	**Skylletid intervalskyl** Er aktiv, når menupunkt 34 [Intervalskyl] står på [1] eller [2].	–	1–200 s	5 s
42 [IntervalT] [IntervalZ]	**Skylleinterval intervalskyl** Er aktiv, når menupunkt 34 [Intervalskyl] står på [1] eller [2].	–	1–168 h	24 h
43 [RunOnTime] [NachlaufZ]	**Efterløbstid** I driftsmodus Normal drift (menupunkt 30 = [A]) skyller armaturet videre med efterløbstiden, efter at genstanden har forladt registreringsområdet.	• Til rengøring af redskaber	0–30 s	2 s
44 [WSaverT] [TWSparenZ]	**Funktionstid Vandsparefunktion** I driftsmodus Vandsparefunktion (menupunkt 30 = [B]) skyller armaturet, mens der befinder sig en genstand i registreringsområdet, men ikke længere end funktionstiden Vandsparefunktion.	• Til reduktion af vandforbruget • Til aftapning af en bestemt mængde vand	3–30 s	10 s
45 [DetectRng] [Erfassdis]	**Indstilling af registreringsafstand** Registreringsafstanden kan indstilles i 5 trin.	• Til optimering af brugeridentifikationen	0–4 [...] [0] = kort afstand [4] = stor afstand	1
46 [SensorUp] [SensOben]	**Sensordrift oppe** • [Slukket]: Øverste infrarøde sensor er slukket. (Der kan ikke være slukket samtidigt for begge infrarøde sensorer.) • [Auto]: Infrarød sensor skifter efter behov automatisk til [Dynamisk]. • [Dynamisk]: Infrarød sensor reagerer kun på genstande, der bevæger sig.	• Til forbedring af registreringssikkerheden i forbindelse med forstyrrende, ydre påvirkninger (f.eks. stærkt reflekterende genstande i rummet)	[0] = Slukket [1] = Auto [2] = Dynamisk	Auto

27021605762709131 © 02-2022
970.657.00.0(00)

Menupunkt [EN] [DE]	Beskrivelse	Anvendelse	Område	Fabriks-indstilling
47 [SensorLow] [SensUnten]	**Sensordrift nede** • [Slukket]: Nederste infrarøde sensor er slukket. (Der kan ikke være slukket samtidigt for begge infrarøde sensorer.) • [Auto]: Infrarød sensor skifter efter behov automatisk til [Dynamisk]. • [Dynamisk]: Infrarød sensor reagerer kun på genstande, der bevæger sig.	• Til forbedring af registreringssikkerheden i forbindelse med forstyrrende, ydre påvirkninger (f.eks. stærkt reflekterende genstande i rummet)	[0] = Slukket [1] = Auto [2] = Dynamisk	Auto

27021605762709131 © 02-2022
970.657.00.0(00)

Tabel 2: Informationer

Menupunkt [EN] [DE]	Beskrivelse
Tællere	
50 [Days?] [SumBetrT?]	**Antal driftsdage i alt** Viser antallet af driftsdage siden ibrugtagning.
51 [Uses?] [SumBenut?]	**Antal anvendelser i alt** Viser antallet af anvendelser siden ibrugtagning.
52 [IntFlush?] [SumIntSp?]	**Antal intervalskyl i alt** Viser antallet af intervalskyl siden ibrugtagning.
53 [↯ Days] [↯ SumBetrT]	**Antal driftsdage Power-On** Viser antallet af driftsdage siden sidste tilkobling.
54 [↯ Uses] [↯ SumBenut]	**Antal anvendelser Power-On** Viser antallet af anvendelser siden sidste tilkobling.
55 [↯ Flushes] [↯ SumSpül]	**Antal intervalskyl Power-On** Viser antallet af intervalskyl siden sidste tilkobling.
Oplysninger om enheden	
60 [TypeNo] [Modell-Nr]	**Varenummer** Viser den infrarøde sensors varenummer. Eksempel: [242251001] = 242.251.00.1
61 [SWVersion] [SWVersion]	**Firmware-version** Viser den infrarøde sensors firmware-version. Eksempel: [0312] = Version 3.12
62 [SerialNo] [Serien-Nr]	**Serienummer** Viser serienummeret på den infrarøde sensor. Eksempel: 1234567
63 [ManufDate] [ProdDatum]	**Fremstillingsdato** Viser fremstillingsdatoen for den infrarøde sensor. Eksempel: [1520] = Kalenderuge 15/2020
64 [TypePower] [Netz/Batt]	**Forsyningsmåde** Viser forsyningsmåden (netdrift eller batteri). Eksempel: [0] = Batteri / [1] = Netdrift
65 [Battery%] [Batterie%]	**Batteri** Viser batterikapaciteten. Eksempel: [73] %

27021605762709131 © 02-2022
970.657.00.0(00)

Indstillinger med Geberit appen

Når en Geberit app er blevet forbundet med enheden, står følgende funktioner og indstillinger til rådighed:

- Betjening:
  – Skyl: Udløsning af et skyl
  – Rengøring: Undertrykkelse af skyllestyringen i nogle minutter
- Indstilling af parametre og funktioner → se tabel "Indstillinger"
- Visning af enhedsinformationer som f.eks. batterikapacitet eller firmware-version → se tabel "Informationer"
- Visning af statistiske værdier til brugen → se tabel "Informationer"
- Eksport af enhedsinformationer og statistiske værdier
- Visning af fejlmeddelelser
- Udførelse af firmware-opdateringer
- Lagring og overførsel af forindstillinger

Indstillingerne kan gemmes som standardindstillinger i Geberit appen og overføres til andre enheder.

Tabel 3: Indstillinger

Menupunkt	Beskrivelse	Anvendelse	Område	Fabriks-indstilling
Betjening				
[Skyl]	**Aktivér skyl** Skyller, indtil skyllet stopper igen (maks. 10 min.).	• Til funktionstest af magnetventilen • Til udskylning af stagnerende vand (stagnation) • Til desinfektion af ledningssystemet og armaturet (> 3 min. ved > 70 °C) • Til vintertømning	Til/Fra	–
[Rengøring]	**Aktivér rengøringsmodus** Skyllestyringen undertrykkes i [rengøringstiden].	• Til rengøring af armatur og håndvask, uden at vandet løber	Til/Fra	–
	[Rengøringstid]	–	1–20 min.	10 min.

Menupunkt	Beskrivelse	Anvendelse	Område	Fabriks-indstilling
Enhedsindstillinger				
[Intervalskyl]	**Intervalskyl** • Brugerstyret: Der udløses et skyl, når [skylleintervallet] er gået, hvorved skylleintervallet genstartes ved hver brug. Skylletiden bestemmes af værdien [Skylletid]. • Intervalstyret: Der udløses et skyl, når [skylleintervallet] er gået, uafhængigt af anvendelserne. Skylletiden bestemmes af værdien [Skylletid]. • Differensskyl: Der udløses et skyl, når [skylleintervallet] er gået, uafhængigt af anvendelserne. Hvis der inden for [skylleintervallet] allerede er udført skyl, skylles der kun efter med forskellen i forhold til [skylletiden].	• Til efterfyldning af vandlåsen ved lave brugsfrekvenser • Til udskylning af stående vand i rørledningen (hygiejnefunktion, forhindring af stagnation)	[Slukket], [Brugerstyret], [Intervalstyret], [Differensskyl]	[Brugerstyret]
	[Skylletid]	–	1–200 s	5 s
	[Skylleinterval]	–	1–168 h	24 h
[Driftsmodus]	**Indstil driftsmodus** • Normal drift: Armaturet skyller, så længe en genstand befinder sig i registreringsområdet. Ved behov kan der indstilles en [efterløbstid]. • Vandsparefunktion: Armaturet skyller, så længe en genstand befinder sig i registreringsområdet, men ikke længere end den [maksimale skylletid].	• Til reduktion af vandforbruget	[Normal drift] eller [vandsparefunktion]	[Normal drift]
	[Efterløbstid]	–	0–30 s	2 s
	[Maks. skylletid]	–	3–30 s	10 s
[Registreringsområde]	**Kontrollér registreringsområde** Viser, når sensoren i registrerer brug. Ved registreringsfejl eller ændrede omgivelser kan sensoren kalibreres igen. I den forbindelse måles omgivelserne igen.	• I tilfælde af problemer med brugeridentifikation	Automatisk	–
	[Registreringsområde]	• Til optimering af brugeridentifikationen	Kort til lang afstand [0–4]	Mellemstor afstand [1]
	[Kalibrer sensoren igen] Bemærk: Under kalibreringen må der ikke befinde sig hænder eller genstande i håndvasken.	• I tilfælde af registreringsfejl • Ved ændrede omgivelser (f.eks. ny håndvask)	[Start kalibrering]	–

27021605762709131 © 02-2022
970.657.00.0(00)

Menupunkt	Beskrivelse	Anvendelse	Område	Fabriks-indstilling
[Sensordrift oppe]	**Aktivér sensordrift oppe** • [Slukket]: Øverste infrarøde sensor er slukket. (Der kan ikke være slukket samtidigt for begge infrarøde sensorer.) • [Auto]: Infrarød sensor skifter efter behov automatisk til [Dynamisk]. • [Dynamisk]: Infrarød sensor reagerer kun på genstande, der bevæger sig.	• Til forbedring af registreringssikkerheden i forbindelse med forstyrrende, ydre påvirkninger (f.eks. stærkt reflekterende genstande i rummet)	[Slukket], [Auto], [Dynamisk]	[Auto]
[Sensordrift nede]	**Aktivér sensordrift nede** • [Slukket]: Nederste infrarøde sensor er slukket. (Der kan ikke være slukket samtidigt for begge infrarøde sensorer.) • [Auto]: Infrarød sensor skifter efter behov automatisk til [Dynamisk]. • [Dynamisk]: Infrarød sensor reagerer kun på genstande, der bevæger sig.	• Til forbedring af registreringssikkerheden i forbindelse med forstyrrende, ydre påvirkninger (f.eks. stærkt reflekterende genstande i rummet)	[Slukket], [Auto], [Dynamisk]	[Auto]
[Energispare-funktion]	**Aktiver energisparefunktion** Når [funktionstiden] er gået, bliver den infrarøde sensors reaktionshastighed langsommere. [Funktionstiden] starter efter seneste brug.	• Til forlængelse af batterilevetiden	Til/Fra	Fra
	[Funktionstid]	–	6–48 h	6 h
[Vandstrøm]	**Vandstrøm** For at kunne beregne vandforbruget skal vandstrømmen ved skyllestyringen angives. Vandstrømmen bestemmes af luftindblanderen. Ved udskiftning af luftindblanderen skal vandstrømmen justeres.	• Til at beregne vandforbruget til statistikfunktionen	1,3 l/min. 1,9 l/min. 3,8 l/min. 6 l/min. 0,5–7 l/min. (brugerdefineret)	6 l/min.
[Gem som forindstilling]	**Forindstillinger** De aktuelle indstillinger gemmes i appen og kan overføres til andre enheder.	• Til ibrugtagning af flere enheder med de samme indstillinger	–	–
[Fabriks-indstillinger]	**Fabriksindstillinger** Alle funktioner stilles tilbage til fabriksindstilling.	• Til afhjælpning af funktionsfejl	–	–

270216057627091 31 © 02-2022
970.657.00.0(00)

Tabel 4: Information

Menupunkt Geberit app	Beskrivelse
[Navn] og [kodeord]	Der kan tildeles et navn og et kodeord til alle enheder.
Informationer	
[Varenummer]	Viser armaturets varenummer.
[Firmware-version]	Viser den infrarøde sensors firmware-version.
[Serienummer]	Viser serienummeret på den infrarøde sensor.
[Fremstillingsdato]	Viser fremstillingsdatoen for den infrarøde sensor.
[Forsyningsmåde]	Viser forsyningsmåden (netdrift eller batteri).
Statistik	
[Statistik]	Viser forskellige informationer som antallet af anvendelser eller vandforbruget i en ønsket periode.
Tællere	
[Driftsdage i alt]	Viser antallet af driftsdage siden ibrugtagning.
[Driftsdage siden seneste power-on]	Viser antallet af driftsdage siden sidste tilkobling.
[Anvendelser i alt]	Viser antallet af anvendelser siden ibrugtagning.
[Anvendelser siden seneste power-on]	Viser antallet af anvendelser siden sidste tilkobling.
[Skyl i alt]	Viser antallet af skyl siden ibrugtagning.
[Skyl siden seneste power-on]	Viser antallet af skyl siden sidste tilkobling.
[Intervalskyl i alt]	Viser antallet af intervalskyl siden ibrugtagning.
[Intervalskyl siden seneste power-on]	Viser antallet af intervalskyl siden sidste tilkobling.

27021605762709131 © 02-2022
970.657.00.0(00)

Bortskaffelse

Indholdsstoffer

Dette produkt lever op til kravene i direktivet 2011/65/EU (RoHS) (begrænsning af brugen af visse farlige stoffer i elektrisk og elektronisk udstyr).

Bortskaffelse af affald fra elektrisk og elektronisk udstyr



Symbolet med en overstreget skraldespand betyder, at affaldet fra elektrisk og elektronisk udstyr ikke må bortskaffes med restaffaldet, men skal bortskaffes separat. Slutbrugerne er retligt forpligtet til at returnere gammelt udstyr med henblik på korrekt bortskaffelse til offentlige affaldsselskaber, distributører eller Geberit. Mange distributører af elektrisk og elektronisk udstyr er forpligtet til at tage affald fra elektrisk og elektronisk udstyr tilbage gratis. Kontakt det ansvarlige salgs- eller serviceselskab for at returnere tilGeberit.

Gamle batterier og akkumulatorer, der ikke er omsluttet af det gamle udstyr, samt lamper, der kan fjernes fra det gamle udstyr, uden de går i stykker, skal adskilles fra det gamle udstyr, før de leveres til et bortskaffelsessted.

Hvis personoplysninger opbevares i det gamle udstyr, er slutbrugerne selv ansvarlige for at slette dem, inden de leverer det til et bortskaffelsessted.

Sikkerhet

Om dette dokumentet

Dette dokumentet gjelder for fagmessig service av følgende produkter:

- Geberit servantkran type 185, nett- eller batteridrift
- Geberit servantkran type 186, nett- eller batteridrift

Dette dokumentet gjelder disse servantkranene i utførelse med Bluetooth®-grensesnitt. Disse servantkranene er merket med typeskiltet IWT-07-A og Geberit Connect-logo.

Målgruppe

Dette produktet skal bare vedlikeholdes og repareres av fagpersoner. En fagperson er en person som på grunn av sin fagutdannelse, opplæring og/eller erfaring er i stand til å gjenkjenne risikoer og unngå farer som oppstår ved bruk av produktet.

Korrekt bruk

Geberit servantkran type 185 og 186 er konstruert for tapping av drikkevann. All annen bruk er å anse som misbruk. Geberit tar ikke ansvar for følger av ikke korrekt bruk.

Forklaring av advarslene

Advarslene er plassert på stedet der faren kan oppstå.

Advarslene er bygd opp på følgende måte:

ADVARSEL
Feiltype og feilkilde
Mulige følger hvis det ikke tas hensyn til faren.
► Tiltak for å unngå faren.

Følgende signalord blir brukt for å vise til restfarer i advarslene og til viktig informasjon.

Symbol	Signalord og betydning
	FORSIKTIG Signalordet kjennetegner en fare med lav risikograd, som hvis den ikke unngås, kan føre til en mindre eller moderat personskade.
	Kun merket med symbol. Gjør oppmerksom på viktig informasjon

Sikkerhetsanvisninger

Uforskriftsmessig vedlikeholdsarbeid eller reparasjoner kan føre til skader eller funksjonsfeil.

- Bruk bare originale reservedeler til reparasjon.
- Ikke foreta endringer eller tilleggsinstallasjoner på produktet.

27021605762709131 © 02-2022
970.657.00.0(00)

Produktbeskrivelse

Oppbygging

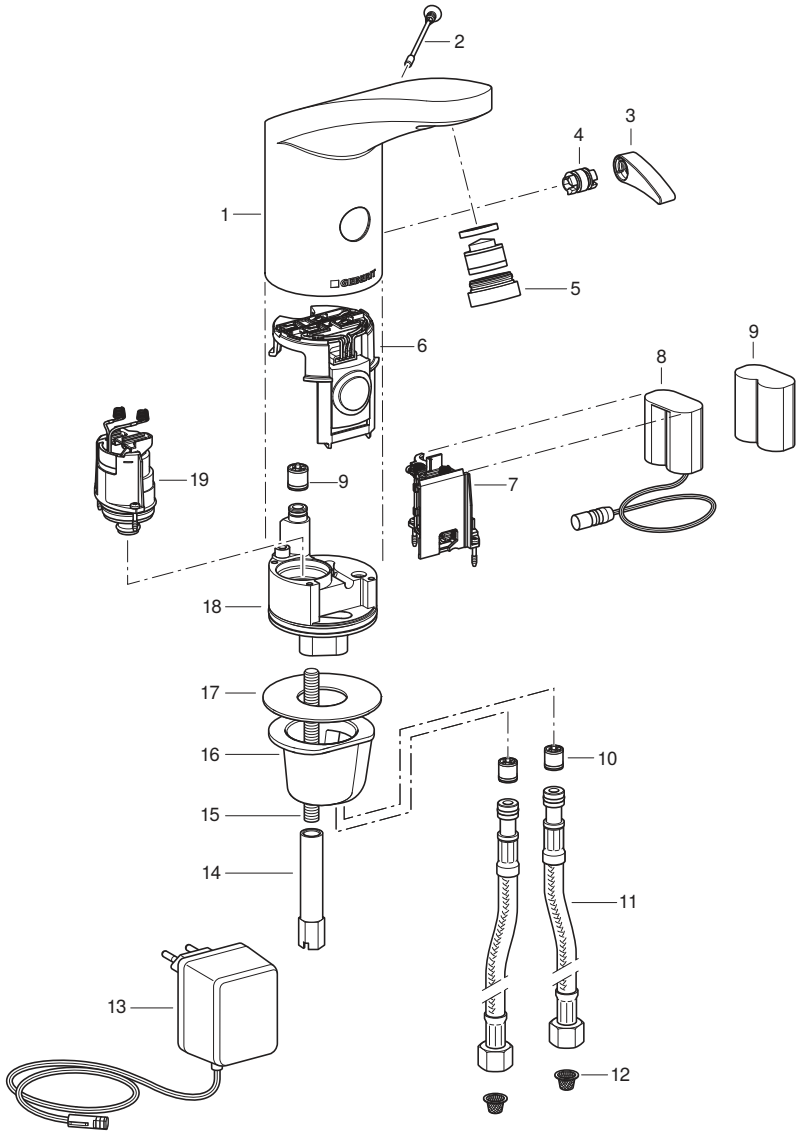

1	Armaturhus	11	Panserslange
2	Sikkerhetsskrue	12	Kurvfilter
3	Blandehendel	13	Strømforsyning (nettdrift)
4	Varmtvannsbegrenser	14	Langmutter
5	Luftregulator	15	Gjengestag
6	Infrarød sensor	16	Monteringssett
7	Batterirom	17	Planpakning
8	Nettadapter (nettdrift)	18	Ventilblokk
9	Batteri (batteridrift)	19	Magnetventil
10	Tilbakeslagsventil		

Tekniske data

	Nettdrift	Batteridrift[1)]
Merkespenning	230 V AC	–
Nettfrekvens	50 Hz	–
Driftsspenning	12 V AC	6 V DC
Batteritype	–	CR-P2 (6 V)
Driftstrykk	0,5–8 bar	0,5–8 bar
Omgivelsestemperatur	1–40 °C	
Maksimal vanntemperatur	60 °C	
Maksimal midlertidig vanntemperatur	90 °C	
Gjennomstrømning ved 3 bar[2)]	6 l/min	
Radioteknologi	Bluetooth® Low Energy[3)]	
Frekvensområde	2400–2483,5 MHz	
Maksimal utgangsytelse	4 dBm	

1) Levetiden til batteriet rekker til ca. 200 000 utløsinger.

2) Luftregulatorer med en spylebegrensning på 1,3 l/min, 1,9 l/min eller 3,8 l/min er tilgjengelige som tilbehør.

3) Merket Bluetooth® og de tilhørende logoene tilhører Bluetooth SIG, Inc. og brukes av Geberit på lisens.

Forenklet EU-samsvarserklæring

Med dette erklærer Geberit International AG at radiosystemtypen Geberit servantkran type 185 og 186 med nett-, batteri- eller generatordrift oppfyller kravene i direktiv 2014/53/EU.

Den fullstendige teksten i EU-samsvarserklæringen er tilgjengelig på følgende internettadresse: https://doc.geberit.com/970893000.pdf

Betjening

Geberit-apper

Det finnes flere ulike Geberit-apper tilgjengelig for betjening, innstillinger og vedlikehold. Appene kommuniserer med apparatet via et Bluetooth®-grensesnitt.

Geberit-appene er gratis tilgjengelig for Android- og iOS-smarttelefoner i de respektive appbutikkene.

Opprette forbindelse med apparatet

▶ Skann QR-koden, og følg instruksjonene på landingssiden.

Geberit Apps

https://gbrt.io/dsvFD00

27021605762709131 © 02-2022
970.657.00.0(00)

Manuell innstilling ved hjelp av infrarød sensor

På apparat med Bluetooth®-grensesnitt kan du ikke angi innstillinger manuelt ved hjelp av infrarød sensor. All innstilling skjer via Geberit-appen.

Utbedre feil

Feil	Årsak	Utbedring
Vannstrålen er for svak	Smuss i luftregulatoren	► Rengjør luftregulatoren. → Se driftsveiledningen.
	Tilsmusset kurvfilter	► Rengjør kurvfilteret. → Se "Rengjøring av kurvfilter (nett/batteri)", side 173.
	Ledningstrykket for lavt	► Kontroller rørtrykket (0,5–8 bar).
Ingen aktivering av skyll	Ledningstrykket for lavt	► Kontroller rørtrykket (0,5–8 bar).
	Strømbrudd	► Kontroller strømforsyningen.
	Strømforsyningsdel defekt	► Skift strømforsyningsdel.
	Kabelen mellom strømforsyningen og nettadapteren er ikke satt inn	► Kontroller kabelforbindelsen.
	Batteriene er tomme	► Skift batteri. → Se "Skifte batterier", side 174.
	Batteripolene eller batterikontaktene er korrodert	► Rengjør kontaktene, eller skift batteri. → Se "Skifte batterier", side 174.
	Batteriet er satt inn feil	► Sett batteriet i riktig vei.
	Luftregulatoren er skitten eller tett	► Rengjør luftregulatoren. → Se driftsveiledningen.
	Kurvfilteret er skittent eller tett	► Rengjør kurvfilteret. → Se "Rengjøring av kurvfilter (nett/batteri)", side 173.
	Sikkerhetsskruen mangler eller er defekt	► Sett inn eller bytt sikkerhetsskrue.
	Armaturen er i rengjøringsmodus	► Vent til rengjøringsmodusen tar slutt (ca. 10 min).
	Registreringsavstand stilt inn feil	► Optimaliser registreringsavstanden. → Se "Angi innstillinger", side 177.
	Oppskrapet eller skittent infrarødt vindu	► Rengjør det infrarøde vinduet, eller skift ut den infrarøde sensoren.
	Defekt infrarød sensor eller tilsmussete kontakter	► Rengjør kontaktene, eller skift ut den infrarøde sensoren.
	Defekt magnetventil eller tilsmussete kontakter	► Rengjør kontaktene, eller skift ut magnetventilen.
Vannet renner kontinuerlig	For høyt rørtrykk	► Kontroller rørtrykket (0,5–8 bar).
	Defekt infrarød sensor	► Skift ut infrarød sensor.
	Feil sensormodus	► Endre sensorinnstillingene.→ Se "Angi innstillinger", side 177.
	Magnetventil defekt	► Skift magnetventil.
	Forstyrrende objekter i registreringsområdet	► Fjern alle objekter fra registreringsområdet. ► Kalibrer den infrarøde sensoren på nytt. → Se "Angi innstillinger", side 177.

Feil	Årsak	Utbedring
Vannet renner hele tiden og stopper først når et objekt føres inn i registreringsområdet	Fjærkontaktene mellom den infrarøde sensoren og magnetventilen har omvendt polaritet	► Kontroller pluggforbindelsen.
Vannet renner utilsiktet, for tidlig eller for sent	Det infrarøde vinduet er skittent eller fuktig	► Rengjør eller tørk det infrarøde vinduet.
	Oppripet infrarødt vindu	► Rengjør det infrarøde vinduet, eller skift ut den infrarøde sensoren.
	Registreringsavstand stilt inn feil	► Optimaliser registreringsavstanden. → Se "Angi innstillinger", side 177.
	Den infrarøde sensoren blir forstyrret av gjenstander i rommet (speil, metallflater, servant av glass e.l.)	► Kalibrer den infrarøde sensoren på nytt. → Se "Angi innstillinger", side 177.
Vannet renner selv om sikkerhetsskruen er fjernet	Defekt infrarød sensor	► Skift ut infrarød sensor.
Det renner vann fra armaturhuset	Defekte pakninger	► Sjekk vannføringen, og bytt pakninger.
	Magnetventilen lukkes ikke som den skal	► Rengjør magnetventilen, eller skift den ut.
Det er ikke mulig å stille inn vanntemperatur	For høy eller for lav vanntemperatur	► Åpne hjørneventilene fullstendig. ► Kontroller om det er trykkforskjell mellom varmt- og kaldtvannsledningen (maks. 1,5 bar) ► Kontroller vanntemperatur i drikkevannsnettet.
	Tilsmusset kurvfilter	► Rengjør kurvfilteret. → Se "Rengjøring av kurvfilter (nett/batteri)", side 173.
	Blokkert tilbakeslagsventil i armaturhus	► Fjern blokkeringen, eller skift ut tilbakeslagsventilen.
	Panserslangene til varm og kaldt vann er byttet om	► Koble til panserslangene på riktig måte.
Den røde LED-indikatoren blinker 6 ganger etter at spyling er utløst	Batteriet er nesten oppbrukt	► Skift batteri. → Se "Skifte batterier", side 174.
Den røde LED-indikatoren blinker kontinuerlig, og spyling blir ikke utløst	Batteri oppbrukt	► Skift batteri. → Se "Skifte batterier", side 174.

27021605762709131 © 02-2022
970.657.00.0(00)

Service

Service utført av eieren

De følgende servicearbeidene kan gjennomføres av eieren. → Se bruksanvisning 970.656.00.0.

- Aktivere rengjøringsmodus med Geberit-appen
- Aktivere kontinuerlig spyling med Geberit-appen
- Rengjør armaturhuset
- Rengjøre luftregulatoren
- Innstilling av vanntemperaturen
- Rengjøre kurvfilteret

Service utført av fagperson

Servicearbeidet i de følgende kapitlene må bare utføres av en fagperson.

Vedlikeholdsintervaller

De følgende aktivitetene må gjennomføres ved behov eller senest ved de angitte intervallene.

Aktivitet	Intervall
Rengjør armaturhuset	Ukentlig, av eier
Rengjøre luftregulatoren	Månedlig, av eier
Rengjøre kurvfilteret	Årlig, av eier eller fagperson
Skifte batteri	Etter ca. 200 000 utløsinger, av fagperson
Innstilling av vanntemperatur (modell med blander uten blandehendel)	Ved behov, av fagperson
Endring av varmtvannsandel	Ved behov, av fagperson

Rengjøring av kurvfilter (nett/batteri)

1 Lukk hjørneventilene.

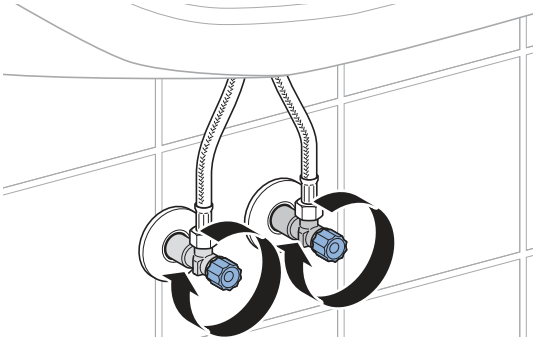

2 Løsne panserslangene.

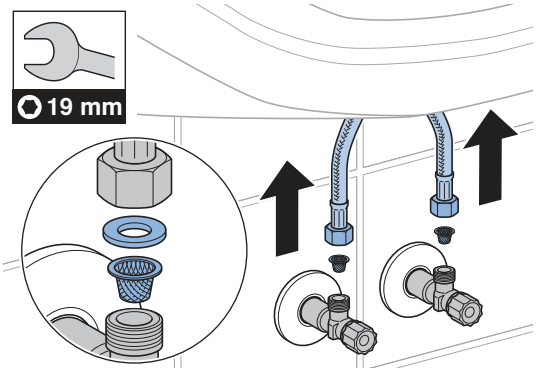

3 Rengjør kurvfilteret.

4 Koble til panserslangene på nytt.

5 Åpne hjørneventilene.

NO

Skifte batterier

Ved Geberit servantkraner med batteridrift er batteriene tomme etter ca. 200 000 utløsinger. Hvis den røde LED-indikatoren i IR-sensorvinduet blinker, indikerer det at batteriet snart er tomt.

Forutsetning

– Nytt batteri ligger klart (litiumbatteri CR-P2 på 6 V).

– Det er ingen gjenstander i servanten.

FORSIKTIG

Forbrenningsfare

Kortslutning av fjærkontaktene eller batteripolene kan forårsake forbrenninger eller materielle skader.

► Skyv armaturhuset på ventilblokken kun til tiltenkt posisjon.

► Sett batteriet kun på kontaktene i batteriholderen.

1 Demonter blandehendelen.

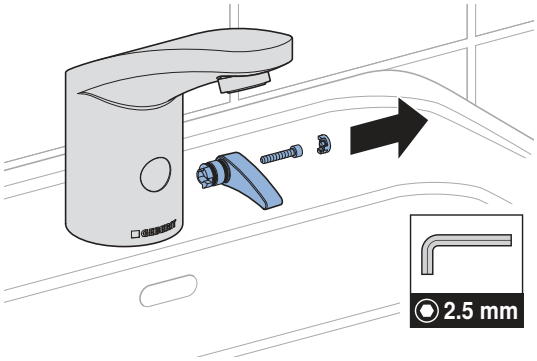

2 Demonter armaturhuset.

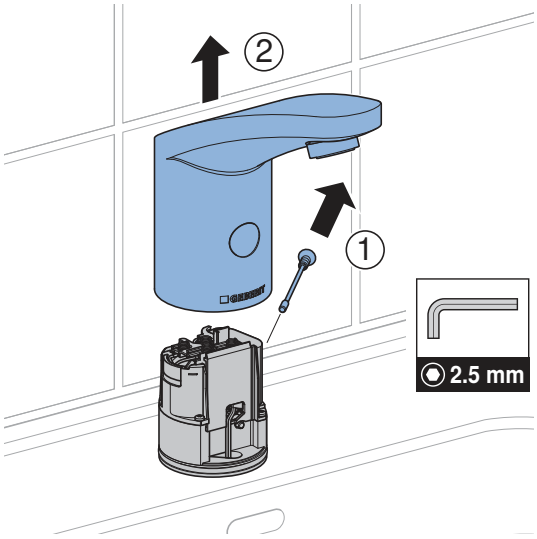

3 Ta ut de gamle batteriene, og kasser dem på korrekt måte.

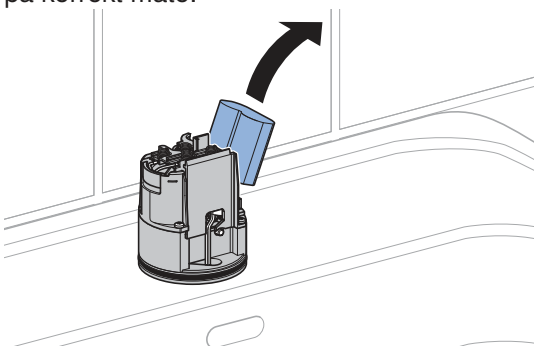

4 Sett inn nye batterier.

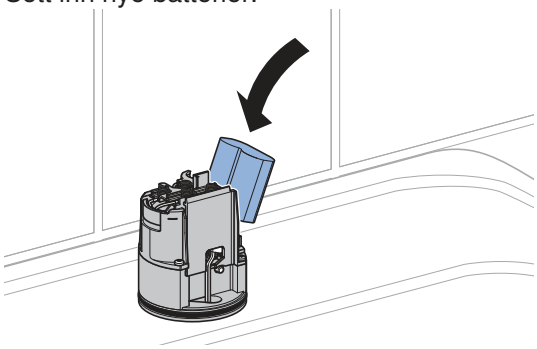

✓ LED-indikatoren lyser opp i 1 sekund

5 Sett sammen delene igjen i omvendt rekkefølge.

6 Hold hånden under servantkranen for funksjonskontroll.

27021605762709131 © 02-2022
970.657.00.0(00)

Innstilling av vanntemperaturen (med blander, uten blandehendel)

FORSIKTIG

Forbrenningsfare

Kortslutning av fjærkontaktene eller batteripolene kan forårsake forbrenninger eller materielle skader.

- ► Skyv armaturhuset på ventilblokken kun til tiltenkt posisjon.
- ► Sett batteriet kun på kontaktene i batteriholderen.

1 Skru ut sikkerhetsskruen, og demonter armaturhuset.

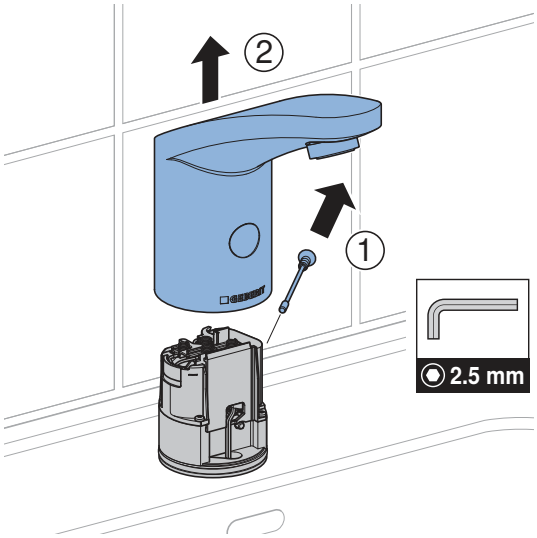

✓ Når sikkerhetsskruen er demontert, vil ikke aktivering av spyling være mulig.

2 Still inn vanntemperaturen.

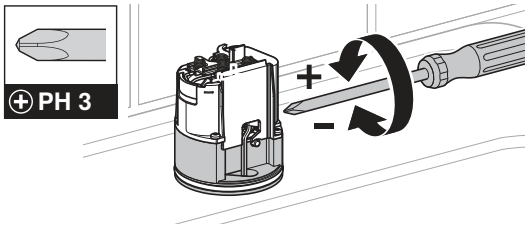

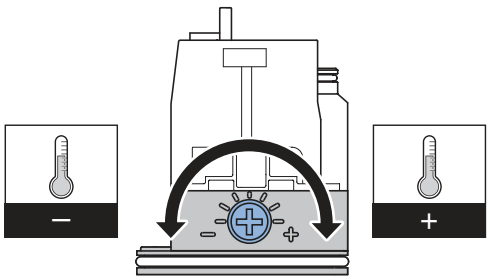

3 Monter armaturhuset, og skru inn sikkerhetsskruen.

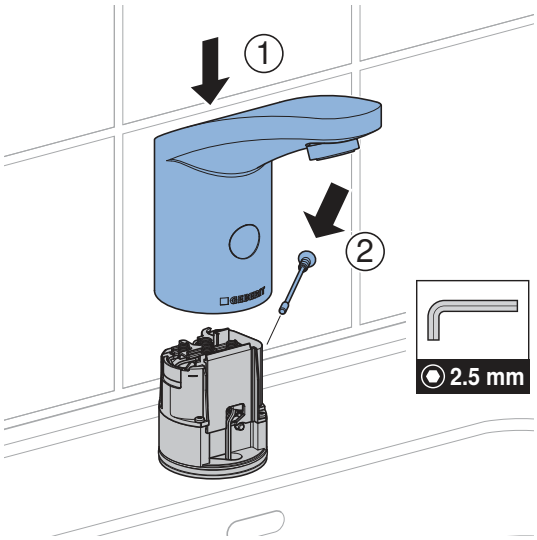

NO

Endring av varmtvannsandel (med blandehendel)

Varmtvannsandelen kan stilles inn på 85 % (fabrikkinnstilling) eller 95 %. Ved 85 % vil innstillingsområdet på blandehendelen være begrenset.

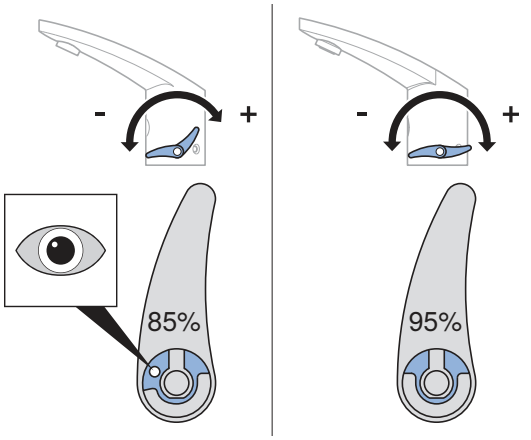

1 Demonter blandehendelen.

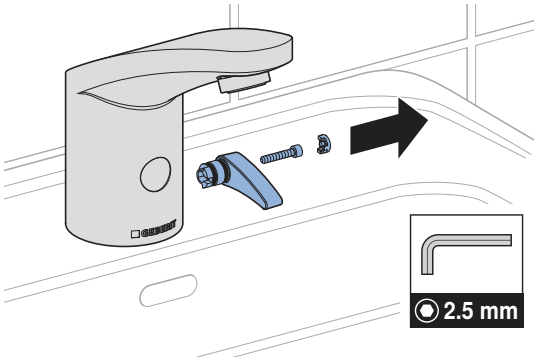

2 Bruk tang til å ta varmtvannsbegrenseren ut av blandehendelen, og drei den 180°. Skyv O-ringen til det andre sporet, og sett inn varmtvannsbegrenseren igjen.

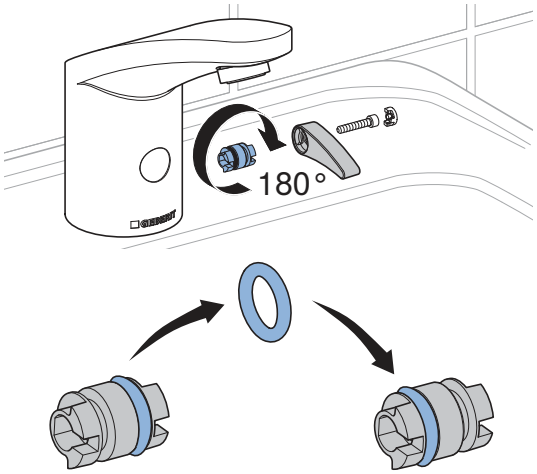

3 Monter blandehendelen.

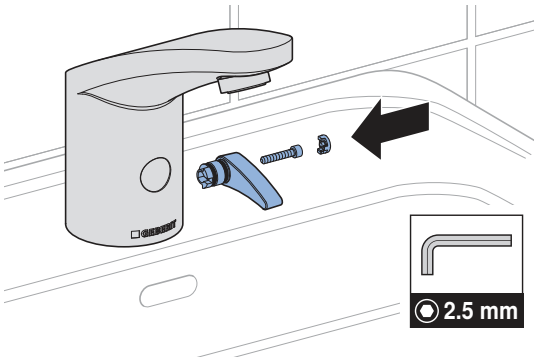

27021605762709131 © 02-2022
970.657.00.0(00)

Angi innstillinger

Ved oppstart blir disse innstillingene angitt av en fagperson.

Du kan bruke Geberit-appen eller dem Geberit Service-Handy til alle funksjoner og til å angi alle innstillinger. Manuell innstilling ved hjelp av infrarød sensor er ikke mulig.

Innstilling med Geberit Service-Handy

Med Geberit Service-Handy har du følgende funksjoner og innstillinger til rådighet:

- Betjening:
  – Spyling: Utløsing av spyling:
  – Rengjøring: Utkobling av aktivering av skyll i noen minutt
- Innstilling av parametere og funksjoner se tabellen «Innstillinger»
- Visning av apparatinformasjon som for eksempel batterikapasitet og fastvareversjon, se tabellen «Informasjon»
- Visning av statistikk om bruk, se tabellen «Informasjon»

Tallene og betegnelsene i kolonnen «Menypunkt» i denne tabellen tilsvarer visningen på Geberit Service-Handy. Du finner nærmere informasjon i brukerhåndboken til Geberit Service-Handy.

Tabell 1: Innstillinger

Menypunkt [EN] [DE]	Beskrivelse	Bruk	Område	Fabrikk-innstilling
Kommandoer				
20 [Valve] [Ventil]	**Utløse spyling** Spyler helt til spyling blir stanset igjen (maks. 10 min).	• Til funksjonskontroll av magnetventilen • Til utspyling av stillestående vann (stagnasjon) • For desinfisering av armaturen og rørene (> 3 min ved > 70 °C) • Til vintertømming	På = <OK> Av = <OK>	Av
21 [RangeTest] [TestErfas]	**Kontrollere registreringsområdet** Når et objekt befinner seg i registreringsområdet, blinker den røde LED-indikatoren. Spyling utløses ikke. Funksjonen deaktiveres etter 90 s.	• Ved problemer med brukeridentifikasjonen	På = <OK> Av = <OK>	Av
22 [ResetSens] [ResetSens]	**Kalibrering av infrarød sensor** IR-sensorene blir kalibrert på nytt. Merk: Mens kalibrering pågår, skal det ikke være hender eller gjenstander i servanten.	• Ved registreringsfeil • Ved endrede omgivelser (f.eks. ny servant)	Start = <OK>	–
23 [FactrySet] [Werkseinst]	**Fabrikkinnstillinger** Alle funksjoner tilbakestilles til fabrikkinnstillinger.	• Til retting av funksjonsfeil	Start = <OK>	–

Menypunkt [EN] [DE]	Beskrivelse	Bruk	Område	Fabrikk-innstilling
24 [CleanMode] [Reinigung]	**Aktivere rengjøringsmodus** Aktivering av spyling deaktiveres i 10 min. Ved å opprette tilkobling til Geberit Service-Handy på nytt kan du stoppe funksjonen tidligere.	• Til rengjøring av servantkranen og servanten uten at vannet renner	Start = <OK> Stopp = <OK>	–
Programmer				
30 [MainProgr] [Hauptmenü]	**Driftsmodus** • Normal drift: Armaturen spyler så lenge det befinner seg et objekt i registreringsområdet. Ved behov kan du angi etterløpstid (menypunkt 43). • Vannsparing: Servantkranen spyler med begrenset tid (menypunkt 44).	• Til reduksjon av vannforbruk	[A] = normal drift [B] = vannsparer	Normal drift
31 [Esaver] [E Sparen]	**Energisparemodus** Etter starttiden (menypunkt 40) reduseres reaksjonshastigheten til IR-sensoren. Starttid starter etter forrige gangs bruk.	• Slik forlenger du batteriets levetid	På = [ON] Av = [OFF]	Av
33 [IntFlush] [IntervSp]	**Intervallspyling** • Brukerstyrt: Når [spyleintervallet] er forløpt, blir spyling utløst (menypunkt 42), og spyleintervall starter på nytt etter hver gangs bruk. Spyletiden bestemmes med verdien [spyletid intervallspyling] (menypunkt 41). • Intervallstyrt: Når [spyleintervallet] (menypunkt 42) er forløpt, blir spyling utløst, uavhengig av bruk. Spyletiden bestemmes med verdien [spyletid intervallspyling] (menypunkt 41).	• Til etterfylling av vannlåsen ved sjelden bruk • Til å spyle ut stillestående vann i rørledningen (hygienefunksjon som hindrer at vann stagnerer)	[0] = av [1] = brukerstyrt [2] = intervallstyrt	Brukerstyrt
Parameter				
40 [ESaverT] [EnerSparZ]	**Starttid, energisparing** Hvis energisparemodus (menypunkt 31) er aktivert, blir starttiden lavere i takt med reaksjonshastigheten til IR-sensoren.	• Slik forlenger du batteriets levetid	6–48 t	6 t

27021605762709131 © 02-2022
970.657.00.0(00)

Menypunkt [EN] [DE]	Beskrivelse	Bruk	Område	Fabrikk-innstilling
41 [IntFlushT] [IntervSpZ]	**Spyletid, intervallspyling** Er aktiv hvis menypunkt 34, [intervallspyling], er stilt inn på [1] eller [2].	–	1–200 s	5 s
42 [IntervalT] [IntervalZ]	**Spyleintervall, intervallspyling** Er aktiv hvis menypunkt 34, [intervallspyling], er stilt inn på [1] eller [2].	–	1–168 t	24 t
43 [RunOnTime] [NachlaufZ]	**Etterløpstid** I driftsmodusen normal drift (menypunkt 30 = [A]) innebærer etterløpstid at servantkranen fortsetter med spyling etter at objektet har forlatt registreringsområdet.	• Slik rengjør du gjenstander	0–30 s	2 s
44 [WSaverT] [TWSparenZ]	**Aktivert tid, vannsparer** I driftsmodusen vannsparer (menypunkt 30 = [B]) spyler servantkranen så lenge det befinner seg noe objekt i registreringsområdet, men ikke lenger enn det som er angitt som aktivert tid for vannsparing.	• Til reduksjon av vannforbruk • Slik tar du ut en bestemt vannmengde	3–30 s	10 s
45 [DetectRng] [Erfassdis]	**Innstilling av registreringsavstanden** Registreringsavstanden kan stilles inn i 5 trinn.	• Slik optimaliserer du brukergjenkjenningen	0–4 [...] [0] = liten avstand [4] = stor avstand	1
46 [SensorUp] [SensOben]	**Sensorstyring oppe** • [Av]: Den øvre infrarøde sensoren er koblet ut. (Begge de infrarøde sensorene kan ikke være utkoplet samtidig.) • [Auto]: Ved behov skifter den infrarøde sensoren automatisk til [dynamisk]. • [Dynamisk]: Den infrarøde sensoren reagerer bare på objekter som beveger seg.	• Slik forbedrer du registreringssikkerheten ved ytre forstyrrelser (f.eks. sterkt reflekterende gjenstander i rommet)	[0] = av [1] = auto [2] = dynamisk	Auto

27021605762709131 © 02-2022
970.657.00.0(00)

Menypunkt [EN] [DE]	Beskrivelse	Bruk	Område	Fabrikk-innstilling
47 [SensorLow] [SensUnten]	**Sensorstyring nede** • [Av]: Den nedre infrarøde sensoren er koblet ut. (Begge de infrarøde sensorene kan ikke være utkoplet samtidig.) • [Auto]: Ved behov skifter den infrarøde sensoren automatisk til [dynamisk]. • [Dynamisk]: Den infrarøde sensoren reagerer bare på objekter som beveger seg.	• Slik forbedrer du registreringssikkerheten ved ytre forstyrrelser (f.eks. sterkt reflekterende gjenstander i rommet)	[0] = av [1] = auto [2] = dynamisk	Auto

27021605762709131 © 02-2022
970.657.00.0(00)

Tabell 2: Informasjon

Menypunkt [EN] [DE]	Beskrivelse
Teller	
50 [Days?] [SumBetrT?]	**Totalt antall driftsdager** Viser antall driftsdager siden urinalstyringen ble tatt i bruk.
51 [Uses?] [SumBenut?]	**Totalt antall anvendelser** Viser antall anvendelser siden urinalstyringen ble tatt i bruk.
52 [IntFlush?] [SumIntSp?]	**Totalt antall intervallspylinger** Viser antall intervallspylinger siden den ble tatt i bruk.
53 [↯ Days] [↯ SumBetrT]	**Antall driftsdager Power-On** Viser antall driftsdager siden siste innkobling.
54 [↯ Uses] [↯ SumBenut]	**Antall bruk Power-On** Viser antall anvendelser siden siste innkobling.
55 [↯ Flushes] [↯ SumSpül]	**Antall intervallspylinger Power-On** Viser antall intervallspylinger siden siste aktivering.
Apparatinformasjon	
60 [TypeNo] [Modell-Nr]	**Artikkelnummer** Viser artikkelnummeret til den infrarøde sensoren. Eksempel: [242251001] = 242.251.00.1
61 [SWVersion] [SWVersion]	**Fastvareversjon** Viser IR-sensorens fastvareversjon. Eksempel: [0312] = versjon 3.12
62 [SerialNo] [Serien-Nr]	**Serienummer** Viser serienummeret til IR-sensoren. Eksempel: 1234567
63 [ManufDate] [ProdDatum]	**Produksjonsdato** Viser IR-sensorens produksjonsdato. Eksempel: [1520] = kalenderuke 15 i 2020
64 [TypePower] [Netz/Batt]	**Forsyningstype** Viser forsyningstype (nettdrevet eller batteri). Eksempel: [0] = batteri / [1] = nettdrift
65 [Battery%] [Batterie%]	**Batteri** Viser batterikapasitet. Eksempel: [73] %

Innstilling ved hjelp av Geberit-appen

Når du har koblet Geberit-appen sammen med apparatet, vil du ha tilgang til følgende funksjoner og innstillinger:

- Betjening:
  – Spyling: Utløsing av spyling:
  – Rengjøring: Utkobling av aktivering av skyll i noen minutt
- Innstilling av parametere og funksjoner se tabellen «Innstillinger»
- Visning av apparatinformasjon som for eksempel batterikapasitet og fastvareversjon, se tabellen «Informasjon»
- Visning av statistikk om bruk, se tabellen «Informasjon»
- Eksport av apparatinformasjon og statistikk
- Visning av feilmeldinger
- Programvareoppdateringer
- Lagring og overføring av forhåndsinnstillinger

Innstillingene kan lagres i Geberit-appen og overføres som forhåndsinnstillinger til andre apparater.

Tabell 3: Innstillinger

Menypunkt	Beskrivelse	Bruk	Område	Fabrikk-innstilling
Betjening				
[Spyling]	**Utløse spyling** Spyler helt til spyling blir stanset igjen (maks. 10 min).	• Til funksjonskontroll av magnetventilen • Til utspyling av stillestående vann (stagnasjon) • For desinfisering av armaturen og rørene (> 3 min ved > 70 °C) • Til vintertømming	På/av	–
[Rengjøring]	**Aktivere rengjøringsmodus** Aktivering av spyling deaktiveres under [rengjøringstiden].	• Til rengjøring av servantkranen og servanten uten at vannet renner	På/av	–
	[Rengjøringstid]	–	1–20 min	10 min

27021605762709131 © 02-2022
970.657.00.0(00)

Menypunkt	Beskrivelse	Bruk	Område	Fabrikk-innstilling
Apparatinnstillinger				
[Intervallspyling]	**Intervallspyling** • Brukerstyrt: Når [spyleintervallet] er forløpt, blir spyling utløst, og spyleintervall starter på nytt etter hver gangs bruk. Spyletiden bestemmes verdien [spyletid]. • Intervallstyrt: Når [spyleintervallet] er forløpt, blir spyling utløst, uavhengig av bruk. Spyletiden bestemmes verdien [spyletid]. • Differansespyling: Når [spyleintervallet] er forløpt, blir spyling utløst, uavhengig av bruk. Hvis det ble gjennomført spylinger innenfor [spyleintervallet], etterspyles bare differansen til [spyletiden].	• Til etterfylling av vannlåsen ved sjelden bruk • Til å spyle ut stillestående vann i rørledningen (hygienefunksjon som hindrer at vann stagnerer)	[Av], [brukerstyrt], [intervallstyrt], [differansespyling]	[Brukerstyrt]
	[Spyletid]	–	1–200 s	5 s
	[Spyleintervall]	–	1–168 t	24 t
[Driftsmodus]	**Innstilling av driftsmodus** • Normal drift: Armaturen spyler så lenge det befinner seg et objekt i registreringsområdet. Ved behov kan du angi [etterløpstid]. • Vannsparing: Servantkranen spyler hele tiden mens det befinner seg et objekt i registreringsområdet, men ikke lenger enn [maks. spyletid].	• Til reduksjon av vannforbruk	[Normal drift] eller [vannsparer]	[Normal drift]
	[Etterløpstid]	–	0–30 s	2 s
	[Maks. spyletid]	–	3–30 s	10 s
[Registreringsområde]	**Kontrollere registreringsområdet** Viser når sensoren registrerer bruk. Ved registreringsfeil eller endringer i omgivelsene kan sensoren kalibreres på nytt. I den sammenheng må omgivelsene måles på nytt.	• Ved problemer med brukeridentifikasjonen	Automatisk	–
	[Registreringsområde]	• Slik optimaliserer du brukergjenkjenningen	Liten til stor avstand [0–4]	Middels avstand [1]
	[Kalibrere sensor på nytt] Merk: Mens kalibrering pågår, skal det ikke være hender eller gjenstander i servanten.	• Ved registreringsfeil • Ved endrede omgivelser (f.eks. ny servant)	[Starte kalibrering]	–

27021605762709131 © 02-2022
970.657.00.0(00)

Menypunkt	Beskrivelse	Bruk	Område	Fabrikk-innstilling
[Sensorstyring oppe]	**Aktivere sensorstyring oppe** • [Av]: Den øvre infrarøde sensoren er koblet ut. (Begge de infrarøde sensorene kan ikke være utkoplet samtidig.) • [Auto]: Ved behov skifter den infrarøde sensoren automatisk til [dynamisk]. • [Dynamisk]: Den infrarøde sensoren reagerer bare på objekter som beveger seg.	• Slik forbedrer du registreringssikkerheten ved ytre forstyrrelser (f.eks. sterkt reflekterende gjenstander i rommet)	[Av], [auto], [dynamisk]	[Auto]
[Sensorstyring nede]	**Aktivere sensorstyring nede** • [Av]: Den nedre infrarøde sensoren er koblet ut. (Begge de infrarøde sensorene kan ikke være utkoplet samtidig.) • [Auto]: Ved behov skifter den infrarøde sensoren automatisk til [dynamisk]. • [Dynamisk]: Den infrarøde sensoren reagerer bare på objekter som beveger seg.	• Slik forbedrer du registreringssikkerheten ved ytre forstyrrelser (f.eks. sterkt reflekterende gjenstander i rommet)	[Av], [auto], [dynamisk]	[Auto]
[Energisparing]	**Aktivering av energisparemodus** Etter [starttiden] reduseres reaksjonshastigheten til IR-sensoren. [Starttid] starter etter forrige gangs bruk.	• Slik forlenger du batteriets levetid	På/av	Av
	[Starttid]	–	6–48 t	6 t
[Volumstrøm]	**Volumstrøm** For å kunne beregne vannforbruket må volumstrøm ved aktivering av spyling være angitt. Volumstrømmen blir bestemt av luftregulatoren. Hvis luftregulatoren byttes må volumstrømmen tilpasses.	• Til beregning av vannforbruk ved hjelp av statistikkfunksjonen	1,3 l/min 1,9 l/min 3,8 l/min 6 l/min 0,5–7 l/min (brukerdefinert)	6 l/min
[Lagre som forhåndsinnstilling]	**Forinnstillinger** De gjeldende innstillingene blir lagret i appen og kan overføres til andre apparat.	• Til å ta i bruk flere apparat med samme innstillinger	–	–
[Fabrikkinnstillinger]	**Fabrikkinnstillinger** Alle funksjoner tilbakestilles til fabrikkinnstillinger.	• Til retting av funksjonsfeil	–	–

27021605762709131 © 02-2022
970.657.00.0(00)

Tabell 4: Informasjon

Menypunkt, Geberit-appen	Beskrivelse
[Navn] og [passord]	Hvert enkelt apparat kan tildeles et navn og et passord.
Informasjon	
[Artikkelnummer]	Viser artikkelnummeret til servantkranen.
[Fastvareversjon]	Viser IR-sensorens fastvareversjon.
[Serienummer]	Viser serienummeret til IR-sensoren.
[Produksjonsdato]	Viser IR-sensorens produksjonsdato.
[Forsyningstype]	Viser forsyningstype (nettdrevet eller batteri).
Statistikk	
[Statistikk]	Viser diverse informasjon om bruk og vannforbruk i løpet av ønsket tidsrom.
Teller	
[Samlet antall driftsdager]	Viser antall driftsdager siden urinalstyringen ble tatt i bruk.
[Driftsdager siden forrige innkobling]	Viser antall driftsdager siden siste innkobling.
[Brukstilfeller i alt]	Viser antall bruk siden oppstart.
[Bruk siden forrige oppstart]	Viser antall bruk siden siste innkobling.
[Spylinger i alt]	Viser antall spylinger siden urinalstyringen ble tatt i bruk.
[Antall spylinger siden forrige oppstart]	Viser antall spylinger siden siste innkobling.
[Intervallspylinger i alt]	Viser antall intervallspylinger siden den ble tatt i bruk.
[Intervallspylinger siden forrige innkobling]	Viser antall intervallspylinger siden siste aktivering.

Avfallshåndtering

Innholdsstoffer

Dette produktet er i samsvar med kravene i direktivet 2011/65/EU (RoHS) (begrensning av bruk av farlige stoffer i elektriske og elektroniske produkter).

Avfallshåndtering av utrangert elektrisk og elektronisk utstyr



Symbol med avfallsdunken på hjul med strek gjennom betyr at utrangert elektrisk og elektronisk utstyr ikke skal kastes med restavfallet, men skal leveres kildesortert til returpunkt. Sluttbrukere er juridisk forpliktet til å levere utrangert utstyr til offentlige avfallsselskaper, til distributører eller til Geberit for korrekt avfallshåndtering. En rekke distributører av elektrisk og elektronisk utstyr er forpliktet til å ta imot utrangert elektrisk og elektronisk utstyr gratis. For retur til Geberit må du ta kontakt med ansvarlig salgs- eller servicevirksomhet.

Gamle batterier og oppladbare batterier som ikke er fastmontert i utstyret, samt lamper som kan tas ut av utstyret uten å ødelegges, skal skilles fra det utrangerte utstyret før innlevering til returpunkt.

Hvis det er lagret personopplysninger i det utrangerte utstyret, har sluttbrukerne selv ansvaret for å slette dette før innlevering til returpunkt.

Säkerhet

Om detta dokument

Detta dokument gäller korrekt och yrkesmässigt utförd service av följande produkter:

- Geberit tvättställsblandare typ 185, nät- eller batteridrift
- Geberit tvättställsblandare typ 186, nät- eller batteridrift

Detta dokument gäller för utförandet av dessa tvättställsblandare med Bluetooth®-gränssnitt. Tvättställsblandarna är märkta på typskylten med ”IWT-07-A” och Geberit Connect-logotypen.

Målgrupp

Denna produkt får endast underhållas och repareras av en fackman. En fackman är en person som genom sin tekniska utbildning samt annan utbildning och/eller erfarenhet är kvalificerad att identifiera risker och förebygga uppkomst av risker vid användning av produkten.

Ändamålsenlig användning

Geberit tvättbordsarmaturer av typ 185 och typ 186 är avsedda för tappning av tappvatten. All annan användning betraktas som ej ändamålsenlig. Geberit åtar sig inget ansvar för följderna av icke ändamålsenlig användning.

Förklaring till varningsanvisningarna

Varningsanvisningar placeras på de ställen där faran kan uppstå.

Varningsanvisningarna är strukturerade på följande sätt:

VARNING
Farans typ och riskkällan
Möjliga konsekvenser om faran inte beaktas.
► Åtgärder för att undvika faran.

Följande signalord används för att hänvisa till kvarstående faror i varningsanvisningarna och till viktig information.

Symbol	Signalord och innebörd
	OBSERVERA Signalordet hänvisar till en fara med låg risknivå som kan leda till smärre eller måttliga personskador om faran inte undviks.
	Indikeras endast av en symbol. Hänvisar till viktig information

Säkerhetsanvisningar

Felaktigt utförda underhållsarbeten eller reparationer kan orsaka skador eller funktionsstörningar.

- Använd endast originalreservdelar vid reparation.
- Utför inga ändringar eller tilläggsinstallationer på produkten.

270216057627091 31 © 02-2022
970.657.00.0(00)

Produktbeskrivning

Uppbyggnad

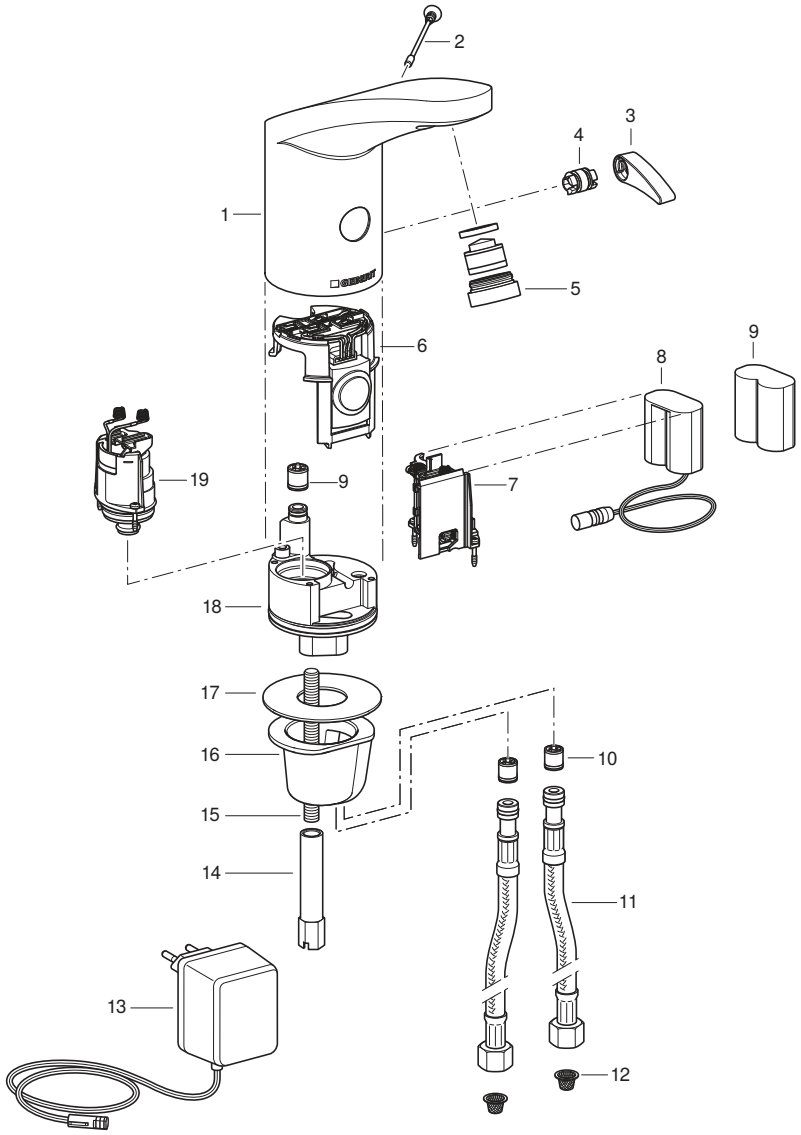

1	Armaturkåpa	11	Armerad slang
2	Avstängningsskruv	12	Korgfilter
3	Blandarreglage	13	Nätdel (nätdrift)
4	Varmvattenbegränsare	14	Gänghylsa
5	Spolreglage	15	Gängstång
6	Infraröd sensor	16	Monteringshylsa
7	Batterifack	17	Plantätning
8	Nätadapter (nätdrift)	18	Ventilblock
9	Batteri (batteridrift)	19	Magnetventil
10	Backventil		

Tekniska data

	Nätdrift	Batteridrift[1)]
Märkspänning	230 V AC	–
Nätfrekvens	50 Hz	–
Driftspänning	12 V AC	6 V DC
Batterityp	–	CR-P2 (6 V)
Driftstryck	0,5–8 bar	0,5–8 bar
Omgivande temperatur	1–40 °C	
Maximal vattentemperatur	60 °C	
Maximal vattentemperatur under kort tid	90 °C	
Flödesnivå vid 3 bar[2)]	6 l/min	
Sändningsteknik	Bluetooth® Low Energy[3)]	
Frekvensområde	2400–2483,5 MHz	
Maximal utgångseffekt	4 dBm	

1) Batteriets livslängd räcker till ca 200 000 utlösningar.

2) Spolreglage med flödesbegränsning på 1,3 l/min, 1,9 l/min eller 3,8 l/min finns som tillbehör.

3) Märket Bluetooth® och dess logotyper är egendom som tillhör Bluetooth SIG och används av Geberit med licens.

Förenklad EU-försäkran om överensstämmelse

Härmed försäkrar Geberit International AG radioanläggningstypen Geberit tvättställsblandare 185 och 186 med integrerad nät-, batteri- eller generatordrift motsvarar direktivet 2014/53/EU.

Den fullständiga texten till EU-försäkran om överensstämmelse finns på följande webbadress: https://doc.geberit.com/970893000.pdf

Manövrering

Geberit appar

Olika Geberit-appar finns tillgängliga för manövrering, inställningar och underhåll. Dessa appar kommunicerar med enheten över ett Bluetooth®-gränssnitt.

Geberit-appar finns tillgänglig för Android- och iOS-smarttelefoner i respektive App Store och är gratis.

Upprätta anslutning till enheten

► Skanna QR-koden och följ anvisningarna på startsidan.

Geberit Apps

https://gbrt.io/dsvFD00

27021605762709131 © 02-2022
970.657.00.0(00)

Manuella inställningar via infraröd sensor

Inga manuella inställningar kan göras via den infraröda sensorn för enheter med Bluetooth®-gränssnitt. Alla inställningar görs via Geberit-appen.

Avhjälpa störningar

Störning	Orsak	Åtgärd
Vattenstrålen för svag	Spolreglaget förorenat	► Rengör spolreglaget. → Se driftinstruktion.
	Korgfiltret förorenat	► Rengör korgfiltret. → Se ”Rengör korgfiltret (elnät/batteri)”, sida 191.
	För svagt ledningstryck	► Kontrollera ledningstrycket (0,5–8 bar).
Ingen spolning	För svagt ledningstryck	► Kontrollera ledningstrycket (0,5–8 bar).
	Nätfel	► Kontrollera strömförsörjningen.
	Nätdel defekt	► Byt ut nätdelen.
	Instickskopplingen mellan nätdelen och nätadaptern är inte instucken	► Kontrollera el-uttaget.
	Batterierna förbrukade	► Byt batteriet. → Se ”Byta ut batterierna”, sida 192.
	Batteripolerna eller -kontakterna är korroderade	► Rengör kontakterna eller byt ut batteriet. → Se ”Byta ut batterierna”, sida 192.
	Batteriet sitter inte rätt	► Sätt i batteriet korrekt.
	Spolreglaget förorenat eller igensatt	► Rengör spolreglaget. → Se driftinstruktion.
	Korgfiltret förorenat eller igensatt	► Rengör korgfiltret. → Se ”Rengör korgfiltret (elnät/batteri)”, sida 191.
	Avstängningsskruv saknas eller är defekt	► Sätt i eller byt ut avstängningsskruven.
	Tvättställsblandaren är i rengöringsläge	► Avvakta slutet på rengöringsläget (ca 10 min).
	Mätavstånd felaktigt inställt	► Optimera mätavståndet. → Se ”Göra inställningar”, sida 195.
	Det infraröda ögat är repat eller förorenat	► Rengör det infraröda ögat eller byt ut den infraröda sensorn.
	Infraröd sensor defekt eller kontakterna smutsiga	► Rengör kontakterna eller byt ut den infraröda sensorn.
	Magnetventil defekt eller kontakterna smutsiga	► Rengör kontakterna eller byt ut magnetventilen.
Vattnet rinner hela tiden	Ledningstrycket för högt	► Kontrollera ledningstrycket (0,5–8 bar).
	Defekt infraröd sensor	► Byt ut den infraröda sensorn.
	Fel sensormodus	► Justera sensorinställningar.→ Se ”Göra inställningar”, sida 195.
	Magnetventil defekt	► Byt ut magnetventilen.
	Störande objekt i mätområdet	► Avlägsna objekten ur mätområdet. ► Kalibrera om den infraröda sensorn. → Se ”Göra inställningar”, sida 195.

Störning	Orsak	Åtgärd
Vattnet rinner ständigt och slutar rinna när ett objekt dyker upp i mätområdet	Kontakterna mellan den infraröda sensorn och magnetventilen är felkopplade	► Kontrollera instickskopplingarna.
Vatten rinner oönskat, för tidigt eller för sent	Det infraröda ögat är förorenat eller fuktigt	► Rengör eller torka det infraröda ögat.
	Det infraröda ögat är repat	► Rengör det infraröda ögat eller byt ut den infraröda sensorn.
	Mätavstånd felaktigt inställt	► Optimera mätavståndet. → Se ”Göra inställningar”, sida 195.
	Den infraröda sensorn störs av föremål i rummet (spegel, metallytor, glashandfat etc.)	► Kalibrera om den infraröda sensorn. → Se ”Göra inställningar”, sida 195.
Vattnet rinner trots att avstängningsskruven är borttagen	Defekt infraröd sensor	► Byt ut den infraröda sensorn.
Det rinner vatten ur armaturkåpan	Defekta tätningar	► Kontrollera vattenledningen och byt ut tätningarna.
	Magnetventilen stänger inte riktigt	► Rengör eller byt ut magnetventilen.
Vattentemperaturen kan inte justeras	För hög eller för låg vattentemperatur	► Öppna vinkelventilerna helt. ► Mät tryckskillnaden mellan varm- och kallvattenledningen (max. 1,5 bar) ► Mät vattentemperaturen i vattenledningen.
	Korgfiltret förorenat	► Rengör korgfiltret. → Se ”Rengör korgfiltret (elnät/batteri)”, sida 191.
	Backventilen i armaturkåpan igensatt	► Åtgärda blockeringen eller byt backventil.
	De armerade slangarna för varm- och kallvatten har förväxlats	► Anslut de armerade slangarna på rätt plats.
Röd LED blinkar efter en spolning 6 gånger	Batteriet är nästan slut	► Byt batteriet. → Se ”Byta ut batterierna”, sida 192.
Röd LED blinkar konstant, ingen spolning	Batteriet förbrukat	► Byt batteriet. → Se ”Byta ut batterierna”, sida 192.

27021605762709131 © 02-2022
970.657.00.0(00)

Service

Underhåll genom ägarens försorg

Följande servicearbeten kan genomföras av ägaren. → Se driftinstruktion 970.656.00.0.

- Aktivera rengöringsläget med Geberit-appen
- Aktivera kontinuerlig spolning med Geberit-appen
- Rengöra armaturkåpa
- Rengöra spolreglage
- Ställa in vattentemperatur
- Rengöra korgfilter

Service genom fackman

Servicearbetena i de följande kapitlen får endast utföras av fackman.

Underhållsintervaller

Följande uppgifter ska genomföras vid behov eller senast i de angivna intervallerna.

Uppgift	Intervall
Rengöra armaturkåpa	En gång i veckan, av ägaren
Rengöra spolreglage	En gång i månaden, av ägaren
Rengöra korgfilter	En gång om året, av ägaren eller en fackman
Byta batteri	Efter ca 200 000 spolningar, av en fackman
Ställa in vattentemperatur (på modeller med blandare utan blandarreglage)	Vid behov, av en fackman
Justera varmvattenproportion	Vid behov, av en fackman

Rengör korgfiltret (elnät/batteri)

1 Stäng vinkelventilerna.

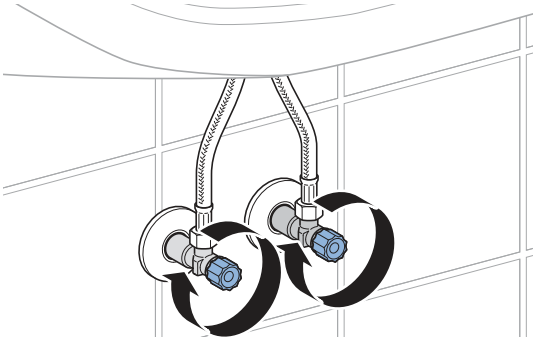

2 Lossa de armerade slangarna.

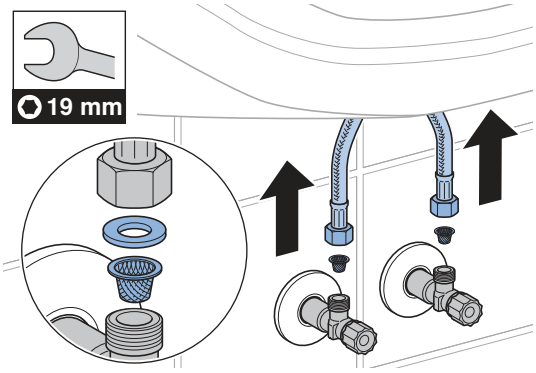

3 Rengör korgfiltret.

4 Anslut de armerade slangarna igen.

5 Öppna vinkelventilerna.

Byta ut batterierna

På Geberit tvättställsblandare med batteridrift är batterierna förbrukade efter ca 200 000 utlösningar. En röd LED som blinkar på sensordisplayen indikerar att batteriet snart är förbrukat.

Förutsättning

– Reservbatteri finns till förfogande (6 V-litiumbatteri CR-P2).

– Det finns inga föremål i tvättstället.

OBSERVERA

Risk för brännskador

Att kortsluta kontakterna eller batteripolerna kan leda till brännskador eller materiella skador.

► Placera armaturkåpan i korrekt läge på ventilblocket.

► Placera batteriet endast på kontakterna i batterihållaren.

1 Demontera blandarreglaget.

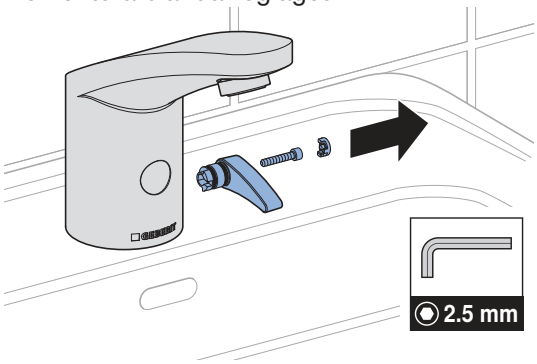

2 Demontera armaturkåpan.

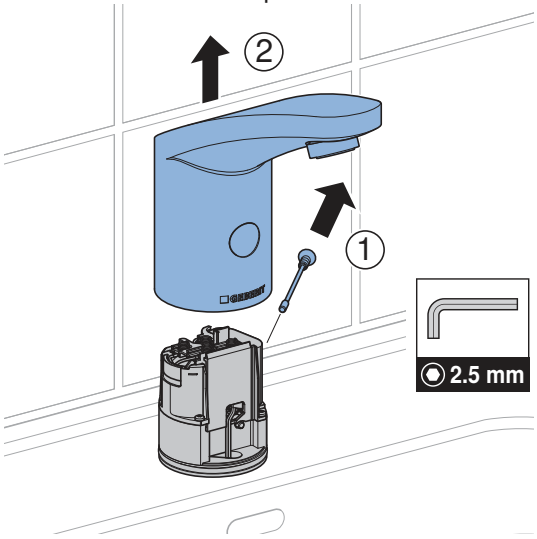

3 Ta ut förbrukade batterier och avfallshantera dem yrkesmässigt.

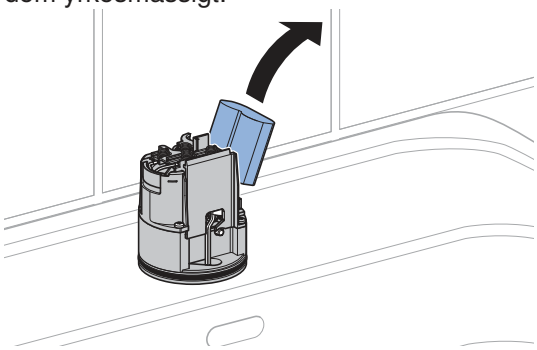

4 Sätt in nya batterier.

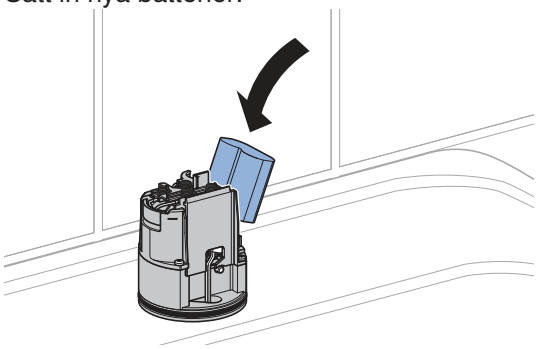

✓ LED:n lyser i 1 sekund.

5 Montera ihop alla delar igen i omvänd ordningsföljd.

6 Håll handen under tvättställsblandaren för att kontrollera att den fungerar.

27021605762709131 © 02-2022
970.657.00.0(00)

Ställa in vattentemperatur (med blandare, utan blandarreglage)

OBSERVERA

Risk för brännskador

Att kortsluta kontakterna eller batteripolerna kan leda till brännskador eller materiella skador.

- ► Placera armaturkåpan i korrekt läge på ventilblocket.
- ► Placera batteriet endast på kontakterna i batterihållaren.

1 Skruva loss avstängningsskruven och demontera armaturkåpan.

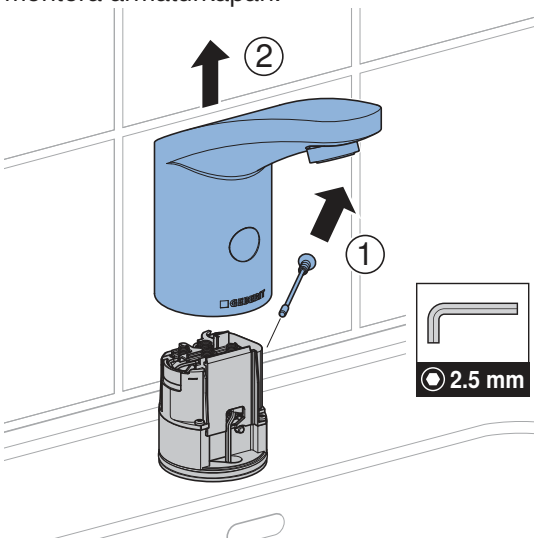

✓ Ingen spolning kan göras om avstängningsskruven har demonterats.

2 Ställ in vattentemperaturen.

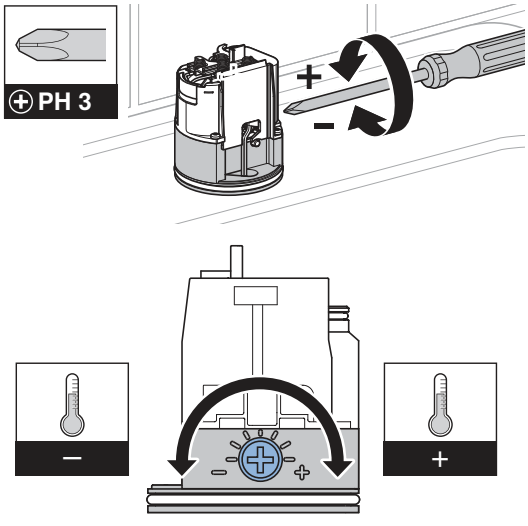

3 Montera armaturkåpan och sätt tillbaka avstängningsskruven.

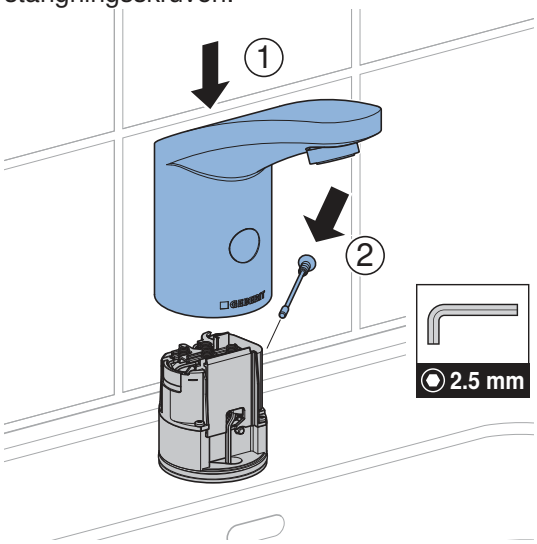

Justera varmvattenproportion (med blandarreglage)

Varmvattenproportionen kan justeras till antingen 85 % (fabriksinställning) eller 95 %. Vid 85 % begränsas blandarreglagets justeringsintervall.

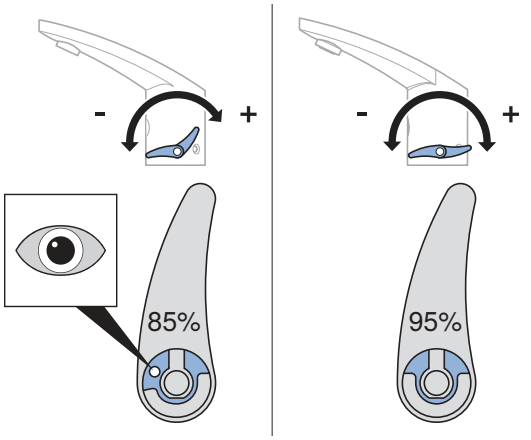

1 Demontera blandarreglaget.

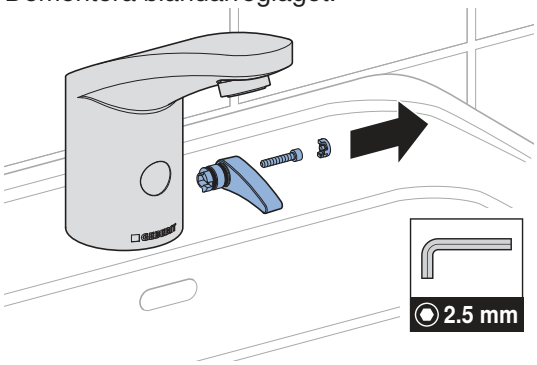

2 Ta ut varmvattenbegränsaren ur blandarreglaget med hjälp av en tång och vrid den 180°. Skjut in O-ringen i det andra spåret och sätt tillbaka varmvattenbegränsaren.

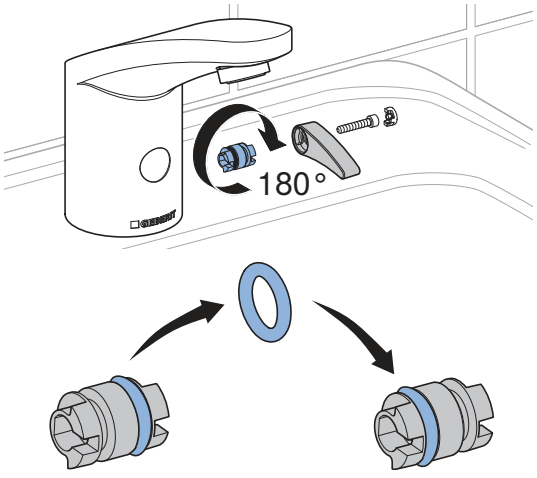

3 Montera blandarreglaget.

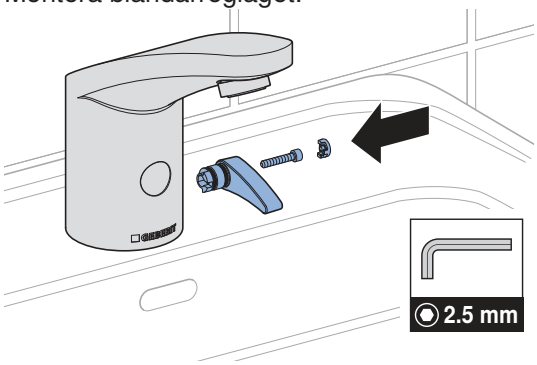

27021605762709131 © 02-2022
970.657.00.0(00)

Göra inställningar

Dessa inställningar ska utföras av en fackman vid idrifttagande.

Alla funktioner eller inställningar kan genomföras med antingen Geberit-appen eller Geberit Service-Handy. Manuella inställningar kan inte göras via den infraröda sensorn.

Inställningar med Geberit Service-Handy

Följande funktioner och inställningar är tillgängliga med Geberit Service-Handy:

- Manövrering:
  – Spolning: Utlösning av en spolning
  – Rengöring: Spolningen hålls tillbaka i några minuter
- Ställa in parametrar och funktioner → se tabellen ”Inställningar”
- Visa enhetsinformation som batterikapacitet eller firmwareversion, → se tabellen ”Information”
- Visa statistiska värden för användning → se tabellen ”Information”

Nummer och begrepp i kolumnen ”Menypunkt” i nedanstående tabell motsvarar indikeringen på displayen på Geberit Service-Handy. Mer information finns i bruksanvisningen till Geberit Service-Handy.

Tabell 1: Inställningar

Menypunkt [EN] [DE]	Beskrivning	Användning	Yta	Fabriksinställning
Kommandon				
20 [Valve] [Ventil]	**Spolutlösning** Spolar tills spolningen stoppas igen (högst 10 min).	• För funktionstest av magnetventilen • För bortspolning av kvarstående vatten (stagnation) • För desinficering av ledningar och armatur (> 3 min vid > 70 °C) • Vid vintertömning	Till = <OK> Från = <OK>	av
21 [RangeTest] [TestErfas]	**Kontrollera mätområde** När ett objekt finns inom mätområdet blinkar den röda LED-lampan. Ingen spolning utlöses. Funktionen deaktiveras efter 90 s.	• Vid problem med användaridentifieringen	Till = <OK> Från = <OK>	av
22 [ResetSens] [ResetSens]	**Kalibrera infraröda sensorer** De infraröda sensorerna kalibreras om. Observera: Så länge kalibreringen pågår får det inte finnas några händer eller föremål i tvättstället.	• Vid detekteringsfel • Vid förändrad omgivning (t.ex. ett nytt tvättställ)	Start = <OK>	–
23 [FactrySet] [Werkseinst]	**Fabriksinställningar** Alla funktioner återställs till fabriksinställningen.	• Åtgärda funktionsstörningar	Start = <OK>	–

Menypunkt [EN] [DE]	Beskrivning	Användning	Yta	Fabriksinställning
24 [CleanMode] [Reinigung]	**Aktivera rengöringsläge** Spolningen hålls tillbaka i 10 min. Funktionen kan stoppas i förtid genom att man gör en ny uppkoppling till Geberit Service-Handy.	• För rengöring av tvättställsblandare och handfat utan att vattnet rinner	Start = <OK> Stopp = <OK>	–
Program				
30 [MainProgr] [Hauptmenü]	**Driftläge** • Normaldrift: Armaturen spolar så länge ett objekt befinner sig i mätområdet. Vid behov kan en efterrinningstid (menypunkt 43) ställas in. • Vattenbesparing: Tvättställsblandaren spolar upp vatten med begränsad tid (menypunkt 44).	• För att minska vattenförbrukningen	[A] = normaldrift [B] = vattenbesparing	Normaldrift
31 [Esaver] [E Sparen]	**Energisparläge** När användningstiden har löpt ut (menypunkt 40) sjunker den infraröda sensorns reaktionshastighet. Användningstiden räknas från den senaste användningen.	• För att öka batteriets livslängd	Till = [ON] Från = [OFF]	av
33 [IntFlush] [IntervSp]	**Intervallspolning** • Användarstyrd: En spolning utlöses när [spolintervallet] (menypunkt 42) har gått ut. Spolintervallet startas på nytt för varje användning. Spoltiden fastställs med värdet [Spoltid intervallspolning] (menypunkt 41). • Intervallstyrd: En spolning utlöses när [spolintervallet] (menypunkt 42) har gått ut, oberoende av användningen. Spoltiden fastställs med värdet [Spoltid intervallspolning] (menypunkt 41).	• För påfyllning av vattenlåset vid låg användningsfrekvens • För bortspolning av kvarstående vatten i rörledningen (hygienfunktion, förhindrar stagnation)	[0] = från [1] = användarstyrd [2] = intervallstyrd	Användarstyrd
Parameter				
40 [ESaverT] [EnerSparZ]	**Användningstid energisparläge** Om energisparläget (menypunkt 31) har aktiverats sjunker den infraröda sensorns reaktionshastighet vid användningstidens slut.	• För att öka batteriets livslängd	6–48 h	6 h

27021605762709131 © 02-2022
970.657.00.0(00)

Menypunkt [EN] [DE]	Beskrivning	Användning	Yta	Fabriksinställning
41 [IntFlushT] [IntervSpZ]	**Spoltid intervallspolning** Är aktiv när menypunkt 34 [Intervallspolning] står på [1] eller [2].	–	1–200 s	5 s
42 [IntervalT] [IntervalZ]	**Spolintervall intervallspolning** Är aktiv när menypunkt 34 [Intervallspolning] står på [1] eller [2].	–	1–168 h	24 h
43 [RunOnTime] [NachlaufZ]	**Efterrinningstid** I driftläget normaldrift (menypunkt 30 = [A]) fortsätter tvättställsblandaren att spola under efterrinningstiden när objektet har lämnat mätområdet.	• För rengöring av tillbehör	0–30 s	2 s
44 [WSaverT] [TWSparenZ]	**Drifttid vattenbesparing** I driftläget Vattenbesparing (menypunkt 30 = [B]) spolar tvättställsblandaren så länge det finns ett objekt inom mätområdet, dock inte längre än drifttiden för vattenbesparing.	• För att minska vattenförbrukningen • Uttag av en bestämd vattenmängd	3–30 s	10 s
45 [DetectRng] [Erfassdis]	**Ställa in mätavståndet** Mätavståndet kan ställas in i 5 steg.	• För optimering av användaridentifieringen	0–4 [...] [0] = kort avstånd [4] = långt avstånd	1
46 [SensorUp] [SensOben]	**Sensorstyrning upptill** • [Från]: Den övre infraröda sensorn är frånslagen. (Båda de infraröda sensorerna kan inte vara frånslagna samtidigt.) • [Auto]: Vid behov slår den infraröda sensorn automatiskt om till [Dynamisk]. • [Dynamisk]: Den infraröda sensorn reagerar endast på objekt som rör sig.	• För förbättrad mätsäkerhet vid störande yttre påverkan (t ex starkt reflekterande föremål i rummet)	[0] = av [1] = auto [2] = dynamisk	Auto

27021605762709131 © 02-2022
970.657.00.0(00)

Menypunkt [EN] [DE]	Beskrivning	Användning	Yta	Fabriksinställning
47 [SensorLow] [SensUnten]	**Sensorstyrning nedtill** • [Från]: Den nedre infraröda sensorn är frånslagen. (Båda de infraröda sensorerna kan inte vara frånslagna samtidigt.) • [Auto]: Vid behov slår den infraröda sensorn automatiskt om till [Dynamisk]. • [Dynamisk]: Den infraröda sensorn reagerar endast på objekt som rör sig.	• För förbättrad mätsäkerhet vid störande yttre påverkan (t ex starkt reflekterande föremål i rummet)	[0] = av [1] = auto [2] = dynamisk	Auto

27021605762709131 © 02-2022
970.657.00.0(00)

Tabell 2: Information

Menypunkt [EN] [DE]	Beskrivning
Räknare	
50 [Days?] [SumBetrT?]	**Antal driftdagar totalt** Visar antalet driftdagar sedan idrifttagandet.
51 [Uses?] [SumBenut?]	**Antal användningar totalt** Visar antalet användningar sedan idrifttagandet.
52 [IntFlush?] [SumIntSp?]	**Antal intervallspolningar totalt** Visar antalet intervallspolningar sedan idrifttagandet.
53 [↯ Days] [↯ SumBetrT]	**Antal driftdagar Power-On** Visar antalet driftdagar sedan den senaste inkopplingen.
54 [↯ Uses] [↯ SumBenut]	**Antal användningar Power-On** Visar antalet användningar sedan den senaste inkopplingen.
55 [↯ Flushes] [↯ SumSpül]	**Antal intervallspolningar Power-On** Visar antalet intervallspolningar sedan den senaste inkopplingen.
Enhetsinformation	
60 [TypeNo] [Modell-Nr]	**Artikelnummer** Visar den infraröda sensorns artikelnummer. Exempel: [242251001] = 242.251.00.1
61 [SWVersion] [SWVersion]	**Firmwareversion** Visar den infraröda sensorns firmwareversion. Exempel: [0312] = version 3.12
62 [SerialNo] [Serien-Nr]	**Serienummer** Visar den infraröda sensorns serienummer. Exempel: 1234567
63 [ManufDate] [ProdDatum]	**Tillverkningsdatum** Visar den infraröda sensorns tillverkningsdatum. Exempel: [1520] = vecka 15/2020
64 [TypePower] [Netz/Batt]	**Försörjningssätt** Visar försörjningssättet (nät- eller batteridrift). Exempel: [0] = batteri/[1] = nät
65 [Battery%] [Batterie%]	**Batteri** Visar batterikapaciteten. Exempel: [73] %

Inställningar med Geberit-app

När en Geberit-app har anslutits till enheten är följande funktioner och inställningar tillgängliga:

- Manövrering:
  – Spolning: Utlösning av en spolning
  – Rengöring: Spolningen hålls tillbaka i några minuter
- Ställa in parametrar och funktioner → se tabellen ”Inställningar”
- Visa enhetsinformation som batterikapacitet eller firmwareversion, → se tabellen ”Information”
- Visa statistiska värden för användning → se tabellen ”Information”
- Exportera enhetsinformation och statistiska värden
- Visa felmeddelanden
- Utföra firmwareuppdateringar
- Spara och överföra förinställningar

Inställningarna kan sparas som förinställningar i Geberit-appen och överföras till andra enheter.

Tabell 3: Inställningar

Menypunkt	Beskrivning	Användning	Yta	Fabriksinställning
Manövrering				
[Spolning]	**Spolutlösning** Spolar tills spolningen stoppas igen (högst 10 min).	• För funktionstest av magnetventilen • För bortspolning av kvarstående vatten (stagnation) • För desinficering av ledningar och armatur (> 3 min vid > 70 °C) • Vid vintertömning	på/av	–
[Rengöring]	**Aktivera rengöringsläge** Spolningen hålls tillbaka under [tiden för rengöring].	• För rengöring av tvättställsblandare och handfat utan att vattnet rinner	på/av	–
	[Rengöringstid]	–	1–20 min	10 min

27021605762709131 © 02-2022
970.657.00.0(00)

Menypunkt	Beskrivning	Användning	Yta	Fabriksinställning
Enhetsinställningar				
[Intervallspolning]	**Intervallspolning** • Användarstyrd: Efter [spolintervallet] utlöses en spolning. Spolintervallet börjar på nytt för varje användning. Spoltiden fastställs med värdet [Spoltid]. • Intervallstyrd: En spolning utlöses när [spolintervallet] har gått ut, oavsett användningen. Spoltiden fastställs med värdet [Spoltid]. • Differentialspolning: En spolning utlöses när [spolintervallet] har gått ut, oavsett användningen. Om sköljningar redan har utförts inom [sköljintervallet], sköljs endast skillnaden till [sköljtiden].	• För påfyllning av vattenlåset vid låg användningsfrekvens • För bortspolning av kvarstående vatten i rörledningen (hygienfunktion, förhindrar stagnation)	[Av], [användarstyrd], [intervallstyrd], [differentialspolning]	[Användarstyrd]
	[Spoltid]	–	1–200 s	5 s
	[Spolintervall]	–	1–168 h	24 h
[Driftläge]	**Ställa in driftläge** • Normaldrift: Armaturen spolar så länge ett objekt befinner sig i mätområdet. Vid behov kan en [efterrinningstid] ställas in. • Vattenbesparing: Tvättställsblandaren spolar så länge ett objekt befinner sig inom mätområdet, men inte längre än den [maximala spoltiden].	• För att minska vattenförbrukningen	[Normaldrift] eller [Vattenbesparing]	[Normaldrift]
	[Efterrinningstid]	–	0–30 s	2 s
	[Max. spoltid]	–	3–30 s	10 s
[Mätområde]	**Kontrollera mätområde** Visar när en sensor registrerar en användning. Vid registreringsfel eller förändrad omgivning kan sensorn kalibreras om. Omgivningen mäts då på nytt.	• Vid problem med användaridentifieringen	Automatisk	–
	[Mätområde]	• För optimering av användaridentifieringen	Kort till långt avstånd [0–4]	Medelavstånd [1]
	[Kalibrera om sensorn] Observera: Så länge kalibreringen pågår får det inte finnas några händer eller föremål i tvättstället.	• Vid detekteringsfel • Vid förändrad omgivning (t.ex. ett nytt tvättställ)	[Starta kalibrering]	–

27021605762709131 © 02-2022
970.657.00.0(00)

Menypunkt	Beskrivning	Användning	Yta	Fabriksinställning
[Sensorstyrning upptill]	**Aktivera sensorstyrning upptill** • [Från]: Den övre infraröda sensorn är frånslagen. (Båda de infraröda sensorerna kan inte vara frånslagna samtidigt.) • [Auto]: Vid behov slår den infraröda sensorn automatiskt om till [Dynamisk]. • [Dynamisk]: Den infraröda sensorn reagerar endast på objekt som rör sig.	• För förbättrad mätsäkerhet vid störande yttre påverkan (t ex starkt reflekterande föremål i rummet)	[Av], [auto], [dynamisk]	[Auto]
[Sensorstyrning nedtill]	**Aktivera sensorstyrning nedtill** • [Från]: Den nedre infraröda sensorn är frånslagen. (Båda de infraröda sensorerna kan inte vara frånslagna samtidigt.) • [Auto]: Vid behov slår den infraröda sensorn automatiskt om till [Dynamisk]. • [Dynamisk]: Den infraröda sensorn reagerar endast på objekt som rör sig.	• För förbättrad mätsäkerhet vid störande yttre påverkan (t ex starkt reflekterande föremål i rummet)	[Av], [auto], [dynamisk]	[Auto]
[Energisparläge]	**Aktivera energisparläge** När [användningstiden] har löpt ut sjunker den infraröda sensorns reaktionshastighet. [Användningstiden]räknas från den senaste användningen.	• För att öka batteriets livslängd	på/av	av
	[Användningstid]	–	6–48 h	6 h
[Volymflöde]	**Volymflöde** För att kunna beräkna vattenförbrukningen måste volymflödet anges vid spolning. Volymflödet bestäms av strålregulatorn. Vid byte av strålregulator måste volymflödet justeras.	• För att beräkna vattenförbrukningen för statistikfunktionen	1,3 l/min 1,9 l/min 3,8 l/min 6 l/min 0,5–7 l/min (användardefinierat)	6 l/min
[Spara som förinställning]	**Förinställningar** De aktuella inställningarna sparas i appen och kan på så sätt överföras till andra enheter.	• För idrifttagande av flera enheter med samma inställningar	–	–
[Fabriksinställningar]	**Fabriksinställningar** Alla funktioner återställs till fabriksinställningen.	• Åtgärda funktionsstörningar	–	–

27021605762709131 © 02-2022
970.657.00.0(00)

Tabell 4: Information

Menypunkt Geberit-appen	Beskrivning
[Namn] och [lösenord]	Det går att ange ett namn och ett lösenord för varje enhet.
Information	
[Artikelnummer]	Visar tvättställsblandarens artikelnummer.
[Firmwareversion]	Visar den infraröda sensorns firmwareversion.
[Serienummer]	Visar den infraröda sensorns serienummer.
[Tillverkningsdatum]	Visar den infraröda sensorns tillverkningsdatum.
[Försörjningssätt]	Visar försörjningssättet (nät- eller batteridrift).
Statistik	
[Statistik]	Visar diverse uppgifter, t ex antal användningar eller vattenförbrukning under en önskad tidsperiod.
Räknare	
[Totalt antal driftdagar]	Visar antalet driftdagar sedan idrifttagandet.
[Antal driftdagar sedan senaste Power-On]	Visar antalet driftdagar sedan den senaste inkopplingen.
[Totalt antal användningar]	Visar antalet användningar sedan idrifttagandet.
[Användningar sedan senaste Power-On]	Visar antalet användningar sedan den senaste inkopplingen.
[Totalt antal spolningar]	Visar antalet spolningar sedan idrifttagandet.
[Spolningar sedan senaste Power-On]	Visar antalet spolningar sedan senaste inkopplingen.
[Totalt antal intervallspolningar]	Visar antalet intervallspolningar sedan idrifttagandet.
[Intervallspolningar sedan senaste Power-On]	Visar antalet intervallspolningar sedan den senaste inkopplingen.

Avfallshantering

Innehållsämnen

Denna produkt överensstämmer med kraven i direktiv 2011/65/EU (RoHS) (begränsning av användningen av vissa farliga ämnen i elektrisk och elektronisk utrustning).

Avfallshantering av förbrukade elektriska och elektroniska apparater



Symbolen med den överkorsade soptunnan på hjul betyder att avfall från elektrisk och elektronisk utrustning inte får slängas tillsammans med restavfall, utan måste kasseras separat. Slutanvändare är enligt lag skyldiga att lämna tillbaka gamla enheter till offentliga organ med ansvar för avfallshantering, distributörer eller tillverkare för korrekt avfallshantering. Geberit. Många distributörer av elektriska och elektroniska produkter är skyldiga att utan kostnad ta tillbaka avfall som utgörs av eller innehåller elektriska och elektroniska produkter. Vid återlämning tillGeberit, kontakta ansvarigt sälj- eller serviceföretag.

Gamla batterier och ackumulatorer som inte medföljer den gamla apparaten samt lampor som kan tas bort från den gamla apparaten utan att förstöras måste separeras från den gamla apparaten innan den lämnas på en avfallshanteringsstation.

Om personuppgifter lagras i den gamla apparaten är slutanvändarna själva ansvariga för att radera dem innan apparaten lämnas in till en avfallshanteringsstation.

27021605762709131 © 02-2022
970.657.00.0(00)

Turvallisuus

Tietoja tästä dokumentista

Tämä dokumentti koskee seuraavien tuotteiden asianmukaista kunnossapitoa:

- Geberit-pesuallashana malli 185, verkkovirta- tai paristokäyttöinen
- Geberit-pesuallashana malli 186, verkkovirta- tai paristokäyttöinen

Tämä dokumentti koskee näiden pesuallashanojen Bluetooth®-liitännällä varustettua mallia. Näiden pesuallashanojen tyyppikilvessä on merkintä ”IWT-07-A” ja Geberit Connect -logo.

Kohderyhmä

Tätä tuotetta saavat huoltaa ja korjata vain ammattilaiset. Ammattilainen on henkilö, joka ammatillisen koulutuksen, opetuksen ja/tai kokemuksen perusteella pystyy tunnistamaan ja välttämään tuotteen käyttöön liittyvät vaaratekijät ja vaarat.

Määräysten mukainen käyttö

Geberit-pesuallashanat malli 185 ja malli 186 on tarkoitettu vesijohtoveden käyttämiseen. Kaikki muu käyttö on määräysten vastaista. Geberit ei ota vastuuta seurauksista, jotka johtuvat määräystenvastaisesta käytöstä.

Varoitusohjeiden selitykset

Varoitusohjeet on sijoitettu paikkaan, jossa vaara voi ilmetä.

Varoitusohjeiden rakenne on seuraava:

VAROITUS
Vaaran tyyppi ja sen lähde
Mahdolliset seuraukset, jos vaaraa ei oteta huomioon.

► Toimenpiteet vaaran välttämiseksi.

Seuraavia huomiosanoja käytetään kiinnittämään huomiota jäljelle jääviin vaaroihin varoitusohjeissa sekä tärkeisiin tietoihin.

Symboli	Huomiosana ja merkitys
	HUOMIO Tämä huomiosana viittaa vaaraan, jonka vaarallisuusaste on alhaisempi ja jonka seurauksena voi olla vähäisiä tai kohtalaisia vammoja, jos sitä ei vältetä.
	Merkitään vain symbolilla. Viittaa tärkeään tietoon

Turvallisuusohjeet

Epäasianmukaiset huoltotyöt tai korjaukset voivat johtaa vikoihin tai toimintahäiriöihin.

- Korjauksiin saa käyttää vain alkuperäisvaraosia.
- Tuotteeseen ei saa tehdä mitään muutoksia tai lisäasennuksia.

Tuotekuvaus

Rakenne

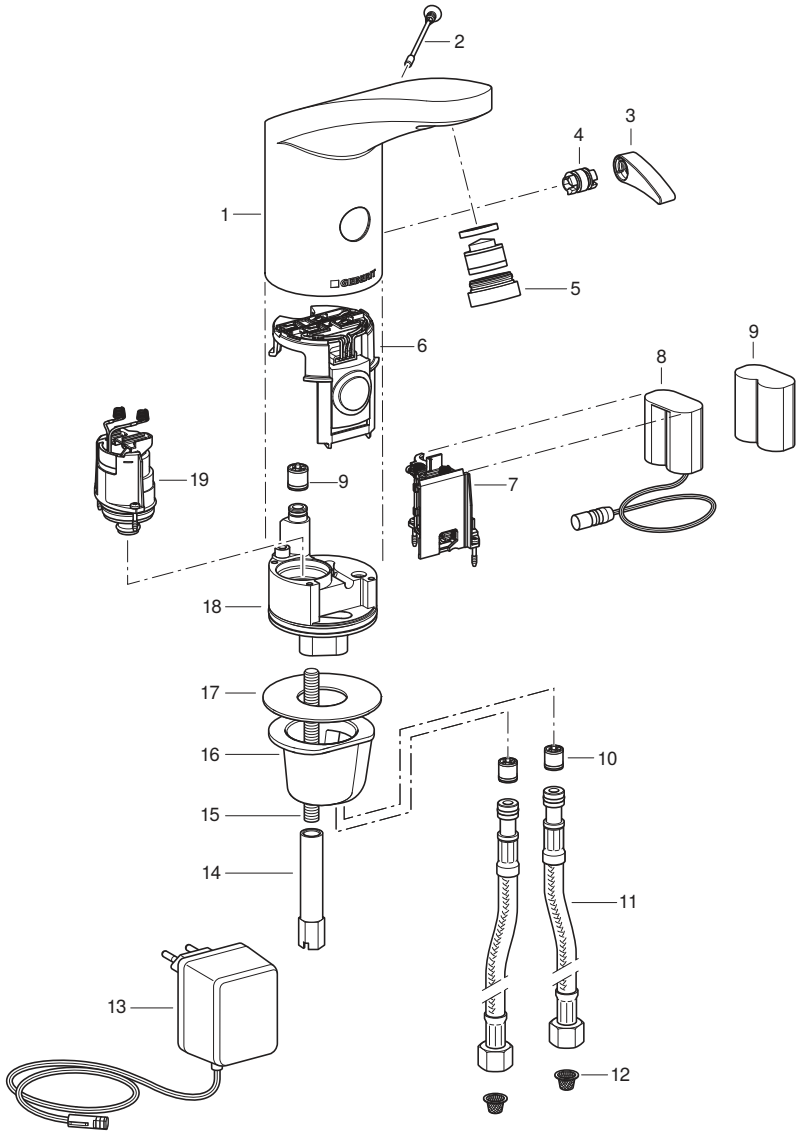

1 Liitinkotelo
2 Sulkuruuvi
3 Lämpötilansäädin
4 Lämpimän veden rajoitin
5 Poresuutin
6 Infrapunatunnistin
7 Paristokotelo
8 Verkkoadapteri (verkkovirtakäyttöinen)
9 Paristo (paristokäyttöinen)
10 Yksisuuntaventtiili
11 Metalliletku
12 Korisuodatin
13 Sähkönsyöttöyksikkö (verkkovirtakäyttöinen)
14 Pitkämutteri
15 Kierretanko
16 Kiinnitysholkki
17 Tasotiiviste
18 Venttiiliosa
19 Magneettiventtiili

27021605762709131 © 02-2022
970.657.00.0(00)

Tekniset tiedot

	Verkkovirtakäyttöinen	Paristokäyttöinen[1)]
Nimellisjännite	230 V AC	–
Verkkotaajuus	50 Hz	–
Käyttöjännite	12 V AC	6 V DC
Paristotyyppi	–	CR-P2 (6 V)
Käyttöpaine	0,5–8 bar	0,5–8 bar
Ympäristön lämpötila	1–40 °C	
Veden enimmäislämpötila	60 °C	
Veden enimmäislämpötila, lyhytaikainen	90 °C	
Virtausmäärä 3 baarin paineessa[2)]	6 l/min	
Langaton teknologia	Bluetooth® Low Energy[3)]	
Taajuusalue	2400–2483,5 MHz	
Maksimaalinen lähtöteho	4 dBm	

1) Pariston käyttöikä riittää n. 200 000 huuhteluun.

2) Poresuuttimet virtausrajoittimella 1,3 l/min, 1,9 l/min tai 3,8 l/min ovat saatavilla tarvikkeina.

3) Merkki Bluetooth® ja sen logot ovat Bluetooth SIG, Inc -yhtiön omaisuutta, ja Geberit käyttää niitä lisenssillä.

Yksinkertaistettu EU-vaatimustenmukaisuusvakuutus

Geberit International AG vakuuttaa täten, että langaton laitteistotyyppi Geberit-pesuallashana malli 185 ja malli 186, verkkovirta-, paristo- tai sähkögeneraattorikäyttöinen, vastaa direktiiviä 2014/53/EU.

EU-vaatimustenmukaisuusvakuutuksen täysimittainen teksti on saatavilla seuraavassa internet-osoitteessa: https://doc.geberit.com/970893000.pdf

Käyttö

Geberit-sovellukset

Erilaisia Geberit -sovelluksia on saatavana käyttöä, asetuksia ja ylläpitoa varten. Sovellukset ovat yhteydessä laitteeseen Bluetooth®-liitännän kautta.

Geberit-sovellukset ovat saatavilla ilmaiseksi Android- ja iOS-älypuhelimille vastaavassa App Storessa.

Yhteyden muodostaminen laitteeseen

► Skannaa QR-koodi ja noudata aloitussivulla olevia ohjeita.

Geberit Apps

https://gbrt.io/dsvFD00

Manuaaliset säädöt infrapunatunnistimella

Bluetooth®-liitännällä varustetuissa laitteissa ei voi tehdä manuaalisia säätöjä infrapunatunnistimella. Kaikki säädöt tehdään Geberit-sovelluksella.

Häiriöiden korjaus

Häiriö	Syy	Korjaus
Vesisuihku liian heikko	Poresuutin likaantunut	► Puhdista poresuutin. → Katso käyttöohje.
	Korisuodatin likaantunut	► Puhdista korisuodatin. → Katso ”Puhdista korisuodatin (verkko/paristo)”, sivu 210.
	Putkistopaine liian alhainen	► Tarkasta putkistopaine (0,5–8 bar).
Huuhtelutoiminto ei toimi	Putkistopaine liian alhainen	► Tarkasta putkistopaine (0,5–8 bar).
	Sähköhäiriö	► Tarkasta sähkönsyöttö.
	Sähkönsyöttöyksikkö viallinen	► Vaihda sähkönsyöttöyksikkö.
	Sähkönsyöttöyksikön ja verkkoadapterin välistä johtoa ei ole kiinnitetty	► Tarkasta kaapeliliitin.
	Paristot käytetty loppuun	► Vaihda paristo. → Katso ”Paristojen vaihtaminen”, sivu 211.
	Pariston navat tai koskettimet ovat syöpyneet	► Puhdista koskettimet tai vaihda paristo. → Katso ”Paristojen vaihtaminen”, sivu 211.
	Paristo on asetettu väärin	► Aseta paristo oikein.
	Poresuutin likaantunut tai tukossa	► Puhdista poresuutin. → Katso käyttöohje.
	Korisuodatin likaantunut tai tukossa	► Puhdista korisuodatin. → Katso ”Puhdista korisuodatin (verkko/paristo)”, sivu 210.
	Sulkuruuvi puuttuu tai on vioittunut	► Asenna tai vaihda sulkuruuvi.
	Pesuallashana on puhdistusohjelmassa	► Odota, kunnes puhdistusohjelma päättyy (noin 10 minuuttia).
	Ilmaisuetäisyys säädetty väärin	► Optimoi ilmaisuetäisyys. → Katso ”Asetusten tekeminen”, sivu 214.
	Infrapunaikkuna naarmuuntunut tai likaantunut	► Puhdista infrapunaikkuna tai vaihda infrapunatunnistin.
	Infrapunatunnistin viallinen tai koskettimet likaantuneet	► Puhdista koskettimet tai vaihda infrapunatunnistin.
	Magneettiventtiili viallinen tai koskettimet likaantuneet	► Puhdista koskettimet tai vaihda magneettiventtiili.

27021605762709131 © 02-2022
970.657.00.0(00)

Häiriö	Syy	Korjaus
Vesi virtaa koko ajan	Putkistopaine liian korkea	► Tarkasta putkistopaine (0,5–8 bar).
	Infrapunatunnistin viallinen	► Vaihda infrapunatunnistin.
	Väärä sensoritila	► Säädä tunnistimen asetukset.→ Katso ”Asetusten tekeminen”, sivu 214.
	Magneettiventtiili viallinen	► Vaihda magneettiventtiili.
	Häiritseviä esineitä ilmaisualueella	► Poista esineet ilmaisualueelta. ► Kalibroi infrapunatunnistin uudelleen. → Katso ”Asetusten tekeminen”, sivu 214.
Vesi virtaa kaiken aikaa ja pysähtyy, kun esine tulee ilmaisualueelle	Infrapunatunnistimen ja magneettiventtiilin väliset jousikoskettimet kytketty vääränapaisesti	► Tarkasta muhviliitos.
Vesi valuu tahattomasti, liian aikaisin tai liian myöhään	Infrapunaikkuna likaantunut tai märkä	► Puhdista tai kuivaa infrapunaikkuna.
	Infrapunaikkuna naarmuinen	► Puhdista infrapunaikkuna tai vaihda infrapunatunnistin.
	Ilmaisuetäisyys säädetty väärin	► Optimoi ilmaisuetäisyys. → Katso ”Asetusten tekeminen”, sivu 214.
	Infrapunatunnistin ottaa häiriöitä ympäristöstä (peili, metallipinnat, lasiset pesualtaat jne.)	► Kalibroi infrapunatunnistin uudelleen. → Katso ”Asetusten tekeminen”, sivu 214.
Vettä tulee, vaikka sulkuruuvi on poissa	Infrapunatunnistin viallinen	► Vaihda infrapunatunnistin.
Vettä vuotaa liitinkotelosta	Tiivisteet vialliset	► Tarkasta veden kulkureitti ja vaihda tiivisteet.
	Magneettiventtiili ei sulkeudu oikein	► Puhdista tai vaihda magneettiventtiili.
Veden lämpötilaa ei voi säätää	Veden lämpötila liian korkea tai liian matala	► Avaa kulmasulkuventtiilit kokonaan. ► Tarkasta lämmin- ja kylmävesiputkiston välinen paine-ero (maks. 1,5 bar) ► Tarkasta veden lämpötilat putkistossa.
	Korisuodatin likaantunut	► Puhdista korisuodatin. → Katso ”Puhdista korisuodatin (verkko/paristo)”, sivu 210.
	Yksisuuntaventtiili liitinkotelossa jumissa	► Korjaa jumiutuma tai vaihda yksisuuntaventtiili.
	Lämpimän ja kylmän veden metalliletkut asennettu väärin päin	► Yhdistä metalliletkut oikein.
Punainen LED vilkkuu huuhtelutoiminnon jälkeen kuusi kertaa	Paristo on lähes tyhjä	► Vaihda paristo. → Katso ”Paristojen vaihtaminen”, sivu 211.
Punainen LED vilkkuu koko ajan, ei huuhtelutoimintoa	Paristo käytetty loppuun	► Vaihda paristo. → Katso ”Paristojen vaihtaminen”, sivu 211.

27021605762709131 © 02-2022
970.657.00.0(00)

Kunnossapitogeen

Käyttäjän suorittama kunnossapito

Käyttäjä voi tehdä seuraavat huoltotoimet. → Katso käyttöohje 970.656.00.0.

- Puhdistusohjelman aktivointi Geberit-sovelluksella
- Kestohuuhtelun aktivointi Geberit-sovelluksella
- Liitinkotelon puhdistus
- Poresuuttimen puhdistus
- Veden lämpötilan säätö
- Korisuodattimen puhdistus

Ammattilaisen suorittama kunnossapito

Ainoastaan ammattilaiset saavat suorittaa seuraavissa luvuissa kuvattuja huoltotoimia.

Huoltovälit

Seuraavat toimenpiteet on suoritettava tarpeen mukaan tai vähintään ilmoitetuin aikavälein.

Tehtävä	Aikaväli
Liitinkotelon puhdistus	Viikoittain, käyttäjä
Poresuuttimen puhdistus	Kuukausittain, käyttäjä
Korisuodattimen puhdistus	Vuosittain, käyttäjä tai ammattilainen
Vaihda paristo	Noin 200 000 huuhtelun jälkeen, ammattilainen
Veden lämpötilan säätö (sekoittajalla varustettu malli ilman kahvaa)	Tarvittaessa, ammattilainen
Kuuman veden määrän muuttaminen	Tarvittaessa, ammattilainen

Puhdista korisuodatin (verkko/paristo)

1 Sulje kulmasulkuventtiilit.

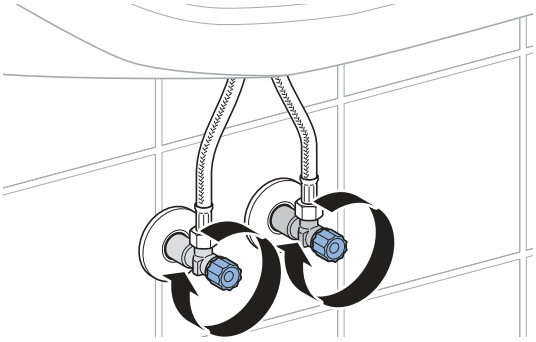

2 Irrota metallipunosletku.

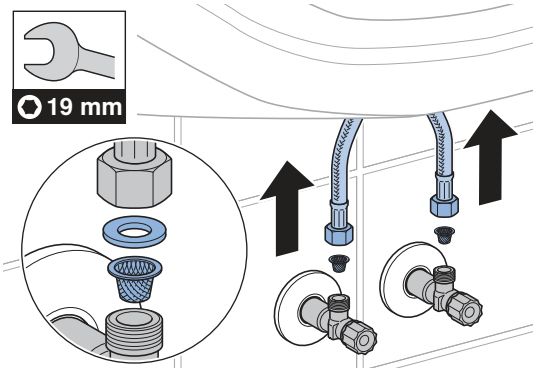

3 Puhdista korisuodatin.

4 Yhdistä metallipunosletku takaisin.

5 Avaa kulmasulkuventtiilit.

27021605762709131 © 02-2022
970.657.00.0(00)

Paristojen vaihtaminen

Paristokäyttöisissä Geberit-pesuallashanoissa paristot kuluvat loppuun n. 200 000 huuhtelun jälkeen. Punaisen LED-valon vilkkuminen infrapunatunnistimen ikkunassa osoittaa, että paristo on pian kulunut.

Edellytys

– Varaparisto on valmiina (6 V -litiumparisto CR-P2).

– Pesualtaassa ei ole esineitä.

HUOMIO

Palovammojen vaara

Jousikoskettimien tai pariston napojen koskettimien ohittaminen voi aiheuttaa palovammoja tai esinevahinkoja.

► Työnnä liitinkotelo vain määrätyssä asennossa venttiiliosan päälle.

► Aseta paristo ainoastaan paristopidikkeen koskettimiin.

1 Irrota lämpötilansäädin.

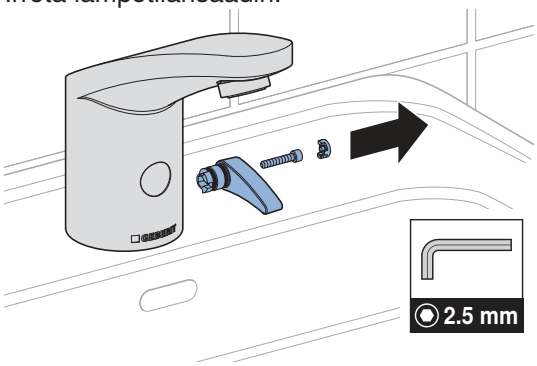

2 Irrota liitinkotelo.

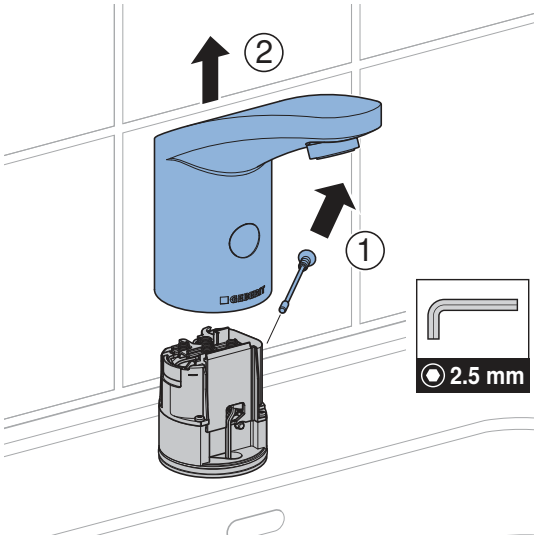

3 Poista käytetyt paristot ja hävitä ne asianmukaisesti.

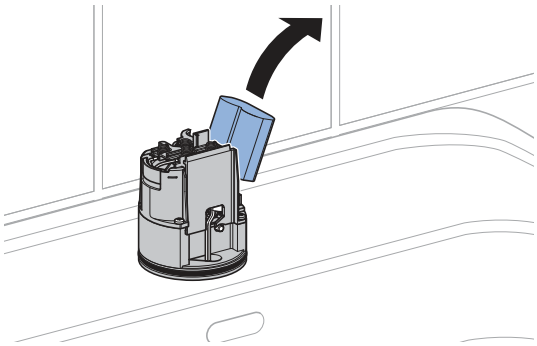

4 Aseta uudet paristot.

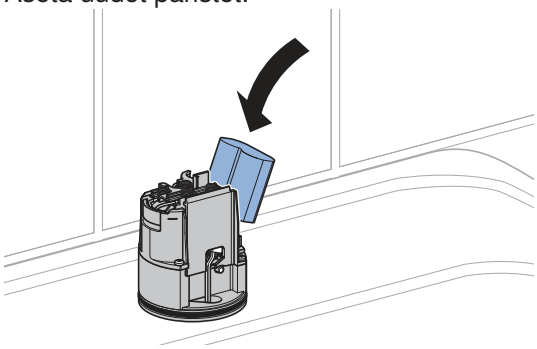

✓ LED syttyy 1 sekunnin ajaksi.

5 Asenna kaikki osat takaisin paikoilleen päinvastaisessa järjestyksessä.

6 Tee käyttötesti pitämällä kättä pesuallashanan alla.

Veden lämpötilan säätäminen (varustettu sekoittajalla, ilman kahvaa)

HUOMIO

Palovammojen vaara

Jousikoskettimien tai pariston napojen koskettimien ohittaminen voi aiheuttaa palovammoja tai esinevahinkoja.

- ► Työnnä liitinkotelo vain määrätyssä asennossa venttiiliosan päälle.
- ► Aseta paristo ainoastaan paristopidikkeen koskettimiin.

1 Irrota sulkuruuvi ja liitinkotelo.

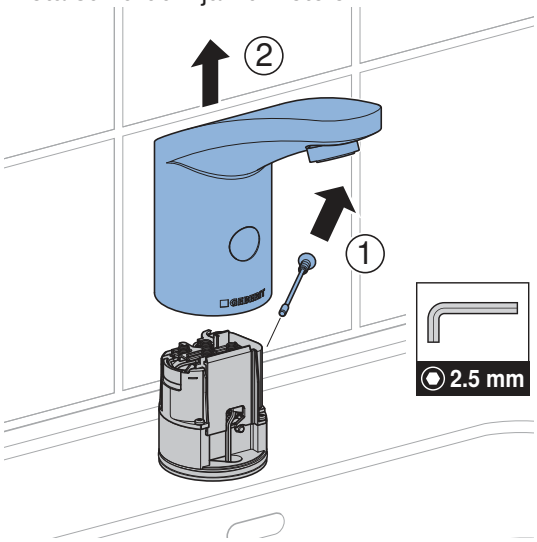

✓ Kun sulkuruuvi on irrotettu, huuhtelutoiminto estetään.

2 Säädä veden lämpötila.

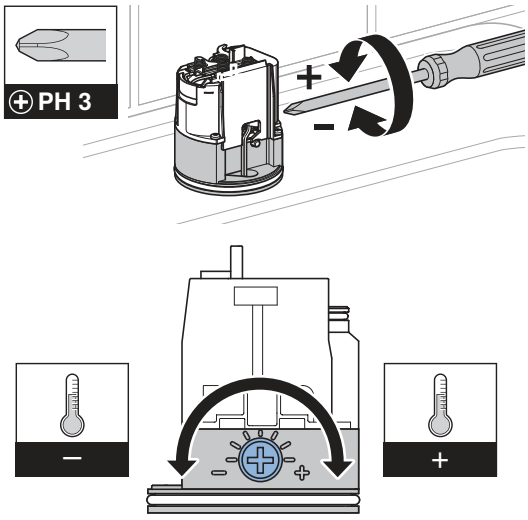

3 Asenna liitinkotelo ja kierrä sulkuruuvi paikalleen.

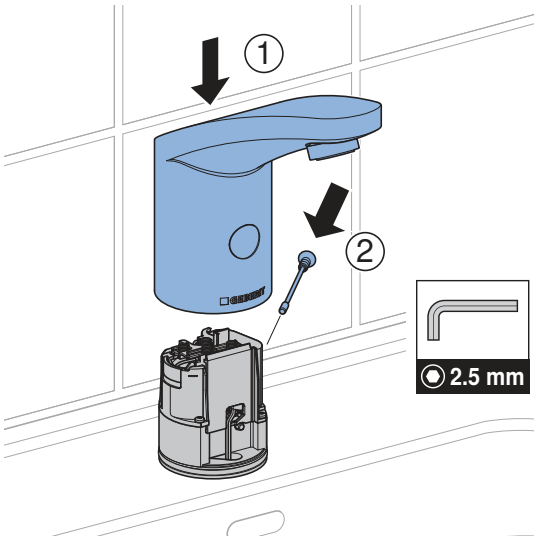

27021605762709131 © 02-2022
970.657.00.0(00)

Kuuman veden määrän muuttaminen (lämpötilansäätimellä)

Kuuman veden määräksi voi asettaa 85 % (tehdasasetus) tai 95 %. Kun asetuksena on 85 %, lämpötilansäätimen säätöaluetta rajoitetaan.

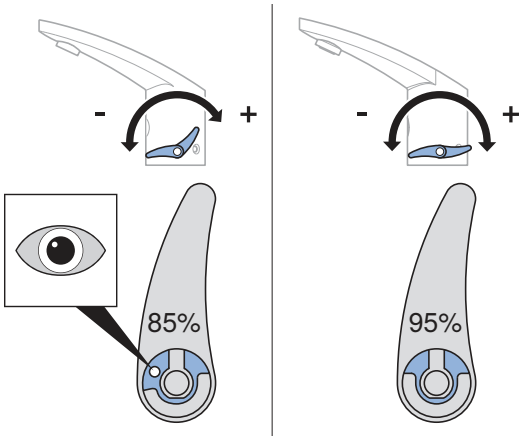

1 Irrota lämpötilansäädin.

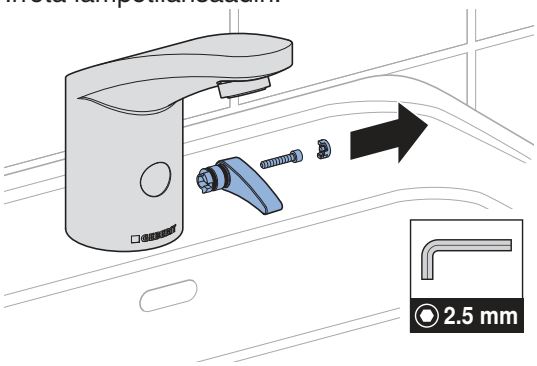

2 Irrota lämpimän veden rajoitin pihdeillä lämpötilansäätimestä ja käännä 180°. Työnnä o-rengas toiseen uraan ja aseta lämpimän veden rajoitin takaisin paikalleen.

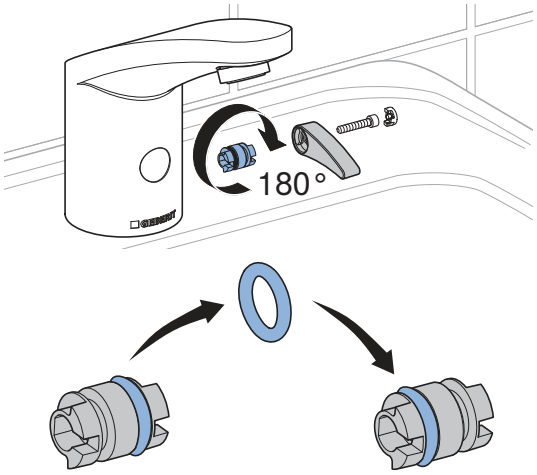

3 Asenna lämpötilansäädin.

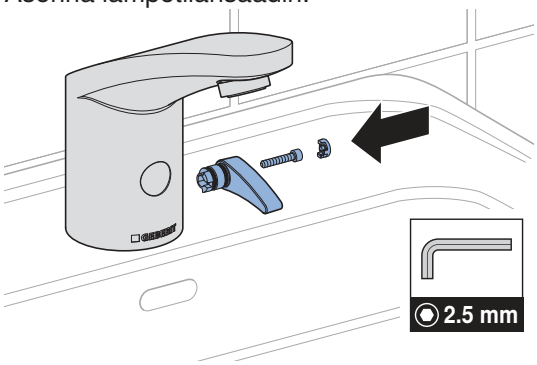

Asetusten tekeminen

Ammattilaisten tulee tehdä nämä asetukset käyttöönoton yhteydessä.

Kaikki toiminnot tai asetukset voidaan tehdä joko Geberit-sovelluksella tai Geberit-huoltokauko-ohjaimella. Manuaaliset asetukset infrapunatunnistimella eivät ole mahdollisia.

Asetukset Geberit-huoltokauko-ohjaimella

Geberit-huoltokauko-ohjaimella käytettävissä ovat seuraavat toiminnot ja asetukset:

- Käyttö:
  – Huuhtelu: Huuhtelun käynnistys
  – Puhdistus: Huuhtelutoiminnon estäminen muutaman minuutin ajan
- Parametrien ja toimintojen määrittäminen, → katso taulukko Asetukset
- Laitetietojen, kuten paristokapasiteetin tai laiteohjelmistoversion, näyttäminen, → katso taulukko Tiedot
- Käyttöä koskevien tilastotietojen näyttäminen → katso taulukko Tiedot

Seuraavassa taulukossa sarakkeen ”Valikko-osio” numerot ja käsitteet vastaavat niitä, jotka näkyvät Geberit-huoltokauko-ohjaimen näytössä. Lisätietoja aiheesta on Geberit-huoltokauko-ohjaimen käyttöohjeessa.

Taulukko 1: Asetukset

Valikko-osio [EN] [DE]	Kuvaus	Käyttö	Alue	Tehdasasetus
Käskyt				
20 [Valve] [Ventil]	**Huuhtelu** Huuhtelee siihen saakka, kunnes huuhtelu pysäytetään uudestaan (enintään 10 min).	• Magneettiventtiilin käyttötestiin • Seisovan veden (pysähdyksen) huuhteluun • Putkitelineen ja pesuallashanan desinfiointiin (> 3 min, kun > 70 °C) • Talvityhjennykseen	Päällä = <OK> Pois = <OK>	Pois
21 [RangeTest] [TestErfas]	**Ilmaisualueen tarkastaminen** Kun jokin kohde on ilmaisualueella, punainen LED vilkkuu. Huuhtelu ei käynnisty. Toiminto päättyy 90 sekunnin kuluttua.	• Kun käyttäjä-ilmaisimessa on ongelmia	Päällä = <OK> Pois = <OK>	Pois
22 [ResetSens] [ResetSens]	**Infrapunatunnistimien kalibrointi** Infrapunatunnistimet kalibroidaan uudelleen. Ohje: Kalibroinnin aikana kädet ja esineet on pidettävä pois pesualtaasta.	• Ilmaisuhäiriöiden sattuessa • Ympäristön muuttuessa (esim. uusi pesuallas)	Käynnistys = <OK>	–
23 [FactrySet] [Werkseinst]	**Tehdasasetukset** Kaikki toiminnot palautetaan takaisin tehdasasetuksiin.	• Toimintahäiriöiden korjaamiseen	Käynnistys = <OK>	–

270216057627091 31 © 02-2022
970.657.00.0(00)

Valikko-osio [EN] [DE]	Kuvaus	Käyttö	Alue	Tehdasasetus
24 [CleanMode] [Reinigung]	**Puhdistusohjelman aktivointi** Huuhtelutoiminto estetään 10 minuutin ajaksi. Toiminnon voi pysäyttää ennenaikaisesti yhdistämällä uudelleen Geberit-huoltokauko-ohjaimella.	• Pesuallashanan ja pesualtaan puhdistukseen niin, että vesi ei virtaa	Käynnistys = <OK> Pysäytys = <OK>	–
Ohjelmat				
30 [MainProgr] [Hauptmenü]	**Käyttötila** • Normaalikäyttö: Pesuallashana huuhtelee niin kauan kuin esine on ilmaisualueella. Tarvittaessa voidaan asettaa jälkikäyntiaika (valikko-osio 43). • Vedensäästö: Pesuallashana huuhtelee rajoitetulla ajalla (valikko-osio 44).	• Vedenkulutuksen vähentämiseen	[A] = normaalikäyttö [B] = vedensäästö	Normaalikäyttö
31 [Esaver] [E Sparen]	**Energiansäästötila** Päällekytkeytymisajan (valikko-osio 40) kuluttua infrapunatunnistimen reaktionopeus hidastuu. Päällekytkeytymisaika käynnistyy viimeisen käytön jälkeen.	• Pariston käyttöiän pidentämiseen	Päällä = [ON] Pois = [OFF]	Pois
33 [IntFlush] [IntervSp]	**Intervallihuuhtelu** • Käyttäjän ohjauksella: Huuhtelu käynnistetään [huuhteluintervallin] (valikko-osio 42) kuluttua, jolloin huuhteluintervalli käynnistetään uudelleen jokaisen käytön yhteydessä. Arvo [intervallihuuhtelun huuhteluaika] (valikko-osio 41) määrää huuhteluajan. • Intervalliohjatusti: [Huuhteluintervallin] (valikko-osio 42) päätyttyä käynnistetään huuhtelu käytöistä riippumatta. Arvo [intervallihuuhtelun huuhteluaika] (valikko-osio 41) määrää huuhteluajan.	• Vesilukon täyttäminen käyttötiheyden ollessa alhainen • Seisovan veden huuhtelu putkistosta (hygieniatoiminto, estää pysähdyksen)	[0] =pois päältä [1] = käyttäjän ohjauksella [2] = intervalliohjatusti	Käyttäjän ohjauksella

27021605762709131 © 02-2022
970.657.00.0(00)

Valikko-osio [EN] [DE]	Kuvaus	Käyttö	Alue	Tehdasasetus
Parametrit				
40 [ESaverT] [EnerSparZ]	**Energian säästön päällekytkeytymisaika** Jos energiansäästötila (valikko-osio 31) on aktivoitu, infrapunatunnistimen reaktionopeus hidastuu päällekytkeytymisajan kuluttua.	• Pariston käyttöiän pidentämiseen	6–48 h	6 h
41 [IntFlushT] [IntervSpZ]	**Intervallihuuhtelun huuhteluaika** On aktiivinen, kun valikko-osio 34 [Intervallihuuhtelu] on tilassa [1] tai [2].	–	1–200 s	5 s
42 [IntervalT] [IntervalZ]	**Intervallihuuhtelun huuhteluintervalli** On aktiivinen, kun valikko-osio 34 [Intervallihuuhtelu] on tilassa [1] tai [2].	–	1–168 h	24 h
43 [RunOnTime] [NachlaufZ]	**Jälkikäyntiaika** Normaalikäytön käyttötilassa (valikko-osio 30 = [A]) pesuallashana huuhtelee jälkikäyntiajan verran sen jälkeen, kun esine on poistunut ilmaisualueelta.	• Tarvikkeiden puhdistamiseen	0–30 s	2 s
44 [WSaverT] [TWSparenZ]	**Vedensäästön käyntiaika** Vedensäästön käyttötilassa (valikko-osio 30 = [B]) pesuallashana huuhtelee niin kauan kuin esine on ilmaisualueella, ei kuitenkaan vedensäästön käyntiaikaa pidempään.	• Vedenkulutuksen vähentämiseen • Tietyn vesimäärän poistamiseen	3–30 s	10 s
45 [DetectRng] [Erfassdis]	**Ilmaisuetäisyyden säätö** Ilmaisuetäisyys on säädettävissä 5 tasolle.	• Käyttäjä-ilmaisimen optimoimiseen	0–4 [...] [0] = lyhyt etäisyys [4] = pitkä etäisyys	1

27021605762709131 © 02-2022
970.657.00.0(00)

Valikko-osio [EN] [DE]	Kuvaus	Käyttö	Alue	Tehdasasetus
46 [SensorUp] [SensOben]	**Sensoriohjaus ylhäällä** • [Pois päältä]: Ylempi infrapunatunnistin on kytketty pois päältä. (Molempia infrapunatunnistimia ei voi kytkeä pois päältä yhtä aikaa.) • [Auto]: Infrapunatunnistin kytkeytyy tarvittaessa automaattisesti tilaan [Dynaaminen]. • [Dynaaminen]: Infrapunatunnistin reagoi vain liikkuviin kohteisiin.	• Ilmaisuvarmuuden parantamiseen, kun ympäristössä häiriötekijöitä (esim. tilassa voimakkaasti heijastavia esineitä)	[0] = pois päältä [1] = auto [2] = dynaaminen	Auto
47 [SensorLow] [SensUnten]	**Sensoriohjaus alhaalla** • [Pois päältä]: Alempi infrapunatunnistin on kytketty pois päältä. (Molempia infrapunatunnistimia ei voi kytkeä pois päältä yhtä aikaa.) • [Auto]: Infrapunatunnistin kytkeytyy tarvittaessa automaattisesti tilaan [Dynaaminen]. • [Dynaaminen]: Infrapunatunnistin reagoi vain liikkuviin kohteisiin.	• Ilmaisuvarmuuden parantamiseen, kun ympäristössä häiriötekijöitä (esim. tilassa voimakkaasti heijastavia esineitä)	[0] = pois päältä [1] = auto [2] = dynaaminen	Auto

Taulukko 2: Tiedot

Valikko-osio [EN] [DE]	Kuvaus
Laskuri	
50 [Days?] [SumBetrT?]	**Käyttöpäivien kokonaislukumäärä** Näyttää käyttöpäivien määrän käyttöönotosta lähtien.
51 [Uses?] [SumBenut?]	**Käyttökertojen kokonaislukumäärä** Näyttää käyttökertojen määrän käyttöönotosta lähtien.
52 [IntFlush?] [SumIntSp?]	**Intervallihuuhtelujen kokonaislukumäärä** Näyttää intervallihuuhtelujen määrän käyttöönotosta lähtien.
53 [↯ Days] [↯ SumBetrT]	**Käyttöpäivien lukumäärä Power-On** Näyttää käyttöpäivien lukumäärän viimeisestä päällekytkennästä lähtien.
54 [↯ Uses] [↯ SumBenut]	**Käyttökertojen lukumäärä Power-On** Näyttää käyttökertojen lukumäärän viimeisestä päällekytkennästä lähtien.
55 [↯ Flushes] [↯ SumSpül]	**Intervallihuuhtelujen lukumäärä Power-On** Näyttää intervallihuuhtelujen lukumäärän viimeisestä päällekytkennästä lähtien.
Laitetiedot	
60 [TypeNo] [Modell-Nr]	**Tuotenumero** Näyttää infrapunatunnistimen tuotenumeron. Esimerkki: [242251001] = 242.251.00.1
61 [SWVersion] [SWVersion]	**Laiteohjelmiston versio** Näyttää infrapunatunnistimen laiteohjelmistoversion. Esimerkki: [0312] = versio 3.12
62 [SerialNo] [Serien-Nr]	**Sarjanumero** Näyttää infrapunatunnistimen sarjanumeron. Esimerkki: 1234567
63 [ManufDate] [ProdDatum]	**Valmistuspäivämäärä** Näyttää infrapunatunnistimen valmistuspäivämäärän. Esimerkki: [1520] = kalenteriviikko 15/2020
64 [TypePower] [Netz/Batt]	**Virtatyyppi** Näyttää virtatyypin (verkkovirta tai paristo). Esimerkki: [0] = paristo / [1] = verkkovirta
65 [Battery%] [Batterie%]	**Paristo** Näyttää paristokapasiteetin. Esimerkki: [73] %

27021605762709131 © 02-2022
970.657.00.0(00)

Asetukset Geberit-sovelluksella

Kun Geberit-sovellus on yhdistetty laitteeseen, seuraavat toiminnot ja asetukset ovat käytettävissä:

- Käyttö:
  – Huuhtelu: Huuhtelun käynnistys
  – Puhdistus: Huuhtelutoiminnon estäminen muutaman minuutin ajan
- Parametrien ja toimintojen määrittäminen, → katso taulukko Asetukset
- Laitetietojen, kuten paristokapasiteetin tai laiteohjelmistoversion, näyttäminen, → katso taulukko Tiedot
- Käyttöä koskevien tilastotietojen näyttäminen → katso taulukko Tiedot
- Laite- ja tilastotietojen vienti
- Virheilmoitusten näyttäminen
- Laiteohjelmistopäivitysten suorittaminen
- Esiasetusten tallentaminen ja siirtäminen

Asetukset voidaan tallentaa Geberit-sovellukseen esiasetuksiksi ja siirtää muihin laitteisiin.

Taulukko 3: Asetukset

Valikko-osio	Kuvaus	Käyttö	Alue	Tehdasasetus
Käyttö				
[Huuhtelu]	**Huuhtelu** Huuhtelee siihen saakka, kunnes huuhtelu pysäytetään uudestaan (enintään 10 min).	• Magneettiventtiilin käyttötesti • Seisovan veden (pysähdyksen) huuhteluun • Putkitelineen ja pesuallashanan desinfiointiin (> 3 min, kun > 70 °C) • Talvityhjennykseen	Päälle/pois	–
[Puhdistus]	**Puhdistusohjelman aktivointi** Huuhtelutoiminto estetään [puhdistusajan] ajaksi.	• Pesuallashanan ja pesualtaan puhdistukseen niin, että vesi ei virtaa	Päälle/pois	–
	[Puhdistusaika]	–	1–20 min	10 min

Valikko-osio	Kuvaus	Käyttö	Alue	Tehdasasetus
Laitesetukset				
[Intervalli-huuhtelu]	**Intervallihuuhtelu** • Käyttäjän ohjauksella: Huuhtelu käynnistyy [huuhteluintervallin] päätyttyä. Huuhteluintervalli käynnistyy uudelleen jokaisen käytön yhteydessä. Huuhteluaika määräytyy [huuhteluajan] arvon perusteella. • Intervalliohjatusti: Huuhtelu käynnistyy [huuhteluintervallin] päätyttyä käytöistä riippumatta. Huuhteluaika määräytyy [huuhteluajan] arvon perusteella. • Tasauspyörästön huuhtelu: Huuhtelu käynnistyy [huuhteluintervallin] päätyttyä käytöistä riippumatta. Jos huuhteluita on jo suoritettu [huuhteluvälien] sisällä, vain [huuhteluajan] erotus huuhdellaan.	• Vesilukon täyttäminen käyttötiheyden ollessa alhainen • Seisovan veden huuhtelu putkistosta (hygieniatoiminto, estää pysähdyksen)	[Pois], [Käyttäjän ohjauksella], [Intervalliohjatusti]	[Käyttäjän ohjauksella]
	[Huuhteluaika]	–	1–200 s	5 s
	[Huuhteluintervalli]	–	1–168 h	24 h
[Käyttötila]	**Käyttötilan asettaminen** • Normaalikäyttö: Pesuallashana huuhtelee niin kauan kuin esine on ilmaisualueella. Tarvittaessa voidaan asettaa [jälkikäyntiaika]. • Vedensäästö: Pesuallashana huuhtelee niin kauan kuin ilmaisualueella on esine, muttei [maks. huuhteluaikaa] pidempään.	• Vedenkulutuksen vähentämiseen	[Normaalikäyttö] tai [vedenssäästö]	[Normaalikäyttö]
	[Jälkikäyntiaika]	–	0–30 s	2 s
	[Maks. huuhteluaika]	–	3–30 s	10 s
[Ilmaisualue]	**Ilmaisualueen tarkastaminen** Osoittaa, milloin anturi havaitsee käytön. Mikäli tunnistuksessa on häiriöitä tai ympäristö muuttuu, anturi voidaan kalibroida uudestaan. Tällöin ympäristö mitataan uudestaan.	• Kun käyttäjä-ilmaisimessa on ongelmia	Automaattinen	–
	[Ilmaisualue]	• Käyttäjä-ilmaisimen optimoimiseen	Etäisyys lyhyestä pitkään [0–4]	Keskimääräinen etäisyys [1]
	[Kalibroi anturi uudestaan] Ohje: Kalibroinnin aikana kädet ja esineet on pidettävä pois pesualtaasta.	• Ilmaisuhäiriöiden sattuessa • Ympäristön muuttuessa (esim. uusi pesuallas)	[Käynnistä kalibrointi]	–

27021605762709131 © 02-2022
970.657.00.0(00)

Valikko-osio	Kuvaus	Käyttö	Alue	Tehdasasetus
[Sensoriohjaus ylhäällä]	**Sensoriohjauksen aktivointi ylhäällä** • [Pois päältä]: Ylempi infrapunatunnistin on kytketty pois päältä. (Molempia infrapunatunnistimia ei voi kytkeä pois päältä yhtä aikaa.) • [Auto]: Infrapunatunnistin kytkeytyy tarvittaessa automaattisesti tilaan [Dynaaminen]. • [Dynaaminen]: Infrapunatunnistin reagoi vain liikkuviin kohteisiin.	• Ilmaisuvarmuuden parantamiseen, kun ympäristössä häiriötekijöitä (esim. tilassa voimakkaasti heijastavia esineitä)	[Pois päältä], [Auto], [Dynaaminen]	[Auto]
[Sensoriohjaus alhaalla]	**Sensoriohjauksen aktivointi alhaalla** • [Pois päältä]: Alempi infrapunatunnistin on kytketty pois päältä. (Molempia infrapunatunnistimia ei voi kytkeä pois päältä yhtä aikaa.) • [Auto]: Infrapunatunnistin kytkeytyy tarvittaessa automaattisesti tilaan [Dynaaminen]. • [Dynaaminen]: Infrapunatunnistin reagoi vain liikkuviin kohteisiin.	• Ilmaisuvarmuuden parantamiseen, kun ympäristössä häiriötekijöitä (esim. tilassa voimakkaasti heijastavia esineitä)	[Pois päältä], [Auto], [Dynaaminen]	[Auto]
[Energian säästö]	**Energiansäästötilan aktivointi** [Päällekytkeytymisajan] kuluttua infrapunatunnistimen reaktionopeus hidastuu. Päällekytkeytymisaika käynnistyy viimeisen käytön jälkeen.	• Pariston käyttöiän pidentämiseen	Päälle/pois	Pois
	[Päällekytkeytymisaika]	–	6–48 h	6 h
[Tilavuusvirta]	**Tilavuusvirta** Jotta vedenkulutus voidaan laskea, tilavuusvirta on ilmoitettava huuhtelutoiminnon yhteydessä. Tilavuusvirta määräytyy suihkusäätimen mukaan. Kun suihkunohjain vaihdetaan, tilavuusvirta on säädettävä.	• Vedenkulutuksen laskentaan tilastotietoja varten	1,3 l/min 1,9 l/min 3,8 l/min 6 l/min 0,5–7 l/min (käyttäjän määrittelemä)	6 l/min
[Tallentaminen esiasetukseksi]	**Esiasetukset** Nykyiset asetukset tallennetaan sovellukseen ja voidaan näin siirtää toisiin laitteisiin.	• Useiden laitteiden käyttöönottoon samoilla asetuksilla	–	–
[Tehdasasetukset]	**Tehdasasetukset** Kaikki toiminnot palautetaan takaisin tehdasasetuksiin.	• Toimintahäiriöiden korjaamiseen	–	–

27021605762709131 © 02-2022
970.657.00.0(00)

Taulukko 4: Tietoja

Valikko-osio Geberit-sovellus	Kuvaus
[Nimi] ja [salasana]	Jokaiselle laitteelle voi määrittää nimen ja salasanan.
Tiedot	
[Tuotenumero]	Näyttää pesuallashanan tuotenumeron.
[Laiteohjelmistoversio]	Näyttää infrapunatunnistimen laiteohjelmistoversion.
[Sarjanumero]	Näyttää infrapunatunnistimen sarjanumeron.
[Valmistuspäivämäärä]	Näyttää infrapunatunnistimen valmistuspäivämäärän.
[Virtatyyppi]	Näyttää virtatyypin (verkkovirtakäyttöinen tai paristo).
Tilastot	
[Tilastot]	Näyttää erilaisia tietoja, kuten käyttökertojen määrän tai vedenkulutuksen valitulla aikavälillä.
Laskuri	
[Käyttöpäivien kokonaismäärä]	Näyttää käyttöpäivien määrän käyttöönotosta lähtien.
[Käyttöpäivien määrä viimeisestä päällekytkennästä lähtien]	Näyttää käyttöpäivien lukumäärän viimeisestä päällekytkennästä lähtien.
[Käyttökertojen kokonaismäärä]	Näyttää käyttökertojen määrän käyttöönotosta lähtien.
[Käyttökertoja viimeisestä päällekytkennästä lähtien]	Näyttää käyttökertojen lukumäärän viimeisestä päällekytkennästä lähtien.
[Huuhtelujen kokonaismäärä]	Näyttää huuhtelujen määrän käyttöönotosta lähtien.
[Huuhteluja viimeisestä päällekytkennästä lähtien]	Näyttää huuhtelujen lukumäärän viimeisestä päällekytkennästä lähtien.
[Intervallihuuhtelujen kokonaismäärä]	Näyttää intervallihuuhtelujen määrän käyttöönotosta lähtien.
[Intervallihuuhteluita viimeisestä päällekytkennästä lähtien]	Näyttää intervallihuuhtelujen lukumäärän viimeisestä päällekytkennästä lähtien.

27021605762709131 © 02-2022
970.657.00.0(00)

Hävittäminen

Valmistusaineet

Tämä tuote vastaa RoHS-direktiivin 2011/65/EU (RoHS) (tiettyjen vaarallisten aineiden käytön rajoittaminen sähkö- ja elektroniikkalaitteissa) vaatimuksia.

Sähkö- ja elektroniikkalaiteromun hävittäminen



Yliviivattua jäteastiaa esittävä symboli tarkoittaa, että sähkö- ja elektroniikkalaiteromua ei saa hävittää sekajätteen mukana, vaan ne on toimitettava keräyspisteeseen. Loppukäyttäjien on lain mukaan toimitettava käytöstä poistetut laitteet hävitettäviksi asianmukaisiin keräyspaikkoihin, joita ovat julkiset keräyspisteet, jälleenmyyjäliikkeet ja Geberit. Monet sähkö- ja elektroniikkalaitteiden jälleenmyyjät ovat velvollisia vastaanottamaan sähkö- ja elektroniikkalaiteromun maksutta. Jos toivottu palautuspaikka on Geberit, on otettava yhteyttä vastaavaan jälleenmyynti- tai huoltoliikkeeseen.

Käytetyt paristot ja akut, jotka eivät ole käytöstä poistetun laitteen sisällä, sekä lamput, jotka voidaan irrottaa laitteesta ehjinä, on poistettava laitteesta ennen sen luovuttamista keräyspisteeseen.

Jos käytöstä poistettuun laitteeseen on tallennettu henkilötietoja, loppukäyttäjät ovat itse vastuussa niiden poistamisesta ennen laitteen luovuttamista keräyspisteeseen.

Öryggi

Um þetta skjal

Í þessu skjali er fjallað um tilskilið viðhald á eftirfarandi vörum:

- Geberit handlaugartæki gerð 185, sem gengur fyrir rafmagni eða rafhlöðu
- Geberit handlaugartæki gerð 186, sem gengur fyrir rafmagni eða rafhlöðu

Þetta skjal gildir um hönnun þessa handlaugarbúnaðar með Bluetooth®-tengi. Þessi handlaugarbúnaður er merktur á merkiplötunni með „IWT-07-A“ og Geberit Connect-kennimerkismerkingu.

Markhópur

Eingöngu fagfólk má annast viðhald og viðgerðir á þessari vöru. Fagaðili er sá sem býr að faglegri menntun, þjálfun og/eða reynslu sem gerir viðkomandi kleift að greina og forðast hættur sem stafað geta af notkun vörunnar.

Rétt notkun

Geberit handlaugabúnaður af gerðinni 185 og 186 tengist neysluvatnslögnum. Öll önnur notkun telst vera röng. Geberit tekur enga ábyrgð á afleiðingum rangrar notkunar.

Skýring á viðvörunartilkynningum

Viðvörunartilkynningum er komið fyrir á þeim stað þar sem hættan getur skapast.

Viðvörunartilkynningum er háttað þannig:

VIÐVÖRUN
Náttúra og uppspretta hættu
Hugsanlegar afleiðingar ef hættunni er ekki fylgt.

► Aðgerðir til að forðast hættuna.

Eftirfarandi merkingarorð eru notuð til að vísa til afgangshættu í viðvörunartilkynningum og mikilvægum upplýsingum.

Tákn	Viðvörunarorð og þýðing
	VARÚÐ Þetta viðvörunarorð gefur til kynna minniháttar hættu sem getur leitt til lítilla eða óverulegra meiðsla ef ekki eru gerðar fyrirbyggjandi ráðstafanir.
	Aðeins gefið til kynna með tákni. Bendir á mikilvægar upplýsingar

Öryggisupplýsingar

Ef viðhald og viðgerðir fara ekki fram á réttan hátt getur það haft skemmdir og bilanir í för með sér.

- Notið eingöngu upprunalega varahluti til viðgerða.
- Ekki skal breyta vörunni eða bæta neinu við hana.

27021605762709131 © 02-2022
970.657.00.0(00)

Vörulýsing

Samsetning

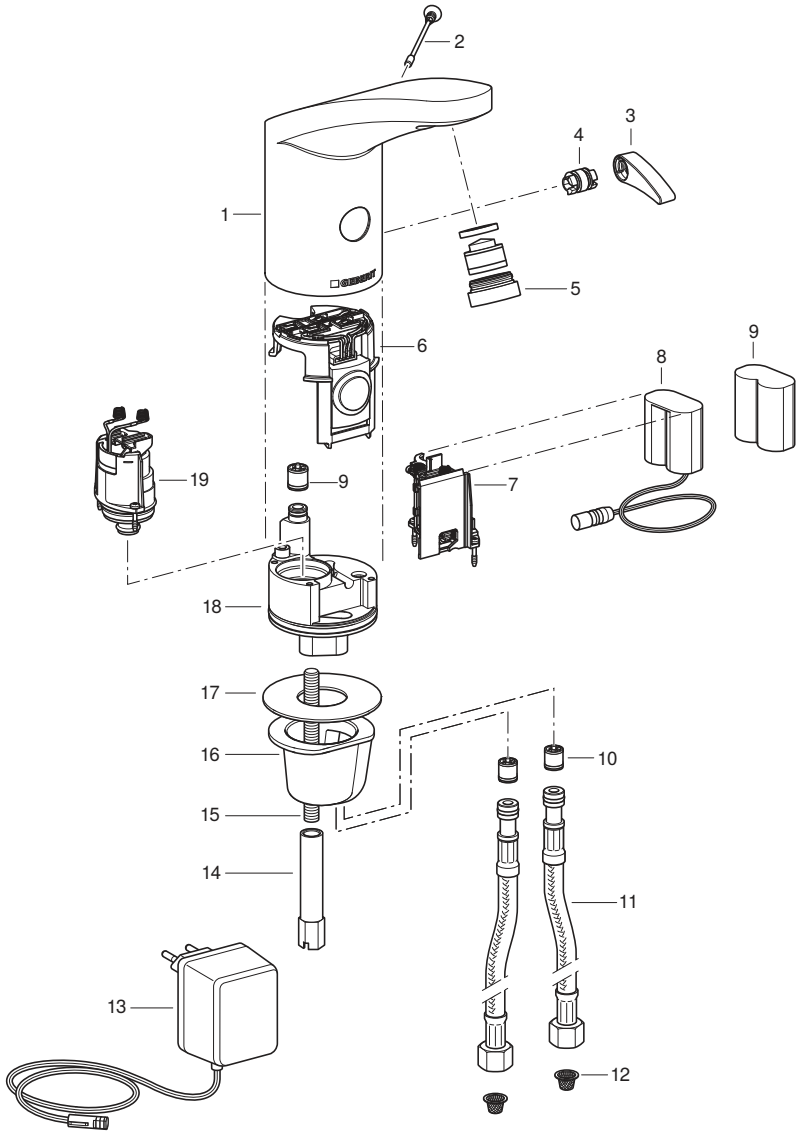

1	Krani	11	Barki
2	Öryggisskrúfa	12	Körfusía
3	Blöndunarhandfang	13	Aflgjafi (veitunotkun)
4	Takmarkari fyrir heitt vatn	14	Langró
5	Haus á krana	15	Snittteinn
6	Innrauður skynjari	16	Festihólkur
7	Rafhlöðuhólf	17	Pakkning
8	Aflgjafi (veitunotkun)	18	Ventlablokk
9	Rafhlaða (rafhlöðunotkun)	19	Segulloki
10	Bakflæðisvörn		

Tæknilegar upplýsingar

	Tenging við rafmagn:	Notkun með rafhlöðu[1)]
Málspenna	230 V AC	–
Raforkutíðni	50 Hz	–
Vinnsluspenna	12 V AC	6 V DC
Gerð rafhlaða	–	CR-P2 (6 V)
Þrýstisvið við notkun	0,5–8 bör	0,5–8 bör
Umhverfishiti	1–40 °C	
Hámarkshitastig vatns	60 °C	
Hámarkshitastig vatns í skamma stund	90 °C	
Gegnumflæði við 3 bör[2)]	6 l/mín.	
Þráðlaus tækni	Bluetooth® Low Energy[3)]	
Tíðnisvið	2400–2483,5 MHz	
Mesta útgangsafl	4 dBm	

1) Rafhlaðan endist í u.þ.b. 200.000 aðgerðir.

2) Kranahausar sem takmarka rennsli við 1,3 l/mín., 1,9 l/mín. eða 3,8 l/mín. eru fáanlegir sem aukabúnaður.

3) Vörumerkið Bluetooth® og kennimerki þess eru eign Bluetooth SIG, Inc. og notkun Geberit á því er háð leyfi.

Einfölduð ESB-samræmisyfirlýsing

Hér með lýsir Geberit International AG því yfir að þráðlausi fjarskiptabúnaðurinn af gerðinni Geberit handlaugatæki af gerð 185 og gerð 186 sem eru tengd við rafmagn eða ganga fyrir rafhlöðu eða rafal samræmist tilskipun 2014/53/ESB.

Nálgast má texta ESB-samræmisyfirlýsingarinnar í heild sinni á eftirfarandi vefslóð: https://doc.geberit.com/970893000.pdf

Notkun

Öpp frá Geberit

Geberit býður upp á mismunandi öpp fyrir stjórnun, stillingar og viðhald. Öppin eiga samskipti við tækið með Bluetooth®-tengingu.

Hægt er að sækja öppin frá Geberit ókeypis í viðkomandi forritaveitu fyrir Android- og iOS-snjallsíma.

Koma á tengingu við tæki

▶ Skannaðu QR kóða og fylgdu leiðbeiningunum á áfangasíðunni.

Geberit Apps

https://gbrt.io/dsvFD00

27021605762709131 © 02-2022
970.657.00.0(00)

Handvirkar stillingar með innrauðum skynjara

Hjá tækjum með Bluetooth®-tengi er hægt að framkvæma handvirkar stillingar með innrauða skynjaranum. Allar stillingar eru gerðar með Geberit appi.

Gert við bilanir

Bilun	Orsök	Úrbætur
Of lítill kraftur er á vatninu	Hausinn á krananum er óhreinn	► Hausinn á krananum þrifinn → Sjá notkunarleiðbeiningar.
	Körfusía óhrein	► Hreinsið körfusíuna. → Sjá "Körfusía þrifin (veitutengd/rafdrifin)", bls. 229.
	Of lítill þrýstingur er í lögninni	► Athugið þrýstinginn í lögninni (0,5–8 bör).
Skolun ekki sett af stað	Of lítill þrýstingur er í lögninni	► Athugið þrýstinginn í lögninni (0,5–8 bör).
	Rafmagnsleysi	► Athugið tengingu við rafmagn.
	Aflgjafi er bilaður	► Skiptið um aflgjafa.
	Snúra á milli aflgjafa og spennubreytis er ekki í sambandi	► Athugið tengingu snúru.
	Rafhlöður tómar	► Skiptið um rafhlöðu. → Sjá "Skipt um rafhlöður", bls. 230.
	Skaut eða tengi rafhlöðunnar eru tærð	► Hreinsið tengin eða skiptið um rafhlöðuna. → Sjá "Skipt um rafhlöður", bls. 230.
	Rafhlaðan er rangt sett í	► Setjið rafhlöðuna rétt í.
	Kranahaus óhreinn eða stíflaður	► Hausinn á krananum þrifinn → Sjá notkunarleiðbeiningar.
	Körfusía óhrein eða stífluð	► Hreinsið körfusíuna. → Sjá "Körfusía þrifin (veitutengd/rafdrifin)", bls. 229.
	Öryggisskrúfu vantar eða hún er í ólagi	► Setjið öryggisskrúfuna í eða skiptið um hana.
	Blöndunartækin eru í þrifastillingu	► Bíðið þar til þrifastillingunni lýkur (eftir um 10 mín.).
	Skynjunarfjarlægð rangt stillt	► Fínstillið skynjunarfjarlægðina. → Sjá "Framkvæmið stillingar", bls. 233.
	Gluggi innrauða skynjarans rispaður eða óhreinn	► Hreinsið gluggann eða skiptið um innrauða skynjarann.
	Innrauður skynjari bilaður eða tengi óhrein	► Hreinsið tengin eða skiptið um innrauða skynjarann.
	Segulloki bilaður eða tengi óhrein	► Hreinsið tengin eða skiptið um segullokann.

Bilun	Orsök	Úrbætur
Sírennsli	Of mikill þrýstingur er í lögninni	► Athugið þrýstinginn í lögninni (0,5–8 bör).
	Innrauður skynjari bilaður	► Skiptið um innrauða skynjarann.
	Röng stilling skynjara	► Lagfærið stillingar skynjara.→ Sjá "Framkvæmið stillingar", bls. 233.
	Segulloki í ólagi	► Skiptið um segulloka.
	Truflandi hlutir á skynjunarsvæðinu	► Fjarlægið fyrirstöður af skynjunarsvæðinu. ► Kvarðið innrauða skynjarann að nýju. → Sjá "Framkvæmið stillingar", bls. 233.
Vatn rennur stöðugt úr krananum en hættir þegar fyrirstaða er á skynjunarsvæðinu	Röng skautun gormtengja á milli innrauða skynjarans og segulloka	► Athugið tengingu
Vatn rennur að óþörfu, of snemma eða of seint	Gluggi innrauða skynjarans er óhreinn eða blautur	► Hreinsið skynjaragluggann eða þurrkið af honum.
	Gluggi innrauðs skynjara rispaður	► Hreinsið gluggann eða skiptið um innrauða skynjarann.
	Skynjunarfjarlægð rangt stillt	► Fínstillið skynjunarfjarlægðina. → Sjá "Framkvæmið stillingar", bls. 233.
	Ytri áhrif trufla innrauða skynjarann (t.d. speglar, málmfletir eða vaskur úr gleri o.s.frv.)	► Kvarðið innrauða skynjarann að nýju. → Sjá "Framkvæmið stillingar", bls. 233.
Vatn rennur úr krananum þrátt fyrir að öryggisskrúfan hafi verið fjarlægð	Innrauður skynjari bilaður	► Skiptið um innrauða skynjarann.
Vatn rennur úr krananum	Þétti biluð	► Athugið vatnsveg og skiptið um þétti.
	Segulloki lokar ekki rétt	► Hreinsið segullokann eða skiptið um hann.
Ekki er hægt að stilla vatnshitastig	Hitastig vatnsins er of hátt eða of lágt	► Opnið alveg fyrir hornlokana. ► Athugið mismunaþrýsting milli kalda- og heitavatnslagnar (hám. 1,5 bör) ► Athugið vatnshitastig í drykkjarvatnsneti.
	Körfusía óhrein	► Hreinsið körfusíuna. → Sjá "Körfusía þrifin (veitutengd/rafdrifin)", bls. 229.
	Bakflæðisvörn í blöndunartæki stífluð	► Hreinsið stífluna eða skiptið um bakflæðisvörnina.
	Barkaslöngu víxlað fyrir heitt og kalt vatn	► Tengið barkaslöngur rétt.
Rauða ljósdíóðan blikkar 6 sinnum eftir að skolað hefur verið kveikt	Rafhlaðan nánast tóm	► Skiptið um rafhlöðu. → Sjá "Skipt um rafhlöður", bls. 230.
Rauða ljósdíóðan blikkar stöðugt, engin skolun	Rafhlaða tóm	► Skiptið um rafhlöðu. → Sjá "Skipt um rafhlöður", bls. 230.

27021605762709131 © 02-2022
970.657.00.0(00)

Viðhald

Viðhald sem rekstraraðili sinnir

Rekstraraðili getur sjálfur sinnt eftirfarandi viðhaldi.
→ Sjá notkunarleiðbeiningar 970.656.00.0.

- Virkið hreinsistillinguna með Geberit appinu
- Virkið viðvarandi skolun með Geberit appinu
- Kraninn þrifinn
- Hausinn á krananum þrifinn
- Hitastig vatnsins stillt
- Körfusían þrifin

Viðhald sem fagaðili skal annast

Fagaðilar verða að annast það viðhald sem lýst er í eftirfarandi köflum.

Viðhaldstímabil

Eftirfarandi verk skulu fara fram eftir þörfum, þó ekki sjaldnar en með því millibili sem hér kemur fram:

Verk	Hversu oft
Kraninn þrifinn	Vikulega, af notanda
Hausinn á krananum þrifinn	Mánaðarlega, af notanda
Körfusían þrifin	Árlega, af notanda eða fagaðila
Skiptið um rafhlöðu	Eftir um 200.000 skolanir, af fagaðila
Stillið hitastig vatns (hjá útfærslu með blöndunartæki án handfangs)	Eftir þörfum, af fagaðila
Breyting á heitavatnshlutfalli	Eftir þörfum, af fagaðila

Körfusía þrifin (veitutengd/ rafdrifin)

1 Lokið fyrir hornventlana.

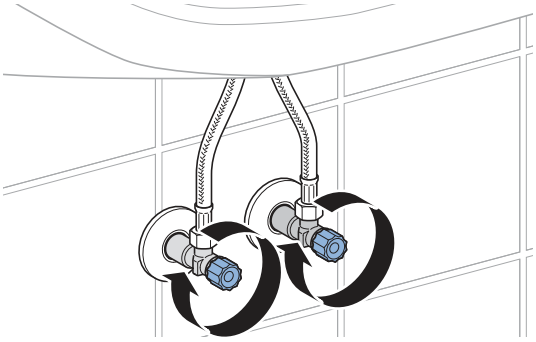

2 Losið um barkana.

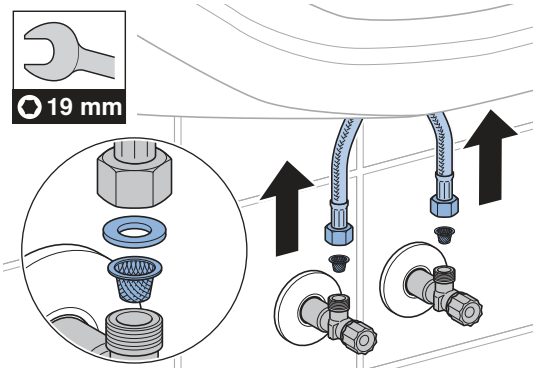

3 Hreinsið körfusíuna.

4 Tengdu barkaslöngur aftur.

5 Opnið fyrir hornventlana.

Skipt um rafhlöður

Á Geberit handlaugatækjum sem ganga fyrir rafhlöðum tæmast rafhlöðurnar eftir u.þ.b. 200.000 aðgerðir. Ef rauða ljósdíóðan blikkar í glugga innrauða skynjarans gefur það til kynna að rafhlaðan sé við það að tæmast.

Skilyrði

– Skiptarafhlaða er til staðar (6 V-litíum rafhlaða CR-P2).
– Engir hlutir eru í vaskinum.

VARÚÐ

Hætta á að brenna sig

Að brúa fjaðurtengiliðina eða rafhlöðutengingarnar getur valdið bruna eða eignaspjöllum.

► Renna verður umgjörð blöndunartækjanna á ventlablokkina í réttri stöðu.
► Setjið rafhlöðuna eingöngu á tengin í rafhlöðuhöldunni.

1 Takið handfang blöndunartækis af.

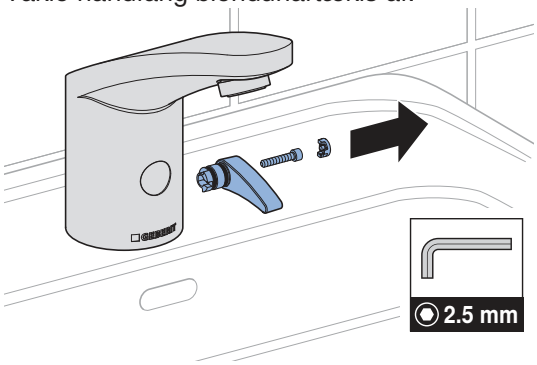

2 Blöndunartæki fjarlægð.

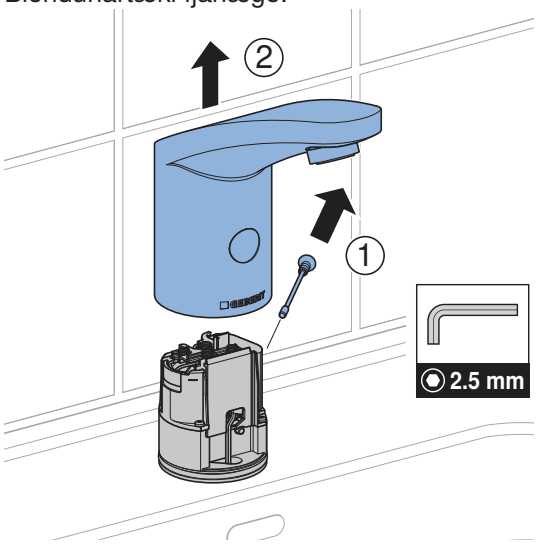

3 Takið gömlu rafhlöðurnar úr og fargið þeim með viðeigandi hætti.

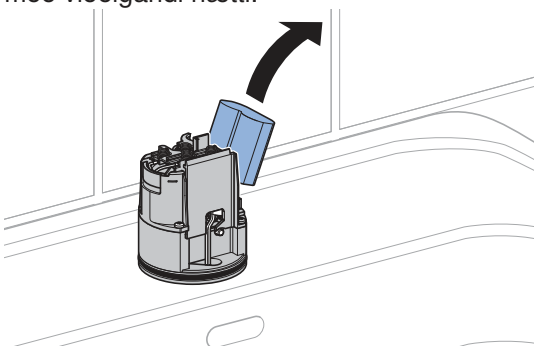

4 Setjið nýjar rafhlöður í.

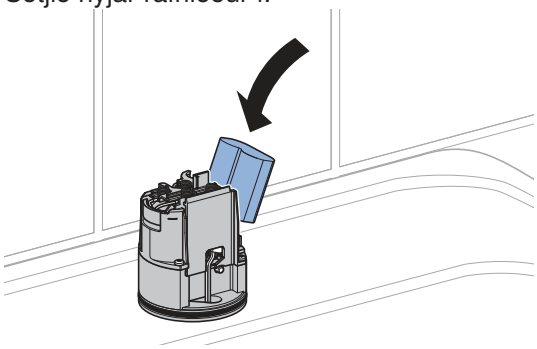

✓ Ljósdíóðan logar í 1 sekúndu.

5 Setjið svo alla hluti aftur saman í öfugri röð.

6 Farið með hendur undir handlaugatækin til að prófa hvort þau virka rétt.

27021605762709131 © 02-2022
970.657.00.0(00)

Hitastig vatns stillt (með blöndunartæki, án handfangs)

VARÚÐ

Hætta á að brenna sig

Að brúa fjaðurtengiliðina eða rafhlöðutengingarnar getur valdið bruna eða eignaspjöllum.

- ► Renna verður umgjörð blöndunartækjanna á ventlablokkina í réttri stöðu.
- ► Setjið rafhlöðuna eingöngu á tengin í rafhlöðuhöldunni.

1 Skrúfið öryggisskrúfuna úr og takið blöndunartækið af.

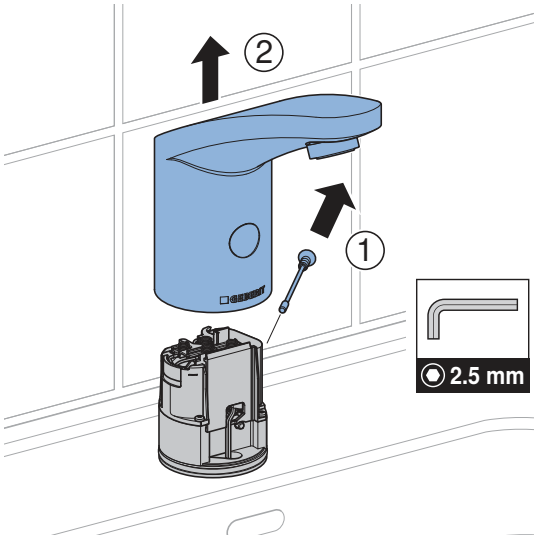

✓ Skolunarlosunin er óvirk þegar öryggisskrúfan er fjarlægð.

2 Hitastig vatnsins stillt

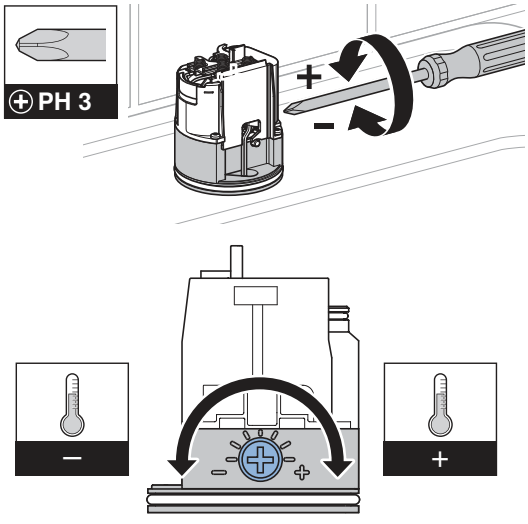

3 Setjið blöndunartækin á og skrúfið í öryggisskrúfuna.

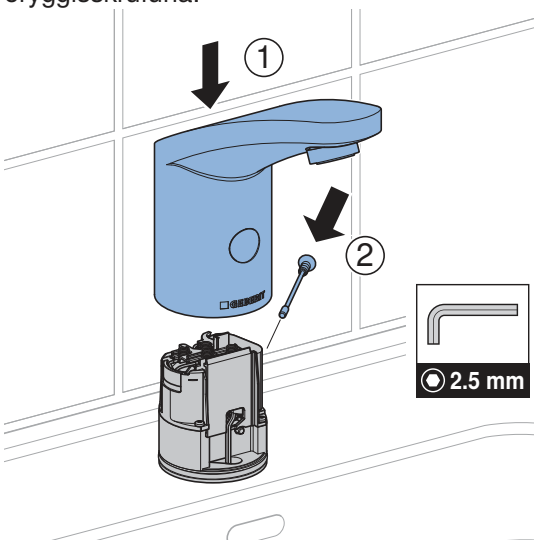

Breyting á heitavatnshlutfalli (með blöndunartækishandfangi)

Hægt er að stilla heitavatnshlutfallið valkvætt á 85 % (verksmiðjustilling) eða á 95 %. Við 85% er stillisvæði blöndunartækishandfangsins takmarkað.

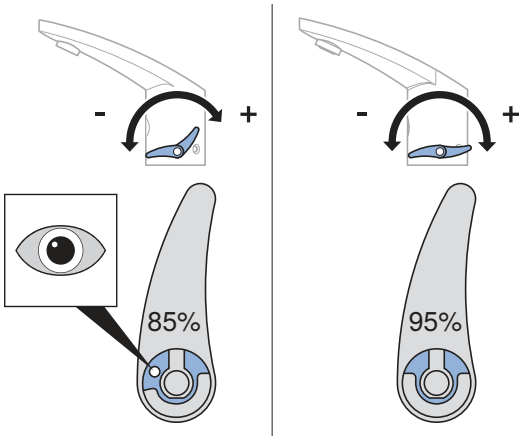

1 Takið blöndunartækishandfang af.

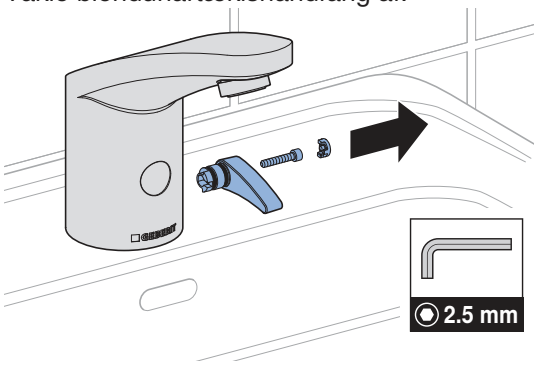

2 Takið heitavatnstakmarkarann með töng úr blöndunartækishandfanginu og snúið um 180°. Rennið O-hring í aðra grópina og setjið heitavatnstakmarkarann aftur í.

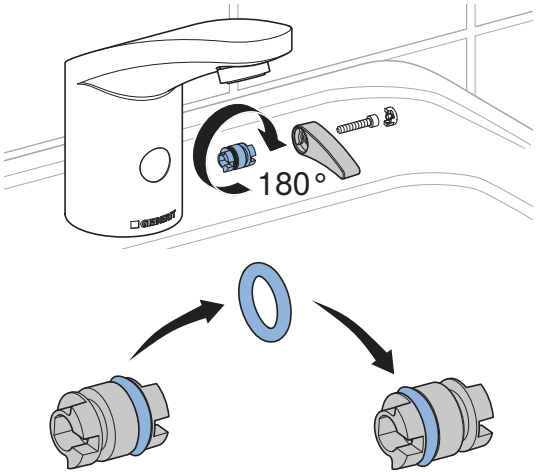

3 Setjið blöndunartækishandfangið á.

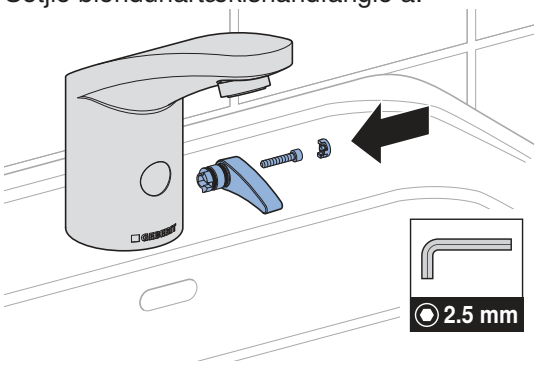

27021605762709131 © 02-2022
970.657.00.0(00)

Framkvæmið stillingar

Þessar stillingar skal fagmaður framkvæma þegar búnaðurinn er tekinn í notkun.

Hægt er að framkvæma allar aðgerðir annaðhvort með Geberit appinu eða Geberit fjarstýringunni. Ekki er hægt að framkvæma handvirkar stillingar með innrauða skynjaranum.

Stillingar með Geberit fjarstýringunni

Með Geberit fjarstýringunni eru eftirfarandi aðgerðir og stillingar í boði:

- Notkun:
  – Skolun: Framkvæmd á skolun
  – Þrif: Skolun hindruð í nokkrar mínútur
- Færibreytur og aðgerðir stilltar, → sjá töfluna „Stillingar“
- Tækisupplýsingar birtar, svo sem rýmd rafhlöðu eða útgáfa fastbúnaðar, → sjá töfluna „Upplýsingar“
- Tölulegar upplýsingar um notkun birtar → sjá töfluna „Upplýsingar“

Í eftirfarandi töflu eru númer og hugtök í dálkinum „Valmyndaratriði“ þau sömu og koma fram á skjá Geberit fjarstýringarinnar. Nánari upplýsingar er að finna í notendahandbók með Geberit fjarstýringunni.

Tafla 1: Stillingar

Valmyn-daratriði [EN] [DE]	Lýsing	Notkun	Svæði	Verks-miðjustilling
Skipanir				
20 [Valve] [Ventil]	**Skolun sett af stað** Skolar þar til skolun er hætt aftur (hám. 10 mínútur).	• Til að prófa hvort segullokinn virki rétt • Til að skola stöðnu vatni út (Stöðnun) • Til að sótthreinsa lagnirnar og blöndunartækin (> 3 mín. við > 70 °C) • Fyrir vetrartæmingu	Á = <OK> Af = <OK>	Slökkt
21 [RangeTest] [TestErfas]	**Prófun á skynjunarsvæði** Rauða ljósdíóðan blikkar um leið og fyrirstaða er á skynjunarsvæðinu. Engin skolun fer af stað. Aðgerðin er gerð óvirk eftir 90 s.	• Ef vandræði koma upp með skynjun	Á = <OK> Af = <OK>	Slökkt
22 [ResetSens] [ResetSens]	**Kvörðun á innrauðum skynjurum** Innrauðu skynjararnir eru kvarðaðir á ný. Athugaðu: Við kvörðunina mega engar hendur eða hlutir vera í handlauginni.	• Við truflanir á skynjun • Þegar umhverfið breytist (t.d. ný handlaug)	Ræsing = <OK>	–
23 [FactrySet] [Werkseinst]	**Verksmiðjustillingar** Allar aðgerðir eru endursettar á verksmiðjustillingar.	• Til að lagfæra bilanir	Ræsing = <OK>	–

Valmyn-daratriði [EN] [DE]	Lýsing	Notkun	Svæði	Verks-miðjustilling
24 [CleanMode] [Reinigung]	**Sett í þrifastillingu** Lokað er fyrir skolun í 10 mín. Hægt er að stöðva aðgerðina áður en henni lýkur með Geberit fjarstýringunni	• Til að þrífa blöndunartækin og vaskinn án þess að vatn renni	Ræsing = <OK> Stöðva = <OK>	–
Forstillingar				
30 [MainProgr] [Hauptmenü]	**Notkunarstilling** • Venjuleg notkun: Vatn rennur úr krananum svo lengi sem fyrirstaða er á skynjunarsviðinu. Hægt er að stilla stöðvunartíma (valmyndaratriði 43) eftir þörfum. • Neysluvatn sparað: Vatn rennur úr krananum í takmarkaðan tíma (valmyndaratriði 44).	• Til að draga úr vatnsnotkun	[A] = Venjuleg notkun [B] = Neysluvatn sparað	Venjuleg notkun
31 [Esaver] [E Sparen]	**Orkusparnaðarstilling** Þegar notkunartíminn er liðinn (valmyndaratriði 40) minnkar viðbragðshraði innrauða skynjarans. Ræsitíminn hefst eftir síðustu notkun.	• Til að auka endingu rafhlöðunnar	Á = [ON] Af = [OFF]	Slökkt
33 [IntFlush] [IntervSp]	**Millibilsskolun** • Notendastýrð: Skolun er framkvæmd þegar [tíminn á milli skolunar] (valmyndaratriði 42) er liðinn en tíminn á milli skolunar er endursettur við hverja notkun. Skolunartími ákvarðast af gildinu [skolunartími millibilsskolun] (valmyndaratriði 41). • Millibilsstýrð: Skolun er framkvæmd þegar [tíminn á milli skolunar] (valmyndaratriði 42) er liðinn óháð notkun. Skolunartími ákvarðast af gildinu [skolunartími millibilsskolun] (valmyndaratriði 41).	• Fyllt á vatnslásinn ef notkun er lítil • Til að skola stöðnu vatni út úr röralögninni (af hreinlætisástæðum, til að koma í veg fyrir að vatn sé of lengi óhreyft)	[0] = slökkt [1] = notendastýrð [2] = millibilsstýrð	Notendastýrður

27021605762709131 © 02-2022
970.657.00.0(00)

Valmyn-daratriði [EN] [DE]	Lýsing	Notkun	Svæði	Verks-miðjustilling
Færibreytur				
40 [ESaverT] [EnerSparZ]	**Ræsitími orkusparnaðar** Ef kveikt er á orkusparnaðarstillingunni (valmyndaratriði 31) dregur úr viðbragðshraða innrauða skynjarans þegar ræsitíminn er liðinn.	• Til að auka endingu rafhlöðunnar	6–48 klst.	6 klst.
41 [IntFlushT] [IntervSpZ]	**Skolunartími millibilsskolunar** Er virkt þegar valmyndaratriði 34 [millibilsskolun] er á [1] eða [2].	–	1–200 sek.	5 sek.
42 [IntervalT] [IntervalZ]	**Tími á milli skolunar millibilsskolunar** Er virkt þegar valmyndaratriði 34 [millibilsskolun] er á [1] eða [2].	–	1–168 klst.	24 klst.
43 [RunOnTime] [NachlaufZ]	**Biðtími** Í vinnslustillingunni venjuleg notkun (valmyndaratriði 30 = [A]) rennur vatn áfram úr krananum eftir að fyrirstaðan er farin af skynjunarsviðinu út stöðvunartímann.	• Til að hreinsa hluti	0–30 sek.	2 sek.
44 [WSaverT] [TWSparenZ]	**Gangtími neysluvatn sparað** Í vinnslustillingunni neysluvatn sparað (valmyndaratriði 30 = [B]) rennur vatn áfram úr krananum á meðan fyrirstaða er á skynjarasvæðinu en ekki lengur en gangtími neysluvatns er sparað.	• Til að draga úr vatnsnotkun • Til að láta tiltekið magn vatns renna	3–30 sek.	10 sek.
45 [DetectRng] [Erfassdis]	**Stilling skynjunarfjarlægðar** Hægt er að stilla skynjunarfjarlægðina í 5 þrepum.	• Til að fínstilla skynjun	0–4 [...] [0] = lítil fjarlægð [4] = mikil fjarlægð	1

Valmyn-daratriði [EN] [DE]	Lýsing	Notkun	Svæði	Verks-miðjustilling
46 [SensorUp] [SensOben]	**Aðgerð skynjara hér að ofan** • [Slökkt]: Slökkt er á efri innrauða skynjaranum. (Ekki getur verið slökkt á báðum innrauðu skynjurunum í einu.) • [Sjálfvirkt]: Innrauði skynjarinn stillir sjálfkrafa eftir þörfum á [hreyfiskynjun]. • [Hreyfiskynjun]: Innrauði skynjarinn nemur eingöngu hluti sem hreyfast.	• Eykur skynjunaröryggi ef um truflandi ytri áhrif er að ræða (t.d. hluti sem valda miklu endurkasti í rýminu)	[0] = slökkt [1] = sjálfvirkt [2] = hreyfiskynjun	Sjálfvirkt
47 [SensorLow] [SensUnten]	**Aðgerð skynjara hér að neðan** • [Slökkt]: Slökkt er á neðri innrauða skynjaranum. (Ekki getur verið slökkt á báðum innrauðu skynjurunum í einu.) • [Sjálfvirkt]: Innrauði skynjarinn stillir sjálfkrafa eftir þörfum á [hreyfiskynjun]. • [Hreyfiskynjun]: Innrauði skynjarinn nemur eingöngu hluti sem hreyfast.	• Eykur skynjunaröryggi ef um truflandi ytri áhrif er að ræða (t.d. hluti sem valda miklu endurkasti í rýminu)	[0] = slökkt [1] = sjálfvirkt [2] = hreyfiskynjun	Sjálfvirkt

27021605762709131 © 02-2022
970.657.00.0(00)

Tafla 2: Upplýsingar

Valmyndaratriði [EN] [DE]	Lýsing
Teljari	
50 [Days?] [SumBetrT?]	**Fjöldi notkunardaga alls** Sýnir fjölda notkunardaga frá upphafi.
51 [Uses?] [SumBenut?]	**Fjöldi notkunarskipta alls** Sýnir hversu oft búnaðurinn hefur verið notaður frá upphafi.
52 [IntFlush?] [SumIntSp?]	**Fjöldi reglulegra skolana alls** Sýnir hversu oft regluleg skolun hefur farið fram frá upphafi.
53 [↯ Days] [↯ SumBetrT]	**Fjöldi notkunardaga síðan kveikt var síðast** Sýnir fjölda notkunardaga frá því að kveikt var síðast á búnaðinum.
54 [↯ Uses] [↯ SumBenut]	**Fjöldi notkunarskipta síðan kveikt var síðast** Sýnir hversu oft búnaðurinn hefur verið notaður frá því síðast var kveikt á honum.
55 [↯ Flushes] [↯ SumSpül]	**Fjöldi reglulegra skolana síðan kveikt var síðast** Sýnir hversu oft regluleg skolun hefur farið fram frá því að kveikt var síðast á tækjunum.
Upplýsingar um tæki	
60 [TypeNo] [Modell-Nr]	**Vörunúmer** Sýnir vörunúmer innrauða skynjarans. Dæmi: [242251001] = 242.251.00.1
61 [SWVersion] [SWVersion]	**Útgáfa fastbúnaðar** Sýnir útgáfu fastbúnaðar innrauða skynjarans. Dæmi: [0312] = útgáfa 3.12
62 [SerialNo] [Serien-Nr]	**Raðnúmer** Sýnir raðnúmer innrauða skynjarans. Dæmi: 1234567
63 [ManufDate] [ProdDatum]	**Framleiðsludagur** Sýnir hvaða dag innrauði skynjarinn var framleiddur. Dæmi: [1520] = almanaksvika 15/2020
64 [TypePower] [Netz/Batt]	**Gerð rafmagns** Sýnir straumgjafa (veitustraumur eða rafhlaða). Dæmi: [0] = rafhlaða / [1] = veitustraumur
65 [Battery%] [Batterie%]	**Rafhlaða** Sýnir hleðslu rafhlöðu. Dæmi: [73] %

Stillingar með Geberit appi

Þegar Geberit app hefur verið tengt við tækið eru eftirfarandi aðgerðir og stillingar í boði:

- Notkun:
  – Skolun: Skolun sett af stað
  – Þrif: Skolun hindruð í nokkrar mínútur
- Færibreytur og aðgerðir stilltar → sjá töfluna „Stillingar“
- Tækisupplýsingar birtar, svo sem rýmd rafhlöðu eða útgáfa fastbúnaðar → sjá töfluna „Upplýsingar“
- Tölulegar upplýsingar um notkun birtar → sjá töfluna „Upplýsingar“
- Útflutningur tækjaupplýsinga og tölulegra gilda
- Villuboð birt
- Uppfærslur á fastbúnaði framkvæmdar
- Vistun og miðlun forstillinga

Hægt er að vista stillingarnar sem forstillingar í Geberit appinu og færa þær yfir í önnur tæki.

Tafla 3: Stillingar

Valmyndaratriði	Lýsing	Notkun	Svæði	Verks-miðjustilling
Notkun				
[Skolun]	**Skolun sett af stað** Skolar þar til skolun er hætt aftur (hám. 10 mínútur).	• Til að prófa hvort segullokinn virkar rétt • Til að skola stöðnu vatni út (vatn of lengi óhreyft) • Til að sótthreinsa lagnirnar og blöndunartækin (> 3 mín. við > 70 °C) • Fyrir vetrartæmingu	Kveikt/slökkt	–
[Þrif]	**Sett í þrifastillingu** Lokað er fyrir skolun á meðan á [hreinsunartímanum] stendur.	• Til að þrífa blöndunartækin og vaskinn án þess að vatn renni	Kveikt/slökkt	–
	[Hreinsunartími]	–	1–20 mín.	10 mín.

27021605762709131 © 02-2022
970.657.00.0(00)

Valmyndaratriði	Lýsing	Notkun	Svæði	Verks-miðjustilling
Tækjastillingar				
[Millibilsskolun]	**Millibilsskolun** • Notendastýrð: Skolun er sett af stað að liðnum [tímanum á milli skolunar] en tíminn á milli skolunar er endursettur við hverja notkun. Skolunartími er ákvarðaður með gildinu [skolunartími]. • Millibilsstýrð: Skolun er sett af stað að liðnum [tímanum á milli skolunar] óháð notkun. Skolunartími er ákvarðaður með gildinu [skolunartími]. • Mismunarskolun: Skolun er sett af stað að liðnum [tímanum á milli skolunar] óháð notkun. Ef þegar hefur verið skolað innan [tímans milli skolunar] er aðeins skolað með því sem nemur mismuninum gagnvart [skolunartímanum].	• Fyllt á vatnslásinn ef notkun er lítil • Til að skola stöðnu vatni út úr röralögninni (af hreinlætisástæðum, til að koma í veg fyrir að vatn sé of lengi óhreyft)	[Slökkt], [notenda-stýrt], [millibils-stýrt], [mismun-arskolun]	[Noten-dastýrt]
	[Skolunartími]	–	1–200 sek.	5 sek.
	[Tími á milli skolunar]	–	1–168 klst.	24 klst.
[Notkunarstilling]	**Notkunarstillingu breytt** • Venjuleg notkun: Vatn rennur úr krananum svo lengi sem fyrirstaða er á skynjunarsviðinu. Ef nauðsyn krefur er hægt að stilla [biðtíma]. • Neysluvatn sparað: Vatn rennur úr krananum svo lengi sem fyrirstaða er á skynjunarsvæðinu, en ekki lengur en [hám. skolunartími] segir fyrir um.	• Til að draga úr vatnsnotkun	[Venjuleg notkun] eða [neysluvatn sparað]	[Venjuleg notkun]
	[Biðtími]	–	0–30 sek.	2 sek.
	[Hám. skolunartími]	–	3–30 sek.	10 sek.

27021605762709131 © 02-2022
970.657.00.0(00)

Valmyndaratriði	Lýsing	Notkun	Svæði	Verks-miðjustilling
[Skynjunarsvæði]	**Prófun á skynjunarsvæði** Sýnir hvenær skynjarinn skynjar notkun. Hægt er að kvarða skynjarann að nýju ef truflanir á skynjun koma upp eða umhverfið breytist. Umhverfið er þá endurmetið.	• Ef vandræði koma upp með skynjun	Sjálfvirkt	–
	[Skynjunarsvæði]	• Til að fínstilla skynjun	Lítil yfir í langa fjarlægð [0–4]	Meðal-fjarlægð [1]
	[Skynjari kvarðaður að nýju] Athugið: Meðan á kvörðuninni stendur mega engar hendur eða hlutir vera í handlauginni.	• Við truflanir á skynjun • Þegar umhverfið breytist (t.d. ný handlaug)	[Hefjið kvörðun]	–
[Skynjari að ofan]	**Kveikt á skynjara að ofan** • [Slökkt]: Slökkt er á efri innrauða skynjaranum. (Ekki getur verið slökkt á báðum innrauðu skynjurunum í einu.) • [Sjálfvirkt]: Innrauði skynjarinn stillir sjálfkrafa eftir þörfum á [hreyfiskynjun]. • [Hreyfiskynjun]: Innrauði skynjarinn nemur eingöngu hluti sem hreyfast.	• Eykur skynjunaröryggi ef um truflandi ytri áhrif er að ræða (t.d. hluti sem valda miklu endurkasti í rýminu)	[Slökkt], [sjálfvirkt], [hreyfisk-ynjun]	[Sjálfvirkt]
[Skynjari að neðan]	**Kveikt á skynjara að neðan** • [Slökkt]: Slökkt er á neðri innrauða skynjaranum. (Ekki getur verið slökkt á báðum innrauðu skynjurunum í einu.) • [Sjálfvirkt]: Innrauði skynjarinn stillir sjálfkrafa eftir þörfum á [hreyfiskynjun]. • [Hreyfiskynjun]: Innrauði skynjarinn nemur eingöngu hluti sem hreyfast.	• Eykur skynjunaröryggi ef um truflandi ytri áhrif er að ræða (t.d. hluti sem valda miklu endurkasti í rýminu)	[Slökkt], [sjálfvirkt], [hreyfisk-ynjun]	[Sjálfvirkt]
[Orkusparnaður]	**Sett í orkusparnaðarstillingu** Þegar [ræsitíminn] er liðinn minnkar viðbragðshraði innrauða skynjarans. [Ræsitíminn] hefst eftir síðustu notkun.	• Til að auka endingu rafhlöðunnar	Kveikt/slökkt	Slökkt
	[Ræsitími]	–	6–48 klst.	6 klst.

27021605762709131 © 02-2022
970.657.00.0(00)

Valmyndaratriði	Lýsing	Notkun	Svæði	Verks-miðjustilling
[Rúmmálsstreymi]	**Rúmmálsstreymi** Til þess að geta reiknað út vatnsnotkun þarf að tilgreina rúmmálsstreymi við skolun. Rúmmálsstreymið ræðst af hausnum á krananum. Þegar skipt er um hausinn á krananum verður að breyta rúmmálsstreyminu til samræmis.	• Til að reikna út vatnsnotkun fyrir tölfræðieiginleika	1,3 l/mín. 1,9 l/mín. 3,8 l/mín. 6 l/mín. 0,5–7 l/mín. (skilgreint af notanda)	6 l/mín.
[Vista sem forstillingu]	**Forstillingar** Núverandi stillingar vistast í appinu og þannig má yfirfæra þær á önnur tæki.	• Til að taka fleiri tæki í notkun með sömu stillingum	–	–
[Verksmiðjustillingar]	**Verksmiðjustillingar** Allar aðgerðir eru endursettar á verksmiðjustillingar.	• Til að lagfæra bilanir	–	–

4 / 4

Tafla 4: Upplýsingar

Valmyndaratriðið Geberit app	Lýsing
[Nafn] og [lykilorð]	Hægt er að velja nafn og lykilorð fyrir hvert tæki fyrir sig.
Upplýsingar	
[Vörunúmer]	Sýnir vörunúmer blöndunartækisins.
[Útgáfa fastbúnaðar]	Sýnir útgáfu fastbúnaðar innrauða skynjarans.
[Raðnúmer]	Sýnir raðnúmer innrauða skynjarans.
[Framleiðsludagur]	Sýnir hvaða dag innrauði skynjarinn var framleiddur.
[Gerð rafmagns]	Sýnir straumgjafa (veitustraumur eða rafhlaða).
Tölulegar upplýsingar	
[Tölulegar upplýsingar]	Birtir ýmsar upplýsingar, svo sem um hversu oft búnaðurinn hefur verið notaður eða um vatnsnotkun á tilteknu tímabili.
Teljari	
[Notkunardagar alls]	Sýnir fjölda notkunardaga frá upphafi.
[Notkunardagar frá því síðast var hleypt á straumi]	Sýnir fjölda notkunardaga frá því að kveikt var síðast á búnaðinum.
[Notkunarskipti alls]	Sýnir hversu oft búnaðurinn hefur verið notaður frá upphafi.
[Notkun síðan síðast var kveikt]	Sýnir hversu oft búnaðurinn hefur verið notaður frá því síðast var kveikt á honum.
[Skolanir alls]	Sýnir hversu oft hefur verið skolað frá því búnaðurinn var tekinn í notkun.
[Skolanir síðan síðast var kveikt]	Sýnir hversu oft hefur verið skolað frá því síðast var kveikt á búnaðinum.
[Regluleg skolun alls]	Sýnir hversu oft regluleg skolun hefur farið fram frá upphafi.
[Reglulegar skolanir síðan síðast var kveikt]	Sýnir hversu oft regluleg skolun hefur farið fram frá því að kveikt var síðast á tækjunum.

Förgun

Innihaldsefni

Vara þessi uppfyllir kröfur tilskipunar 2011/65/ESB um takmarkanir á notkun tiltekinna, hættulegra efna í rafbúnaði og rafeindabúnaði (RoHS).

Förgun raf- og rafeindabúnaðarúrgangs



Táknið með yfirstrikuðu sorptunnunni á hjólum merkir að ekki má fleygja raf- og rafeindabúnaðarúrgangi með venjulegu heimilissorpi, heldur skal flokka hann og skila honum til förgunar. Notendum ber lögum samkvæmt að skila úr sér gengnum búnaði til viðeigandi förgunar hjá opinberum förgunaraðila, söluaðila eða Geberit. Ýmsum söluaðilum raf- og rafeindabúnaðar er skylt að taka við raf- og rafeindabúnaðarúrgangi án endurgjalds. Til að skila búnaði til Geberit skal hafa samband við þar til bæran sölu- eða þjónustuaðila.

Rafgeyma og rafhlöður sem búnaðurinn umlykur ekki og perur sem hægt er að taka úr búnaðinum án þess að eyðileggja þær skal fjarlægja úr búnaðinum áður en honum er skilað til förgunar.

Ef persónuupplýsingar eru vistaðar í úr sér gengna búnaðinum bera notendur sjálfir ábyrgð á að eyða þeim áður en búnaðinum er skilað til förgunar.

27021605762709131 © 02-2022
970.657.00.0(00)

Bezpieczeństwo

O niniejszym dokumencie

Niniejszy dokument zawiera informacje dotyczące profesjonalnego serwisu następujących produktów:

- Bateria umywalkowa Geberit typ 185, zasilanie sieciowe lub bateryjne
- Bateria umywalkowa Geberit typ 186, zasilanie sieciowe lub bateryjne

Ten dokument dotyczy modelu tych baterii umywalkowych z interfejsem Bluetooth®. Te baterie umywalkowe posiadają na tabliczce znamionowej oznaczenie „IWT-07-A” oraz logo Geberit Connect.

Przeznaczenie

Tylko osoby wykwalifikowane mogą przeprowadzać konserwację produktu lub go naprawiać. Osoba wykwalifikowana to osoba, która dzięki swojemu wykształceniu, odbytym szkoleniom i / lub zdobytemu doświadczeniu potrafi rozpoznawać ryzyka i zagrożenia, występujące w trakcie użytkowania produktu.

Użycie zgodne z przeznaczeniem

Baterie umywalkowe Geberit typu 185 i 186 przeznaczone są do pobierania wody. Każde inne zastosowanie jest traktowane jako niezgodne z przeznaczeniem. Geberit nie ponosi odpowiedzialności za skutki wynikające z zastosowania urządzenia niezgodnie z przeznaczeniem.

Objaśnienia wskazówek ostrzegawczych

Wskazówki ostrzegawcze są umieszczane w miejscu, w którym może wystąpić niebezpieczeństwo.

Wskazówki ostrzegawcze są skonstruowane w następujący sposób:

OSTRZEŻENIE
Rodzaj i źródło niebezpieczeństwa
Ewentualne skutki, które mogą wystąpić w razie nieprzestrzegania niebezpieczeństwa.

► Czynności pozwalające na uniknięcie niebezpieczeństwa.

Aby zwrócić uwagę na ważne informacje i ryzyko resztkowe we wskazówkach ostrzegawczych, stosowane są następujące hasła ostrzegawcze.

Symbol	Hasło ostrzegawcze i znaczenie
	OSTROŻNIE Hasło ostrzegawcze oznacza zagrożenie o niskim stopniu ryzyka, które – jeśli nie zostanie wyeliminowane – może doprowadzić do lekkich lub średnich obrażeń.
	Jest oznaczone tylko symbolem. Wskazuje na ważną informację

Wskazówki dotyczące bezpieczeństwa

Niepoprawnie wykonane prace konserwacyjne lub naprawy mogą spowodować uszkodzenia lub zakłócenia w działaniu produktu.

- Do naprawy używać tylko oryginalnych części zamiennych.
- Nie dokonywać zmian w produkcie ani nie wykonywać dodatkowych instalacji.

27021605762709131 © 02-2022
970.657.00.0(00)

Opis produktu

Budowa

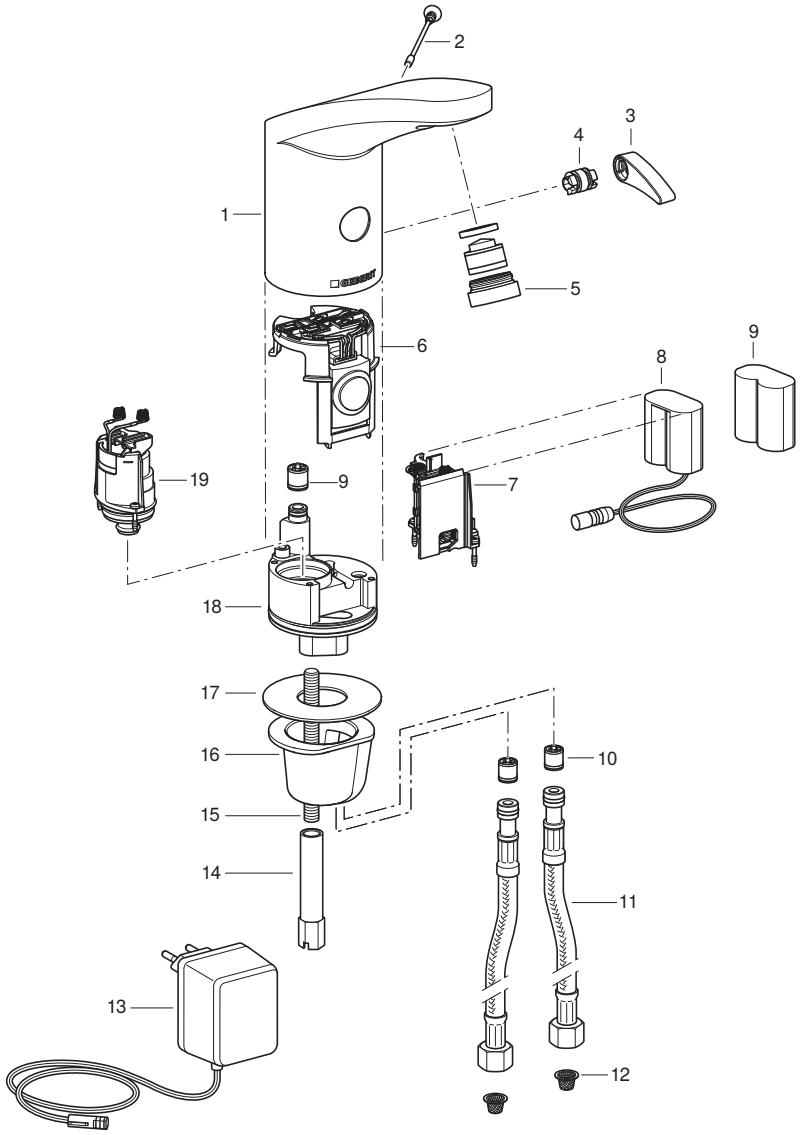

1 Korpus baterii
2 Śruba blokująca
3 Dźwignia mieszacza
4 Ogranicznik ciepłej wody
5 Regulator strumienia
6 Czujnik podczerwieni
7 Kieszeń na baterie
8 Adapter elektryczny (zasilanie sieciowe)
9 Bateria (zasilanie bateryjne)
10 Zawór zwrotny
11 Wężyk podłączeniowy
12 Filtr koszyczkowy
13 Zasilacz (zasilanie sieciowe)
14 Długa nakrętka
15 Pręt gwintowany
16 Tuleja mocująca
17 Uszczelka płaska
18 Korpus zaworu
19 Zawór elektromagnetyczny

Dane techniczne

	Zasilanie sieciowe	Zasilanie bateryjne[1)]
Napięcie znamionowe	230 V AC	–
Częstotliwość sieciowa	50 Hz	–
Napięcie robocze	12 V AC	6 V DC
Typ baterii	–	CR-P2 (6 V)
Ciśnienie robocze	0,5–8 bar	0,5–8 bar
Temperatura otoczenia	1-40 °C	
Maksymalna temperatura wody	60 °C	
Maksymalna krótkotrwała temperatura wody	90 °C	
Przepływ przy ciśnieniu 3 bar[2)]	6 l/min	
Technologia radiowa	Bluetooth® Low Energy[3)]	
Zakres częstotliwości	2400–2483,5 MHz	
Maksymalna moc wyjściowa	4 dBm	

1) Żywotność baterii wystarcza na ok. 200 000 uruchomień.

2) Regulatory strumienia z ogranicznikiem przepływu 1,3 l/min, 1,9 l/min lub 3,8 l/min dostępne są jako akcesoria.

3) Marka Bluetooth® i jej logo są własnością firmy Bluetooth SIG, Inc., a Geberit może z nich korzystać po uzyskaniu licencji.

Uproszczona deklaracja zgodności EU

Niniejszym Geberit International AG oświadcza, że typ urządzenia radiowego bateria umywalkowa Geberit typ 185 i 186 z zasilaniem sieciowym, bateryjnym lub generatorowym jest zgodny z dyrektywą 2014/53/UE.

Pełny tekst deklaracji zgodności UE jest dostępny pod następującym adresem internetowym: https://doc.geberit.com/970893000.pdf

27021605762709131 © 02-2022
970.657.00.0(00)

Obsługa

Aplikacje Geberit

Do obsługi, nastaw i konserwacji dostępne są różne aplikacje Geberit. Aplikacje komunikują się poprzez interfejs Bluetooth® z urządzeniem.

Aplikacje Geberit na smartfony z systemem Android i iOS są dostępne bezpłatnie w odpowiednim sklepie z aplikacjami.

Nawiązywanie połączenia z urządzeniem

► Zeskanować kod QR i postępować według instrukcji na stronie internetowej.

Geberit Apps

https://gbrt.io/dsvFD00

Ustawienia ręczne za pomocą czujnika podczerwieni

W urządzeniach z interfejsem Bluetooth® nie można wprowadzać ustawień ręcznych za pomocą czujnika podczerwieni. Wszystkie ustawienia można wprowadzać w aplikacji Geberit.

Usuwanie usterek

Usterka	Przyczyna	Usuwanie
Zbyt słaby strumień wody	Zanieczyszczony regulator strumienia	► Wyczyścić regulator strumienia. → Patrz instrukcja obsługi.
	Zanieczyszczony filtr koszyczkowy	► Wyczyścić filtr koszyczkowy. → Patrz „Czyszczenie filtra koszyczkowego (sieć/bateria)”, strona 250.
	Zbyt niskie ciśnienie	► Sprawdzić ciśnienie (0,5–8 bar).
Spłukiwanie nie uruchamia się	Zbyt niskie ciśnienie	► Sprawdzić ciśnienie (0,5–8 bar).
	Brak zasilania	► Sprawdzić zasilanie.
	Zasilacz uszkodzony	► Wymienić zasilacz.
	Przewód między zasilaczem a adapterem elektrycznym jest rozłączony	► Sprawdzić połączenie przewodowe.
	Baterie są zużyte	► Wymienić baterię. → Patrz „Wymiana baterii”, strona 251.
	Bieguny lub styki baterii uległy korozji	► Wyczyścić styki baterii lub wymienić ją. → Patrz „Wymiana baterii”, strona 251.
	Nieprawidłowo założona bateria	► Prawidłowo założyć baterię.
	Zanieczyszczony lub zatkany regulator strumienia	► Wyczyścić regulator strumienia. → Patrz instrukcja obsługi.
	Zanieczyszczony lub zatkany filtr koszyczkowy	► Wyczyścić filtr koszyczkowy. → Patrz „Czyszczenie filtra koszyczkowego (sieć/bateria)”, strona 250.
	Brak lub uszkodzenie śruby blokującej	► Włożyć lub wymienić śrubę blokującą.
	Bateria w trybie czyszczenia	► Zaczekać na zakończenie trybu czyszczenia (ok. 10 min).
	Nieprawidłowo ustawiony zasięg wykrywania	► Zoptymalizować zasięg wykrywania. → Patrz „Wprowadzanie ustawień”, strona 254.
	Porysowane lub zanieczyszczone okienko czujnika podczerwieni	► Wyczyścić okienko czujnika podczerwieni lub wymienić czujnik podczerwieni.
	Uszkodzony czujnik podczerwieni lub zanieczyszczone styki	► Wyczyścić styki lub wymienić czujnik podczerwieni.
	Uszkodzony zawór elektromagnetyczny lub zanieczyszczone styki	► Wyczyścić styki lub wymienić zawór elektromagnetyczny.
Woda płynie cały czas	Ciśnienie za wysokie	► Sprawdzić ciśnienie (0,5–8 bar).
	Uszkodzony czujnik podczerwieni	► Wymienić czujnik podczerwieni.
	Błędny tryb pracy czujnika	► Dopasować ustawienia czujnika.→ Patrz „Wprowadzanie ustawień”, strona 254.
	Uszkodzony zawór elektromagnetyczny	► Wymienić zawór elektromagnetyczny.
	Zakłócające przedmioty w obszarze wykrywania	► Usunąć przedmioty z obszaru wykrywania. ► Ponownie skalibrować czujnik podczerwieni. → Patrz „Wprowadzanie ustawień”, strona 254.

27021605762709131 © 02-2022
970.657.00.0(00)

Usterka	Przyczyna	Usuwanie
Woda stale płynie i zatrzymuje się, gdy w obszarze wykrywania pojawia się obiekt	Zamienione bieguny styków sprężynowych między czujnikiem podczerwieni i zaworem elektromagnetycznym	► Sprawdzić połączenie wtykowe.
Woda płynie niezamierzenie, za wcześnie lub za późno	Zanieczyszczone lub mokre okienko czujnika podczerwieni	► Wyczyścić lub wysuszyć okienko czujnika podczerwieni.
	Porysowane okienko czujnika podczerwieni	► Wyczyścić okienko czujnika podczerwieni lub wymienić czujnik podczerwieni.
	Nieprawidłowo ustawiony zasięg wykrywania	► Zoptymalizować zasięg wykrywania. → Patrz „Wprowadzanie ustawień”, strona 254.
	Działanie czujnika podczerwieni jest zakłócane przez wpływ otoczenia (lustra, metalowe powierzchnie, szklana umywalka itd.)	► Ponownie skalibrować czujnik podczerwieni. → Patrz „Wprowadzanie ustawień”, strona 254.
Woda płynie, chociaż śruba blokująca została wyjęta	Uszkodzony czujnik podczerwieni	► Wymienić czujnik podczerwieni.
Woda cieknie z korpusu baterii	Uszkodzone uszczelki	► Sprawdzić przepływ wody i wymienić uszczelki.
	Zawór elektromagnetyczny nie zamyka się prawidłowo	► Oczyścić lub wymienić zawór elektromagnetyczny.
Nie można ustawić temperatury wody	Za wysoka lub za niska temperatura wody	► Całkowicie otworzyć zawory kątowe. ► Różnica ciśnienia między przewodem ciepłej i zimnej wody (maks. 1,5 bar) ► Sprawdzić temperatury wody w sieci wody pitnej.
	Zanieczyszczony filtr koszyczkowy	► Wyczyścić filtr koszyczkowy. → Patrz „Czyszczenie filtra koszyczkowego (sieć/bateria)”, strona 250.
	Zablokowany zawór zwrotny w korpusie baterii	► Usunąć blokadę lub wymienić zawór zwrotny.
	Wężyki podłączeniowe ciepłej i zimnej wody zamienione miejscami	► Prawidłowo podłączyć wężyki podłączeniowe.
Czerwona kontrolka miga 6 razy po uruchomieniu spłukiwania	Bateria niemal całkowicie zużyta	► Wymienić baterię. → Patrz „Wymiana baterii”, strona 251.
Czerwona kontrolka mika stale, brak uruchamiania spłukiwania	Bateria jest zużyta	► Wymienić baterię. → Patrz „Wymiana baterii”, strona 251.

27021605762709131 © 02-2022
970.657.00.0(00)

Serwis

Serwis przez użytkownika

Użytkownik może wykonać następujące prace serwisowe. → Patrz instrukcja obsługi 970.656.00.0.

- Aktywacja trybu czyszczenia za pomocą aplikacji Geberit
- Aktywacja strumienia ciągłego za pomocą aplikacji Geberit
- Czyszczenie korpusu baterii
- Czyszczenie regulatora strumienia
- Regulacja temperatury wody
- Czyszczenie filtra koszyczkowego

Serwis przez osobę wykwalifikowaną

Prace serwisowe opisane w poniższych rozdziałach mogą być wykonywane tylko przez osoby wykwalifikowane.

Częstotliwość konserwacji

Poniższe czynności należy wykonywać w razie potrzeby lub najpóźniej w podanych terminach.

Czynność	Częstotliwość
Czyszczenie korpusu baterii	Raz w tygodniu, przez użytkownika
Czyszczenie regulatora strumienia	Raz w miesiącu, przez użytkownika
Czyszczenie filtra koszyczkowego	Raz w roku, przez użytkownika lub osobę wykwalifikowaną
Wymiana baterii	Po ok. 200 000 spłukań, przez osobę wykwalifikowaną
Regulacja temperatury wody (w przypadku modelu z mieszaczem bez uchwytu)	W razie potrzeby, przez osobę wykwalifikowaną
Zmiana ilości ciepłej wody	W razie potrzeby, przez osobę wykwalifikowaną

Czyszczenie filtra koszyczkowego (sieć/bateria)

1 Zamknąć zawory kątowe.

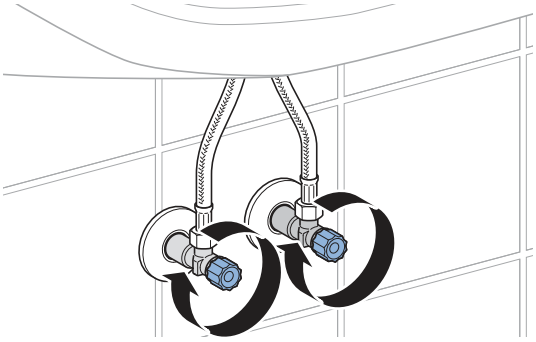

2 Odczepić wężyki zbrojone.

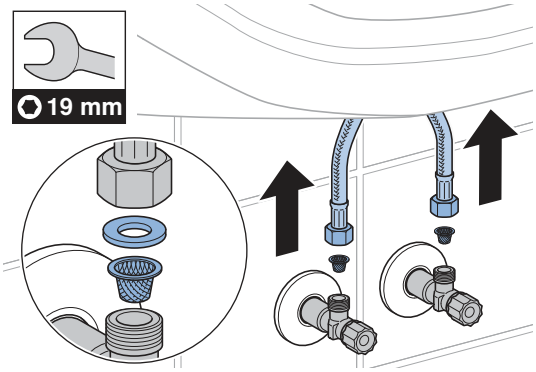

3 Wyczyścić filtr koszyczkowy.

4 Podłączyć ponownie wężyki zbrojone.

5 Otworzyć zawory kątowe.

27021605762709131 © 02-2022
970.657.00.0(00)

Wymiana baterii

W przypadku baterii umywalkowych Geberit z zasilaniem bateryjnym baterie są zużyte po ok. 200 000 uruchomień. Miganie czerwonej kontrolki w okienku czujnika podczerwieni wskazuje na to, że bateria wkrótce się wyczerpie.

Warunek

– Bateria zamienna (bateria litowa 6 V CR-P2).

– W umywalce nie ma żadnych przedmiotów.

OSTROŻNIE

Niebezpieczeństwo poparzenia

Mostkowanie styków sprężynowych lub styków baterii może spowodować oparzenia lub szkody materialne.

► Korpus baterii zakładać na korpus zaworu tylko w przewidzianym do tego położeniu.

► Baterię ustawić tylko na stykach w gnieździe baterii.

1 Zdemontować dźwignię mieszacza.

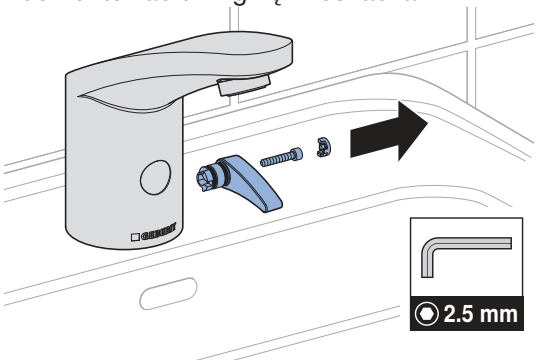

2 Zdemontować korpus baterii.

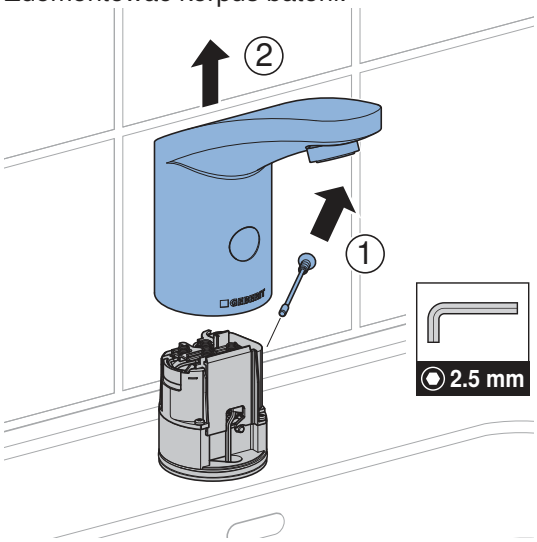

3 Wyjąć i właściwie zutylizować zużyte baterie.

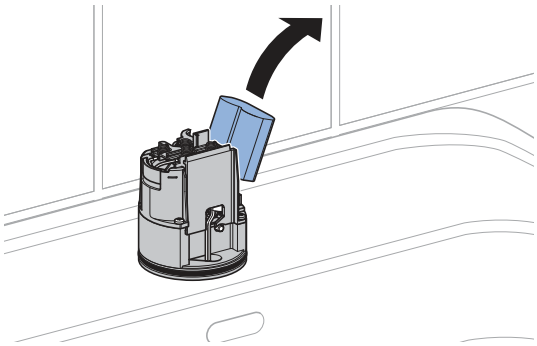

4 Włożyć nowe baterie.

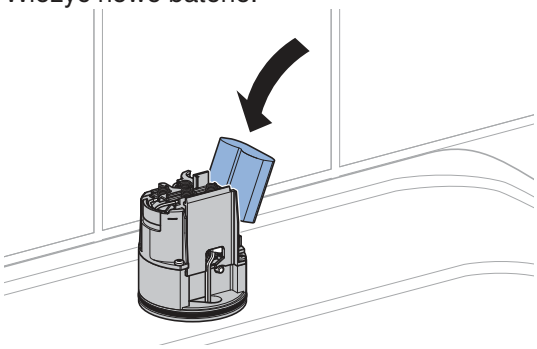

✓ Kontrolka świeci się przez 1 sekundę.

5 Ponownie zamontować wszystkie części w odwrotnej kolejności.

6 W celu kontroli działania przytrzymać rękę pod baterią umywalkową.

Regulacja temperatury wody (z mieszaczem, bez uchwytu)

OSTROŻNIE

Niebezpieczeństwo poparzenia

Mostkowanie styków sprężynowych lub styków baterii może spowodować oparzenia lub szkody materialne.

- ► Korpus baterii zakładać na korpus zaworu tylko w przewidzianym do tego położeniu.
- ► Baterię ustawić tylko na stykach w gnieździe baterii.

1 Wykręcić śrubę blokującą i zdemontować korpus baterii.

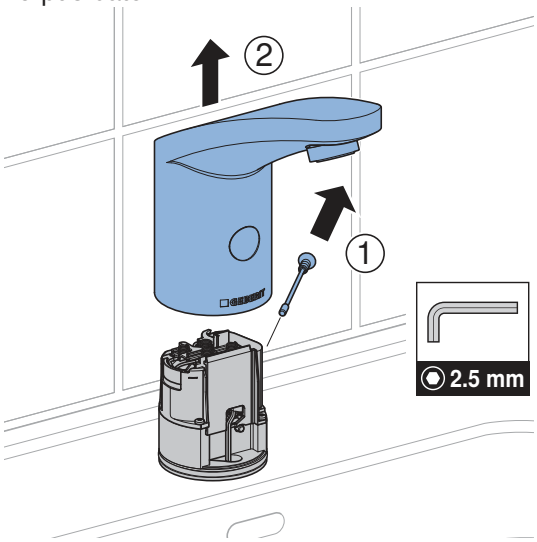

✓ Przy zdemontowanej śrubie blokującej uruchamianie spłukiwania jest wyłączone.

2 Wyregulować temperaturę wody.

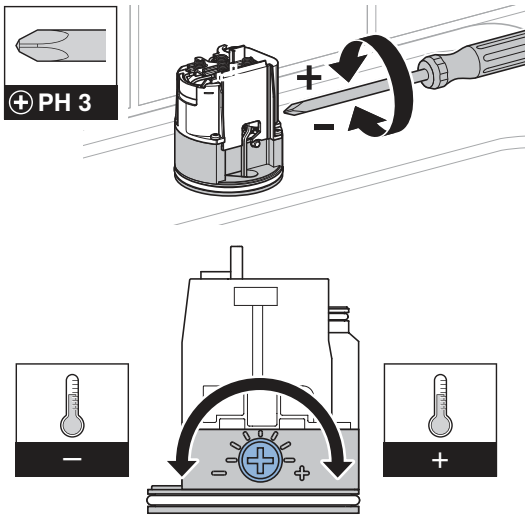

3 Zamontować korpus baterii i wkręcić śrubę blokującą.

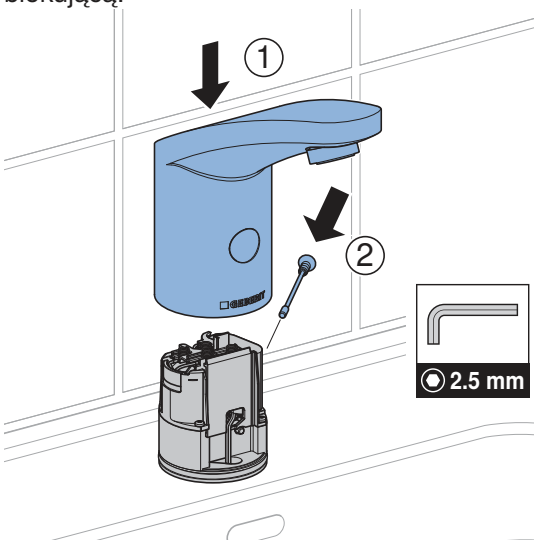

27021605762709131 © 02-2022
970.657.00.0(00)

Zmiana ilości ciepłej wody (za pomocą dźwigni mieszacza)

Ilość ciepłej wody można ustawić na 85% (ustawienia fabryczne) lub 95%. W przypadku 85% zakres nastawy dźwigni mieszacza jest ograniczony.

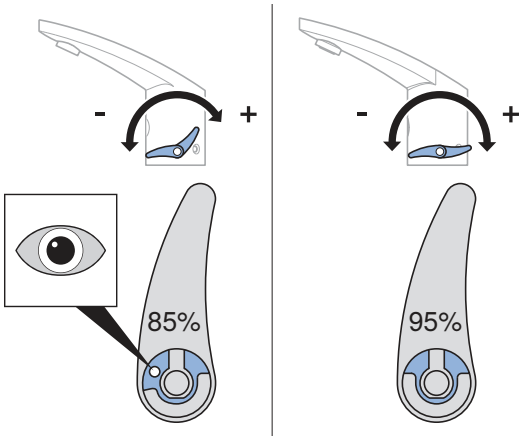

1 Zdemontować dźwignię mieszacza.

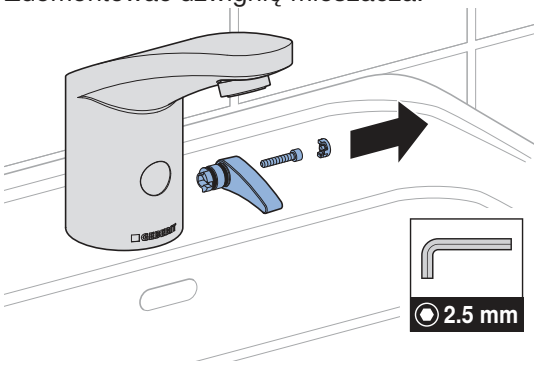

2 Wyjąć ogranicznik wody ciepłej z dźwigni mieszacza za pomocą szczypiec i obrócić o 180°. Przesunąć o-ring w drugi rowek i z powrotem włożyć ogranicznik wody ciepłej.

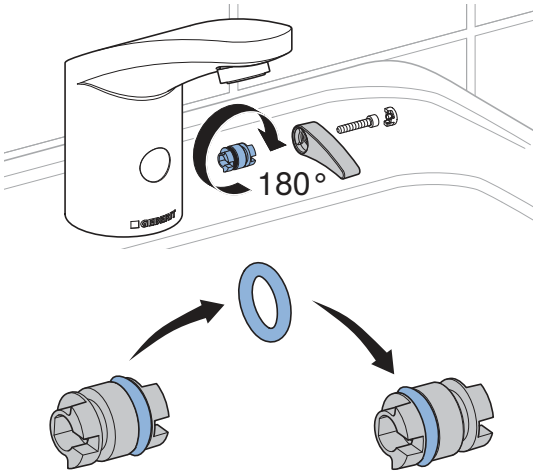

3 Zamontować dźwignię mieszacza.

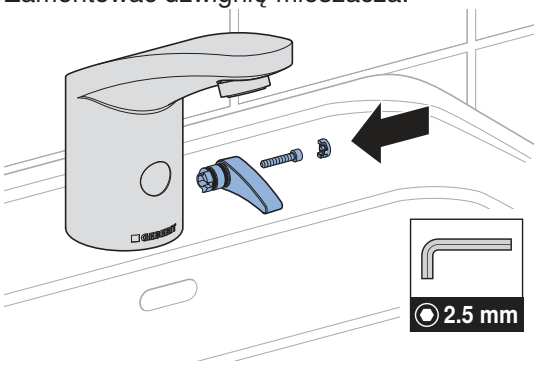

Wprowadzanie ustawień

Te ustawienia powinna wprowadzić osoba wykwalifikowana podczas uruchamiania.

Wszystkie funkcje lub ustawienia można wprowadzać w aplikacji Geberit lub Geberit Service-Handy. Wprowadzanie ustawień ręcznych za pomocą czujnika podczerwieni nie jest możliwe.

Ustawianie za pomocą Geberit Service-Handy

Pilot serwisowy Geberit Service-Handy oferuje następujące funkcje i ustawienia:

- Obsługa:
  – Spłukiwanie: Uruchamianie spłukiwania
  – Czyszczenie: dezaktywacja uruchamiania spłukiwania na kilka minut
- Ustawianie parametrów i funkcji → patrz tabela „Ustawienia”
- Wyświetlanie informacji o urządzeniu np. pojemności baterii lub wersji oprogramowania sprzętowego → patrz tabela „Informacje”
- Wyświetlanie wartości statycznych dotyczących użytkowania → patrz tabela „Informacje”

Numery i hasła w kolumnie „Pozycja menu” w poniższej tabeli odpowiadają wskazaniu na Geberit Service-Handy. Dokładniejsze informacje na ten temat znajdują się w instrukcji użytkowania Geberit Service-Handy.

Tabela 1: Ustawienia

Pozycja menu [EN] [DE]	Opis	Zastosowanie	Zakres	Ustawienia fabryczne
Polecenia				
20 [Valve] [Ventil]	**Uruchomienie wypływu** Spłukiwanie trwa do ponownego zatrzymania (maks. 10 min).	• Do kontroli działania zaworu elektromagnetycznego • Do spłukiwania stojącej wody (stagnacja) • Do dezynfekcji pionu i baterii (> 3 min przy > 70 °C) • Do opróżniania zimowego	Wł. = <OK> Wył. = <OK>	Wył.
21 [RangeTest] [TestErfas]	**Kontrola obszaru wykrywania** Gdy tylko jakiś przedmiot znajdzie się w obszarze wykrywania, czerwona kontrolka miga. Spłukiwanie nie zostaje uruchomione. Funkcja zostaje wyłączona po 90 s.	• W przypadku problemów z wykrywaniem użytkownika	Wł. = <OK> Wył. = <OK>	Wył.
22 [ResetSens] [ResetSens]	**Kalibracja czujników podczerwieni** Czujniki podczerwieni zostaną ponownie skalibrowane. Wskazówka: Podczas kalibracji w umywalce nie należy trzymać rąk ani żadnych przedmiotów.	• W przypadku zakłóceń przy wykrywaniu • W przypadku zmiany w otoczeniu (np. nowa umywalka)	Start = <OK>	–

27021605762709131 © 02-2022
970.657.00.0(00)

Pozycja menu [EN] [DE]	Opis	Zastosowanie	Zakres	Ustawienia fabryczne
23 [FactrySet] [Werkseinst]	**Ustawienia fabryczne** Wszystkie funkcje są resetowane do ustawień fabrycznych.	• Do usuwania zakłóceń w działaniu	Start = <OK>	–
24 [CleanMode] [Reinigung]	**Uruchamianie trybu czyszczenia** Uruchamianie spłukiwania zostaje wstrzymane na 10 min. Funkcję można wcześniej zatrzymać poprzez ponowne połączenie z Geberit.	• Do czyszczenia baterii i umywalki bez puszczania wody	Start = <OK> Stop = <OK>	–
Programy				
30 [MainProgr] [Hauptmenü]	**Tryb pracy** • Tryb normalny: Bateria spłukuje, dopóki w obszarze wykrywania znajduje się przedmiot. W razie potrzeby można ustawić opóźnienie zamknięcia wypływu (pozycja menu 43). • Funkcja oszczędzająca wodę: Bateria spłukuje z ograniczonym czasem (pozycja menu 44).	• Do ograniczania zużycia wody	[A] = Tryb normalny [B] = Funkcja oszczędzająca wodę	Tryb normalny
31 [Esaver] [E Sparen]	**Tryb oszczędzania energii** Po upływie czasu stosowania (pozycja menu 40) następuje spowolnienie czasu reakcji czujnika podczerwieni. Czas ten jest liczony od ostatniego użycia.	• Do wydłużania żywotności baterii	Wł. = [ON] Wył. = [OFF]	Wył.

27021605762709131 © 02-2022
970.657.00.0(00)

Pozycja menu [EN] [DE]	Opis	Zastosowanie	Zakres	Ustawienia fabryczne
33 [IntFlush] [IntervSp]	**Spłukiwanie okresowe** • Regulowane przez użytkownika: Spłukiwanie następuje po upływie [odstępu czasu między wypływami] (pozycja menu 42), przy czym odstęp czasu między wypływami jest ponownie rozpoczynany przy każdym użyciu. Czas spłukiwania jest określany przez wartość [Czas spłukiwania okresowego] (pozycja menu 41). • W zależności od ustawionego okresu: Spłukiwanie następuje po upływie [odstępu czasu między wypływami] (pozycja menu 42), niezależnie od liczby użyć. Czas spłukiwania jest określany przez wartość [Czas spłukiwania okresowego] (pozycja menu 41).	• Do uzupełnienia wody w syfonie w przypadku rzadkiego użytkowania • Do spłukiwania wody stojącej w rurociągu (funkcje higieniczne, zapobieganie stagnacji)	[0] = Wył. [1] = Regulowane przez użytkownika [2] = W zależności od ustawionego okresu	Regulowane przez użytkownika
Parametr				
40 [ESaverT] [EnerSparZ]	**Czas stosowania funkcji oszczędzania energii** Jeśli tryb oszczędzania energii (pozycja menu 31) jest aktywny, po upływie czasu stosowania następuje spowolnienie czasu reakcji czujnika podczerwieni.	• Do wydłużania żywotności baterii	6–48 h	6 h
41 [IntFlushT] [IntervSpZ]	**Czas spłukiwania okresowego** Aktywny, jeśli pozycja menu 34 [Spłukiwanie okresowe] jest ustawiona na [1] lub [2].	–	1–200 s	5 s
42 [IntervalT] [IntervalZ]	**Odstęp czasu między wypływami okresowymi** Aktywny, jeśli pozycja menu 34 [Spłukiwanie okresowe] jest ustawiona na [1] lub [2].	–	1–168 h	24 h
43 [RunOnTime] [NachlaufZ]	**Opóźnienie zamknięcia wypływu** W trybie normalnym (pozycja menu 30 = [A]) po opuszczeniu przez przedmiot obszaru wykrywania bateria kontynuuje spłukiwanie przez czas opóźnienia zamknięcia wypływu.	• Do czyszczenia przyborów	0–30 s	2 s

27021605762709131 © 02-2022
970.657.00.0(00)

Pozycja menu [EN] [DE]	Opis	Zastosowanie	Zakres	Ustawienia fabryczne
44 [WSaverT] [TWSparenZ]	**Czas pracy funkcji oszczędzającej wodę** W trybie oszczędzania energii (pozycja menu 30 = [B]) bateria spłukuje, gdy przedmiot znajduje się w obszarze wykrywania, ale nie dłużej niż wynosi czas pracy funkcji oszczędzającej wodę.	• Do ograniczania zużycia wody • Do pobierania określonej ilości wody	3–30 s	10 s
45 [DetectRng] [Erfassdis]	**Ustawianie zasięgu wykrywania** Zasięg wykrywania jest regulowany w 5 stopniach.	• Do optymalizacji wykrywania użytkownika	0–4 [...] [0] = mała odległość [4] = duża odległość	1
46 [SensorUp] [SensOben]	**Działanie górnego czujnika** • [Wył.]: Górny czujnik podczerwieni jest wyłączony. (Nie mogą być wyłączone równocześnie obydwa czujniki podczerwieni.) • [Auto]: W razie potrzeby czujnik podczerwieni automatycznie przełącza się na opcję [Dynamicznie]. • [Dynamicznie]: Czujnik podczerwieni reaguje tylko na ruchome obiekty.	• Do poprawy skuteczności wykrywania przy zakłóceniach zewnętrznych (np. przedmioty silnie odbijające światło w pomieszczeniu)	[0] = Wył. [1] = Auto [2] = Dynamicznie	Auto
47 [SensorLow] [SensUnten]	**Działanie dolnego czujnika** • [Wył.]: Dolny czujnik podczerwieni jest wyłączony. (Nie mogą być wyłączone równocześnie obydwa czujniki podczerwieni.) • [Auto]: W razie potrzeby czujnik podczerwieni automatycznie przełącza się na opcję [Dynamicznie]. • [Dynamicznie]: Czujnik podczerwieni reaguje tylko na ruchome obiekty.	• Do poprawy skuteczności wykrywania przy zakłóceniach zewnętrznych (np. przedmioty silnie odbijające światło w pomieszczeniu)	[0] = Wył. [1] = Auto [2] = Dynamicznie	Auto

27021605762709131 © 02-2022
970.657.00.0(00)

Tabela 2: Informacje

Pozycja menu [EN] [DE]	Opis
Licznik	
50 [Days?] [SumBetrT?]	**Całkowita liczba dni pracy** Wyświetla liczbę dni pracy od uruchomienia.
51 [Uses?] [SumBenut?]	**Całkowita liczba użyć** Wyświetla liczbę użyć od uruchomienia.
52 [IntFlush?] [SumIntSp?]	**Całkowita liczba spłukań okresowych** Wyświetla liczbę spłukań okresowych od uruchomienia.
53 [↯ Days] [↯ SumBetrT]	**Liczba dni pracy od włączenia** Wyświetla liczbę dni pracy od ostatniego włączenia.
54 [↯ Uses] [↯ SumBenut]	**Liczba użyć od włączenia** Wyświetla liczbę użyć od ostatniego włączenia.
55 [↯ Flushes] [↯ SumSpül]	**Liczba spłukań okresowych od włączenia** Wyświetla liczbę spłukań okresowych od ostatniego włączenia.
Informacje o urządzeniu	
60 [TypeNo] [Modell-Nr]	**Numer artykułu** Wyświetla numer artykułu czujnika podczerwieni. Przykład: [242251001] = 242.251.00.1
61 [SWVersion] [SWVersion]	**Wersja oprogramowania sprzętowego** Wyświetla wersję oprogramowania sprzętowego czujnika podczerwieni. Przykład: [0312] = Wersja 3.12
62 [SerialNo] [Serien-Nr]	**Numer serii** Wyświetla numer serii czujnika podczerwieni. Przykład: 1234567
63 [ManufDate] [ProdDatum]	**Data produkcji** Wyświetla datę produkcji czujnika podczerwieni. Przykład: [1520] = Tydzień kalendarzowy 15/2020
64 [TypePower] [Netz/Batt]	**Rodzaj zasilania** Wyświetla rodzaj zasilania (sieciowe lub bateryjne). Przykład: [0] = Zasilanie bateryjne / [1] = Zasilanie sieciowe
65 [Battery%] [Batterie%]	**Bateria** Wyświetla pojemność baterii. Przykład: [73] %

27021605762709131 © 02-2022
970.657.00.0(00)

Wprowadzanie ustawień za pomocą aplikacji Geberit

Po połączeniu urządzenia z aplikacją Geberit dostępne są następujące funkcje i ustawienia:

- Obsługa:
  – Spłukiwanie: Uruchamianie spłukiwania
  – Czyszczenie: dezaktywacja uruchamiania spłukiwania na kilka minut
- Ustawianie parametrów i funkcji → patrz tabela „Ustawienia”
- Wyświetlanie informacji o urządzeniu np. pojemności baterii lub wersji oprogramowania sprzętowego → patrz tabela „Informacje”
- Wyświetlanie wartości statycznych dotyczących użytkowania → patrz tabela „Informacje”
- Eksport informacji o urządzeniu i wartości statycznych
- Wyświetlanie komunikatów o błędzie
- Wykonywanie aktualizacji oprogramowania sprzętowego
- Zapisywanie i przesyłanie ustawień domyślnych

Ustawienia można zapisać jako ustawienia domyślne w aplikacji Geberit i przesłać na inne urządzenia.

Tabela 3: Ustawienia

Pozycja menu	Opis	Zastosowanie	Zakres	Ustawienia fabryczne
Obsługa				
[Spłukiwanie]	**Uruchomienie wypływu** Spłukiwanie trwa do ponownego zatrzymania (maks. 10 min).	• Do kontroli działania zaworu elektromagnetycznego • Do spłukiwania stojącej wody (stagnacja) • Do dezynfekcji pionu i baterii (> 3 min przy > 70 °C) • Do opróżniania zimowego	WŁ./WYŁ.	–
[Czyszczenie]	**Uruchamianie trybu czyszczenia** Uruchamianie spłukiwania zostaje wyłączone na [czas czyszczenia].	• Do czyszczenia baterii i umywalki bez puszczania wody	WŁ./WYŁ.	–
	[Czas czyszczenia]	–	1–20 min	10 min

Pozycja menu	Opis	Zastosowanie	Zakres	Ustawienia fabryczne
Ustawienia urządzenia				
[Spłukiwanie okresowe]	**Spłukiwanie okresowe** • Regulowane przez użytkownika: Spłukiwanie następuje po upływie [odstępu czasu między wypływami], przy czym odstęp czasu między wypływami jest ponownie rozpoczynany przy każdym użyciu. Czas spłukiwania jest określany przez wartość [Czas spłukiwania]. • W zależności od ustawionego okresu: Spłukiwanie następuje po upływie [odstępu czasu między wypływami], niezależnie od liczby użyć. Czas spłukiwania jest określany przez wartość [Czas spłukiwania]. • Spłukiwanie dyferencyjne: Spłukiwanie następuje po upływie [odstępu czasu między wypływami], niezależnie od liczby użyć. Jeżeli w [odstępie czasu między wypływami] nastąpiło już spłukiwanie, to uzupełniana jest tylko różnica w stosunku do [czasu spłukiwania].	• Do uzupełnienia wody w syfonie w przypadku rzadkiego użytkowania • Do spłukiwania wody stojącej w rurociągu (funkcje higieniczne, zapobieganie stagnacji)	[Wył.], [Regulowane przez użytkownika], [W zależności od ustawionego okresu], [Spłukiwanie dyferencyjne]	[Regulowane przez użytkownika]
	[Czas spłukiwania]	–	1–200 s	5 s
	[Odstęp czasu między wypływami]	–	1–168 godz.	24 godz.
[Tryb pracy]	**Ustawianie trybu pracy** • Tryb normalny: Bateria spłukuje, dopóki w obszarze wykrywania znajduje się przedmiot. W razie potrzeby można ustawić [opóźnienie zamknięcia wypływu]. • Funkcja oszczędzająca wodę: Bateria spłukuje, gdy przedmiot znajduje się w obszarze wykrywania, ale nie dłużej niż wynosi [maks. czas spłukiwania].	• Do ograniczania zużycia wody	[Tryb normalny] lub [Funkcja oszczędzająca wodę]	[Tryb normalny]
	[Opóźnienie zamknięcia wypływu]	–	0–30 s	2 s
	[Maks. czas spłukiwania]	–	3–30 s	10 s

27021605762709131 © 02-2022
970.657.00.0(00)

Pozycja menu	Opis	Zastosowanie	Zakres	Ustawienia fabryczne
[Obszar wykrywania]	**Kontrola obszaru wykrywania** Pokazuje, kiedy czujnik wykryje użycie. W przypadku zakłóceń przy wykrywaniu lub zmienionym otoczeniu można ponownie skalibrować czujnik. Otoczenie zostaje wówczas ponownie wymierzone.	• W przypadku problemów z wykrywaniem użytkownika	Automatyczne	–
	[Obszar wykrywania]	• Do optymalizacji wykrywania użytkownika	Odległość od krótkiej do długiej [0–4]	Średnia odległość [1]
	[Ponowna kalibracja czujnika] Wskazówka: Podczas kalibracji w umywalce nie należy trzymać rąk ani żadnych przedmiotów.	• W przypadku zakłóceń przy wykrywaniu • W przypadku zmiany w otoczeniu (np. nowa umywalka)	[Uruchomienie kalibracji]	–
[Działanie górnego czujnika]	**Aktywacja górnego czujnika** • [Wył.]: Górny czujnik podczerwieni jest wyłączony. (Nie mogą być wyłączone równocześnie obydwa czujniki podczerwieni.) • [Auto]: W razie potrzeby czujnik podczerwieni automatycznie przełącza się na opcję [Dynamicznie]. • [Dynamicznie]: Czujnik podczerwieni reaguje tylko na ruchome obiekty.	• Do poprawy skuteczności wykrywania przy zakłóceniach zewnętrznych (np. przedmioty silnie odbijające światło w pomieszczeniu)	[Wył.], [Auto], [Dynamicznie]	[Auto]
[Działanie dolnego czujnika]	**Aktywacja dolnego czujnika** • [Wył.]: Dolny czujnik podczerwieni jest wyłączony. (Nie mogą być wyłączone równocześnie obydwa czujniki podczerwieni.) • [Auto]: W razie potrzeby czujnik podczerwieni automatycznie przełącza się na opcję [Dynamicznie]. • [Dynamicznie]: Czujnik podczerwieni reaguje tylko na ruchome obiekty.	• Do poprawy skuteczności wykrywania przy zakłóceniach zewnętrznych (np. przedmioty silnie odbijające światło w pomieszczeniu)	[Wył.], [Auto], [Dynamicznie]	[Auto]
[Funkcja oszczędzania energii]	**Aktywacja trybu oszczędzania energii** Po upływie [czasu stosowania] następuje spowolnienie czasu reakcji czujnika podczerwieni. [Czas stosowania] jest liczony od ostatniego użycia.	• Do wydłużania żywotności baterii	WŁ./WYŁ.	Wył.
	[Czas stosowania]	–	6–48 godz.	6 godz.

270216057627091 31 © 02-2022
970.657.00.0(00)

Pozycja menu	Opis	Zastosowanie	Zakres	Ustawienia fabryczne
[Przepływ]	**Przepływ** Aby móc obliczyć zużycie wody, należy podać przepływ podczas uruchamiania spłukiwania. Przepływ jest określany przez regulator strumienia. W przypadku wymiany regulatora strumienia należy dopasować przepływ.	• Do obliczania zużycia wody dla funkcji statystycznej	1,3 l/min 1,9 l/min 3,8 l/min 6 l/min 0,5–7 l/min (definiowane przez użytkownika)	6 l/min
[Zapisanie jako nastawa wstępna]	**Ustawienia domyślne** Aktualne ustawienia zostają zapisane w aplikacji i mogą być przesyłane na inne urządzenia.	• Do uruchamiania kilku urządzeń z takimi samymi ustawieniami	–	–
[Ustawienia fabryczne]	**Ustawienia fabryczne** Wszystkie funkcje są resetowane do ustawień fabrycznych.	• Do usuwania zakłóceń w działaniu	–	–

Tabela 4: Informacja

Pozycja menu Aplikacja Geberit	Opis
[Nazwa] i [Hasło]	Dla każdego urządzenia można określić nazwę i hasło.
Informacje	
[Numer artykułu]	Wyświetla numer artykułu baterii.
[Wersja oprogramowania sprzętowego]	Wyświetla wersję oprogramowania sprzętowego czujnika podczerwieni.
[Numer serii]	Wyświetla numer serii czujnika podczerwieni.
[Data produkcji]	Wyświetla datę produkcji czujnika podczerwieni.
[Rodzaj zasilania]	Wyświetla rodzaj zasilania (sieciowe lub bateryjne).
Statystyka	
[Statystyka]	Wyświetla różne informacje np. liczbę użyć lub zużycie wody w określonym przedziale czasowym.
Licznik	
[Całkowita liczba dni pracy]	Wyświetla liczbę dni pracy od uruchomienia.
[Liczba dni pracy od ostatniego włączenia]	Wyświetla liczbę dni pracy od ostatniego włączenia.
[Całkowita liczba użyć]	Wyświetla liczbę użyć od uruchomienia.
[Liczba użyć od ostatniego włączenia]	Wyświetla liczbę użyć od ostatniego włączenia.
[Całkowita liczba spłukań]	Wyświetla liczbę spłukań od uruchomienia.
[Liczba spłukań od ostatniego włączenia]	Wyświetla liczbę spłukań od ostatniego włączenia.
[Całkowita liczba spłukań okresowych]	Wyświetla liczbę spłukań okresowych od uruchomienia.
[Liczba spłukań okresowych od ostatniego włączenia]	Wyświetla liczbę spłukań okresowych od ostatniego włączenia.

27021605762709131 © 02-2022
970.657.00.0(00)

Utylizacja

Składniki

Niniejszy produkt jest zgodny z wymogami dyrektywy 2011/65/UE (RoHS) (Ograniczenie użycia substancji niebezpiecznych w urządzeniach elektrycznych i elektronicznych).

Utylizacja zużytego sprzętu elektrycznego i elektronicznego



Symbol przekreślonego pojemnika na odpady na kółkach oznacza, że zużyty sprzęt elektryczny i elektroniczny nie może być utylizowany razem z pozostałymi odpadami, lecz oddzielnie. Użytkownicy końcowi są prawnie zobowiązani do zwrotu zużytych urządzeń do publicznych zakładów utylizacji odpadów, dystrybutorów lub firmy Geberit w celu prawidłowej utylizacji. Wielu dystrybutorów sprzętu elektrycznego i elektronicznego jest zobowiązanych do nieodpłatnego odbioru zużytego sprzętu. W sprawie zwrotu do firmy Geberit należy skontaktować się z właściwym dystrybutorem lub serwisem.

Zużyte baterie i akumulatory, które nie są wbudowane na stałe w zużytym urządzeniu, jak również lampy, które mogą być wyjęte ze zużytego urządzenia bez ich zniszczenia, muszą zostać oddzielnie przekazane do punktu utylizacji.

Jeżeli w zużytym urządzeniu zapisane są dane osobowe, za ich usunięcie przed przekazaniem do punktu utylizacji odpowiadają sami użytkownicy końcowi.

Biztonság

A dokumentumról

Ez a dokumentum a következő termékek szakszerű karbantartásáról szól:

- A Geberit 185 típusú mosdó csaptelep hálózati vagy elemes üzemeltetése
- A Geberit 186 típusú mosdó csaptelep hálózati vagy elemes üzemeltetése

Ez a dokumentum a Bluetooth® interfésszel rendelkező mosdó csaptelep modellekre vonatkozik. A mosdó csaptelepek típustáblája tartalmazza az „IWT-07-A“ feliratot és a Geberit Csatlakozás logóját.

Célcsoport

Ennek a terméknek a karbantartása és a javítása csak szakemberek számára engedélyezett. A szakember egy olyan személy, aki szakképzéséből és/vagy tapasztalatából kifolyólag képes arra, hogy felismerje a kockázatokat, és elkerülje a veszélyeket, amelyek a termék használata során felmerülnek.

Rendeltetésszerű használat

A Geberit 185 és 186 típusú mosdó csaptelepek támogatják a vezetékes víz elvezetését. Minden ettől eltérő alkalmazás nem rendeltetésszerű használatnak minősül. A Geberit nem vállal felelősséget a nem rendeltetésszerű használatból eredő következményekért.

A figyelmeztető megjegyzések magyarázata

A figyelmeztető megjegyzés ott van elhelyezve, ahol a veszély felléphet.

A figyelmeztető megjegyzés a következőképpen épül fel:

FIGYELMEZTETÉS
A veszély típusa és forrása
A veszély figyelmen kívül hagyása esetén lehetséges következmények.

► A veszély elkerülését célzó intézkedések.

A figyelmeztető megjegyzések ellenére továbbra is fennálló veszélyekre és a fontos információkra utaláshoz a következő jelzőszavak használatosak.

Szimbólum	Jelzőszó és jelentés
⚠	**VIGYÁZAT** A jelzőszó olyan, alacsony rizikójú veszélyre utal, amely el nem kerülése esetén csekély vagy mérsékelt sérülésekhez vezethet.
ℹ	Csak szimbólum jelöli. Fontos információra utal

270216057627091 31 © 02-2022
970.657.00.0(00)

Biztonsági előírások

A karbantartási munkálatok vagy a javítások szakszerűtlen elvégzése károsodáshoz vagy üzemzavarhoz vezethet.

- A javításhoz kizárólag eredeti pótalkatrészeket alkalmazzon.
- A terméken ne végezzen módosításokat, és ne szereljen fel rá további elemeket.

Termékleírás

Felépítés

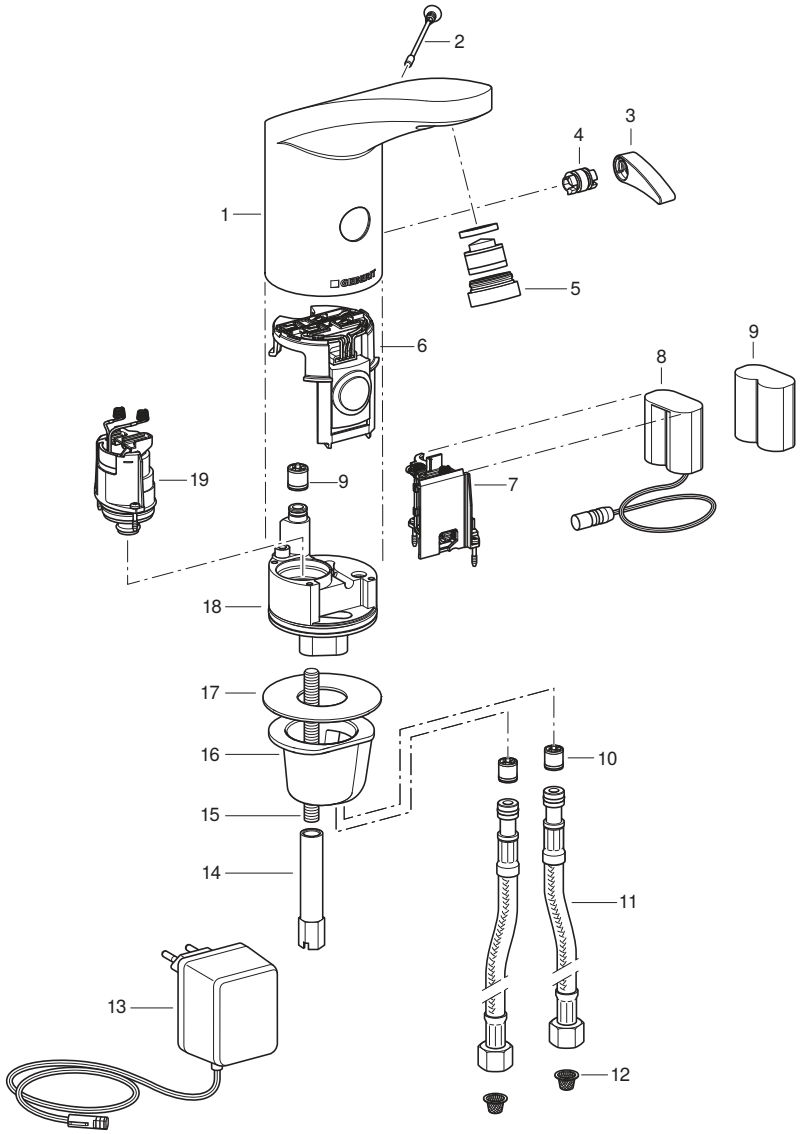

1	Szerelvénytest	11	Flexibilis cső
2	Hernyó csavar	12	Szűrőkosár
3	Keverő kar	13	Tápegység (hálózati üzem)
4	Hőmérséklet határoló	14	Toldóanya
5	Perlátor	15	Menetes csap
6	Infravörös érzékelő	16	Rögzítő hüvely
7	Elem helye	17	Lapostömítés
8	Hálózati adapter (hálózati üzem)	18	Szeleptömb
9	Elem (elemes működtetés)	19	Mágnesszelep
10	Visszacsapó szelep		

27021605762709131 © 02-2022
970.657.00.0(00)

Műszaki adatok

	Hálózati üzem	Elemes működtetés[1)]
Névleges feszültség	230 V AC	–
Hálózati frekvencia	50 Hz	–
Üzemi feszültség	12 V AC	6 V DC
Az elem típusa	–	CR-P2 (6 V)
Üzemi nyomás	0.5-8 bar	0,5–8 bar
Környezeti hőmérséklet	1–40 °C	
Maximális vízhőmérséklet	60 °C	
Rövid ideig tartó maximális vízhőmérséklet	90 °C	
Térfogatáram mennyisége 3 bar esetén[2)]	6 l/min	
Vezeték nélküli technológia	Bluetooth® Low Energy[3)]	
Frekvenciatartomány	2400–2483,5 MHz	
Max. kimenő teljesítmény	4 dBm	

1) Az elem élettartama kb. 200 000 indításhoz elegendő.

2) Kiegészítőként rendelkezésre állnak perlátorok 1,3 l/min, 1,9 l/min vagy 3,8 l/min térfogatáram korlátozással.

3) A Bluetooth® márka és logó a Bluetooth SIG, Inc. tulajdonát képezik és a Geberit licenccel használja azokat.

Egyszerűsített EU-megfelelőségi nyilatkozat

A Geberit International AG, nyilatkozza, hogy a Geberit hálózattal, elemekkel és generátorral üzemelő 185 és 186 típusú mosdó csaptelepének rádióberendezése megfelel a 2014/53/EU irányelv előírásainak.

Az EU-megfelelőségi nyilatkozat teljes szövege elérhető a következő internetes címen: https://doc.geberit.com/970893000.pdf

Kezelés

Geberit alkalmazások

Használja a különböző Geberit alkalmazásokat vezérléshez, beállításokhoz és a karbantartási munkálatok kivitelezéséhez. Az alkalmazások és a készülék közötti kommunikációt a Bluetooth® interfész biztosítja.

Az Android és iOS operációs rendszerű okostelefonok esetében a Geberit alkalmazások díjmentesen letölthetők az App Store-ból.

A készülék csatlakoztatása

▶ Olvassa be a QR -kódot, és kövesse a kijelzett utasításokat.

Geberit Apps

https://gbrt.io/dsvFD00

Kézi beállítások infravörös érzékelőn keresztül

Bluetooth® interfésszel rendelkező készülékek esetében nem lehet manuális beállításokat eszközölni az infravörös érzékelőn keresztül. Minden beállítás a(z) Geberit alkalmazáson keresztül történik.

Üzemzavarok elhárítása

Üzemzavar	Ok	Megoldás
A vízsugár túl gyenge	A perlátor szennyeződött	► Tisztítsa meg a perlátort. → Lásd az üzemeltetési útmutatót.
	Szennyeződött a szűrőkosár	► Tisztítsa meg a szűrőkosarat. → Lásd „Szűrőkosár-tisztítás (elosztóhálózat/elem)”, oldal 271.
	A csővezetéki nyomás túl alacsony	► Ellenőrizze a csővezetéki nyomást (0,5–8 bar).
Nincs öblítőtartály működtetés	A csővezetéki nyomás túl alacsony	► Ellenőrizze a csővezetéki nyomást (0,5–8 bar).
	Áramkimaradás	► Ellenőrizze az elektromos energia ellátást.
	A hálózati csatlakozó egység hibás	► Cserélje ki a tápegységet.
	A hálózati csatlakozó egység és a hálózati adapter közötti kábel csatlakozás nincs létrehozva	► Ellenőrizze a kábel csatlakozást.
	Az elemek lemerültek	► Cserélje ki az elemet. → Lásd „Az elemek cseréje”, oldal 271.
	Az elem pólusai vagy érintkezői rozsdásak	► Tisztítsa meg az érintkezőket vagy cseréljen elemet. → Lásd „Az elemek cseréje”, oldal 271.
	Rosszul helyezte be az elemet	► Helyezze be helyesen az elemet.
	A perlátor szennyeződött vagy eldugult	► Tisztítsa meg a perlátort. → Lásd az üzemeltetési útmutatót.
	A szűrőkosár szennyeződött vagy eldugult	► Tisztítsa meg a szűrőkosarat. → Lásd „Szűrőkosár-tisztítás (elosztóhálózat/elem)”, oldal 271.
	A hernyó csavar hiányzik vagy hibás	► Helyezze be vagy cserélje ki a hernyó csavart.
	A szerelvény tisztító üzemmódban van	► Várja meg a tisztítási üzemmód végét (kb. 10 perc).
	Az érzékelési távolság rosszul van beállítva	► Optimalizálja az érzékelési távolságot. → Lásd „Beállítások elvégzése”, oldal 274.
	Az infravörös érzékelő ablak karcos vagy szennyeződött	► Tisztítsa meg az infravörös érzékelő ablakot vagy cserélje ki az infravörös érzékelőt.
	Az infravörös érzékelő hibás vagy az érintkezők piszkosak	► Tisztítsa meg az érintkezőket vagy cserélje ki az infravörös érzékelőt.
	A mágnesszelep hibás vagy az érintkezők piszkosak	► Tisztítsa meg az érintkezőket vagy cserélje ki a mágnesszelepet.

270216057627091 31 © 02-2022
970.657.00.0(00)

Üzemzavar	Ok	Megoldás
A víz állandóan folyik	A csővezetéki nyomás túl magas	► Ellenőrizze a csővezetéki nyomást (0,5–8 bar).
	Az infravörös érzékelő hibás	► Cserélje ki az infravörös érzékelőt.
	Hibás érzékelő üzemmód	► Az érzékelő beállításainak módosítása.→ Lásd „Beállítások elvégzése”, oldal 274.
	A mágnesszelep hibás	► Cserélje ki a mágnesszelepet.
	Zavaró tárgyak vannak az érzékelési tartományban	► Távolítsa el a tárgyakat az érzékelési tartományból. ► Az infravörös érzékelő újrakalibrálása. → Lásd „Beállítások elvégzése”, oldal 274.
A víz folyamatosan folyik, majd eláll, ha egy tárgy az érzékelési tartományba kerül	Az infravörös érzékelő és a mágnesszelep közötti rugós érintkezők pólusa fel van cserélve	► Ellenőrizze az elektromos csatlakozást.
A víz magától, illetve túl korán vagy túl későn kezd el folyni	Az infravörös érzékelő ablak szennyeződött vagy nedves	► Tisztítsa meg vagy szárítsa meg az érzékelő ablakot.
	Az infravörös érzékelő ablak karcos	► Tisztítsa meg az infravörös érzékelő ablakot vagy cserélje ki az infravörös érzékelőt.
	Az érzékelési távolság rosszul van beállítva	► Optimalizálja az érzékelési távolságot. → Lásd „Beállítások elvégzése”, oldal 274.
	Az infravörös érzékelőt megzavarják a környezeti behatások (tükrök, fémes felületek, üveg mosdókagyló stb.)	► Az infravörös érzékelő újrakalibrálása. → Lásd „Beállítások elvégzése”, oldal 274.
Folyik a víz, annak ellenére, hogy a hernyó csavar el lett távolítva	Az infravörös érzékelő hibás	► Cserélje ki az infravörös érzékelőt.
Víz szivárog a szerelvénytestből	Hibás tömítések	► Ellenőrizze a víz útját és cserélje ki a tömítéseket.
	A mágnesszelep nem zár megfelelően	► Tisztítsa meg vagy cserélje ki a mágnesszelepet.
A vízhőmérséklet nem állítható be	A vízhőmérséklet túl magas vagy túl alacsony	► Nyissa ki teljesen a sarokszelepeket. ► Ellenőrizze a nyomáskülönbséget a meleg és hideg vizes vezeték között (max. 1,5 bar) ► Ellenőrizze a vízhőmérsékletet az ivóvízhálózatban.
	Szennyeződött a szűrőkosár	► Tisztítsa meg a szűrőkosarat. → Lásd „Szűrőkosár-tisztítás (elosztóhálózat/elem)”, oldal 271.
	A visszacsapó szelep a szerelvénytestben eltömődött	► Szüntesse meg a blokkolást vagy cserélje ki a visszacsapó szelepet.
	A hideg és meleg víz rugalmas csövei felcserélődtek	► Csatlakoztassa helyesen a rugalmas csöveket.

27021605762709131 © 02-2022
970.657.00.0(00)

Üzemzavar	Ok	Megoldás
Adott öblítés működtetés után a piros LED 6-szor villog	Az elem majdnem lemerült	► Cserélje ki az elemet. → Lásd „Az elemek cseréje”, oldal 271.
A piros LED világit, nincs öblítés működtetés	Az elem lemerült	► Cserélje ki az elemet. → Lásd „Az elemek cseréje”, oldal 271.

Karbantartás

Üzemeltetői karbantartás

Az alábbi szerviz munkálatokat az üzemeltető is végrehajthatja. → Lásd 970.656.00.0. sz. üzemeltetési útmutató.

- A tisztítási mód aktiválása a(z) Geberit alkalmazással
- A folyamatos öblítés aktiválása a(z) Geberit alkalmazással
- Szerelvénytest tisztítása
- Perlátortisztítás
- A vízhőmérséklet beállítása
- Szűrőkosár tisztítása

Szakember által végzett karbantartás

A következő fejezetben ismertetett szerviz munkálatokat csak szakemberek végezhetik el.

Karbantartási intervallumok

Az alábbi tevékenységeket igény szerint vagy legkésőbb a megadott időközök elteltével végre kell hajtani.

Tevékenység	Intervallum
Szerelvénytest tisztítása	Heti rendszerességgel, az üzemeltető által
Perlátortisztítás	Havi rendszerességgel, az üzemeltető által
Szűrőkosár tisztítása	Évente, az üzemeltető vagy szakember által
Elem cseréje	Körülbelül 200.000 öblítés után, szakember által
A vízhőmérséklet beállítása (modell keverő csapteleppel, keverő kar nélkül)	Igény szerint, szakember által
Forró víz hányad átállítása	Igény szerint, szakember által

27021605762709131 © 02-2022
970.657.00.0(00)

Szűrőkosár-tisztítás (elosztóhálózat/elem)

1 Zárja el a sarokszelepeket.

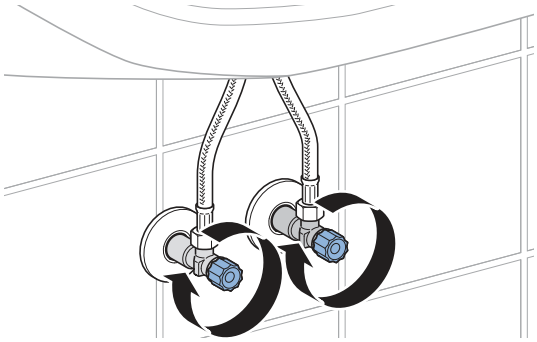

2 Lazítsa meg a rugalmas csövet.

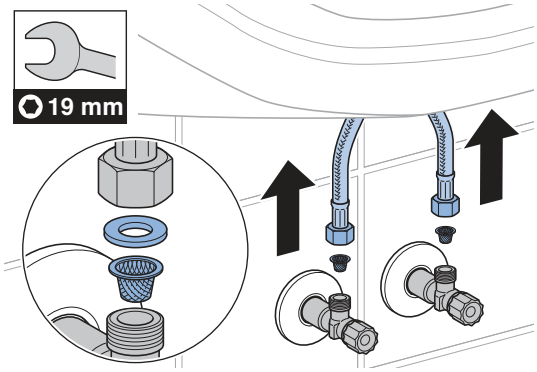

3 Tisztítsa meg a szűrőkosarat.

4 Csatlakoztassa ismét a rugalmas csöveket.

5 Nyissa ki a sarokszelepeket.

Az elemek cseréje

A Geberit elemes működtetésű mosdócsaptelepek esetében az elemek kb. 200 000 indítás után használódnak el. Ha az infravörös érzékelőablakban villog a vörös LED, ez azt jelzi, hogy az elem hamarosan lemerül.

Előfeltétel

– A tartalék elem készen áll (6 V-os lítium elem CR-P2).

– Nincsenek tárgyak a mosdókagylóban.

VIGYÁZAT

Égési sérülések kockázata

A rugós érintkezők és az elem érintkezők áthidalása égési sérülésekhez vagy anyagi károkhoz vezethet.

- ► A szerelvény testet kizárólag az előirányzott pozícióban tolja a szeleptömbre.
- ► Az elemet kizárólag az elemtartóban levő érintkezőkre helyezze.

1 Szerelje le a keverő kart.

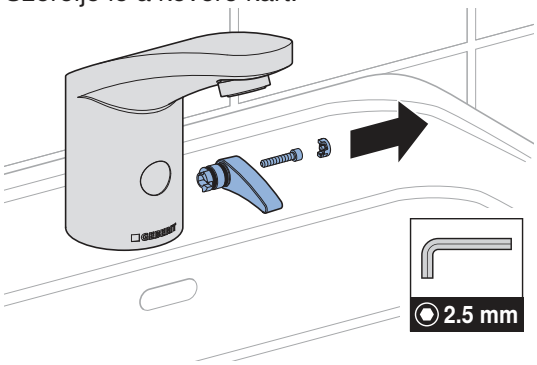

2 Szerelje le a szerelvénytestet.

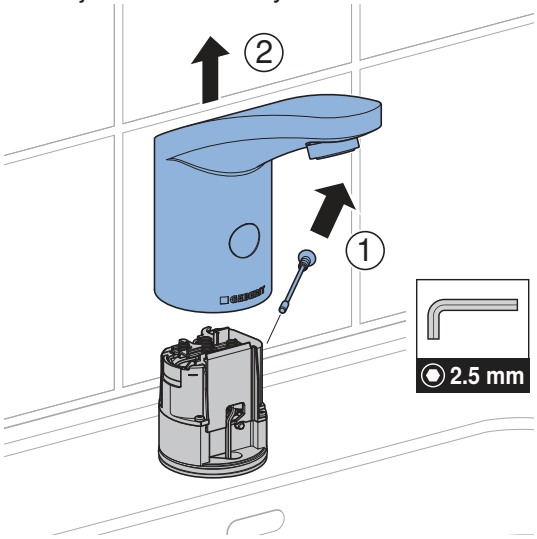

3 Vegye ki az elhasznált elemeket és szakszerűen ártalmatlanítsa őket.

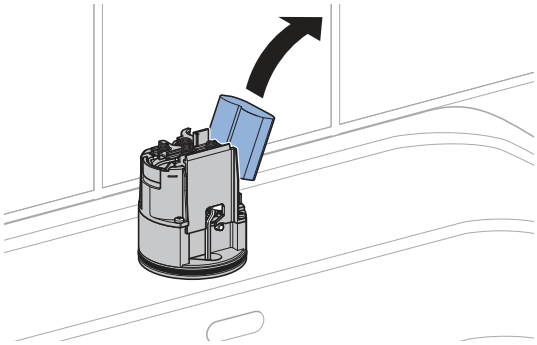

4 Helyezzen be új elemeket.

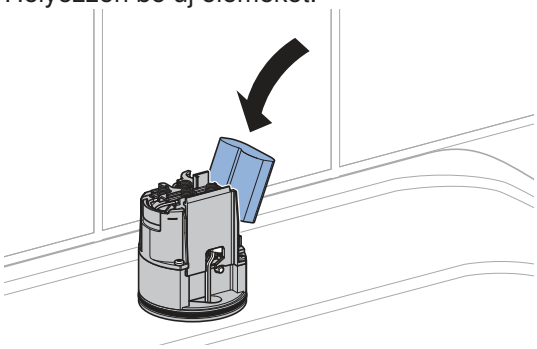

✓ A LED 1 másodpercre felvillan.

5 Telepítsen vissza mindent fordított sorrendben.

6 A működésellenőrzéshez tartsa kezét a mosdócsaptelep alá.

A vízhőmérséklet beállítása (keverő csapteleppel, keverő kar nélkül)

VIGYÁZAT

Égési sérülések kockázata

A rugós érintkezők és az elem érintkezők áthidalása égési sérülésekhez vagy anyagi károkhoz vezethet.

- ► A szerelvény testet kizárólag az előirányzott pozícióban tolja a szeleptömbre.
- ► Az elemet kizárólag az elemtartóban levő érintkezőkre helyezze.

1 Csavarozza ki a hernyócsavart és szerelje le a szerelvénytestet.

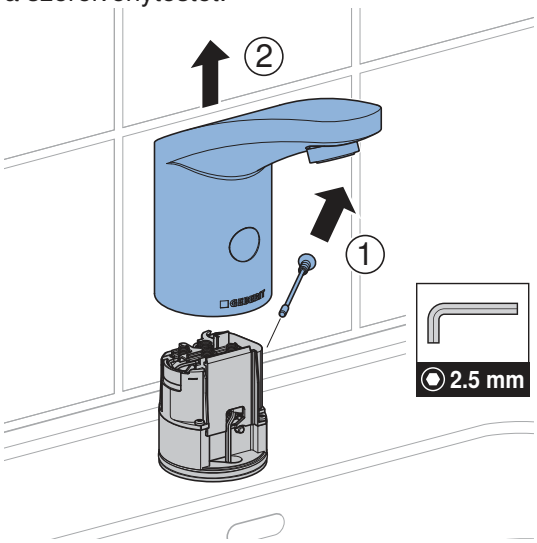

✓ A hernyócsavar eltávolítását követően az öblítés működtetés kikapcsol.

2 Állítsa be a vízhőmérsékletet.

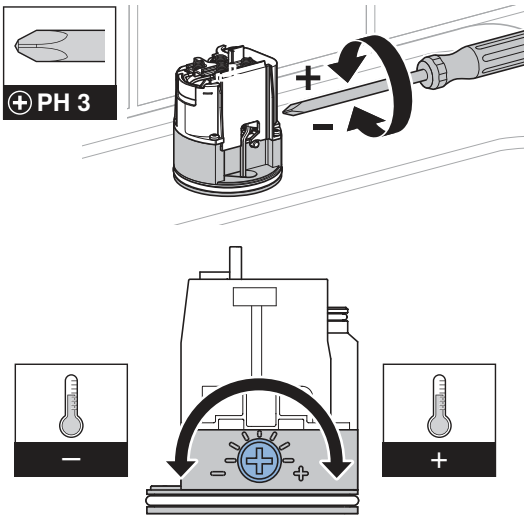

27021605762709131 © 02-2022
970.657.00.0(00)

3 Szerelje fel a szerelvénytestet és csavarja be a hernyócsavart.

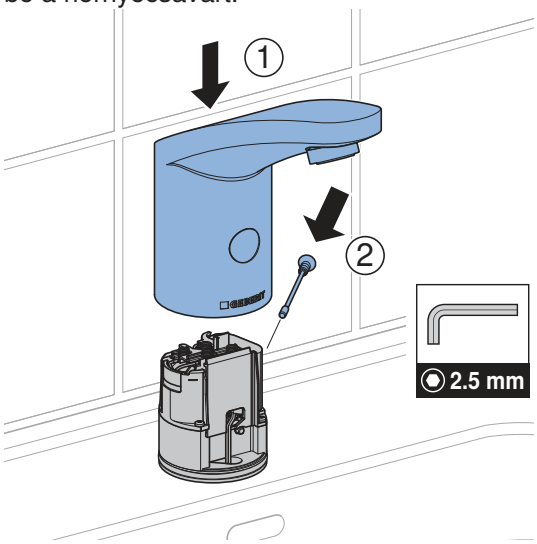

Forró víz hányad átállítása (keverő karral)

A forró víz hányad 85 % (gyári beállítás) vagy 95 % lehet. 85 %-nál a keverő kar beállítási tartománya korlátozott.

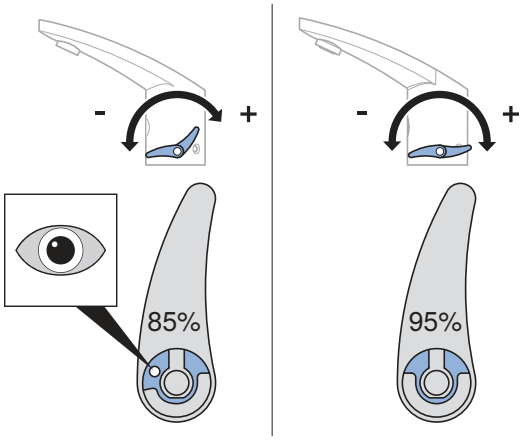

1 Szerelje le a keverő kart.

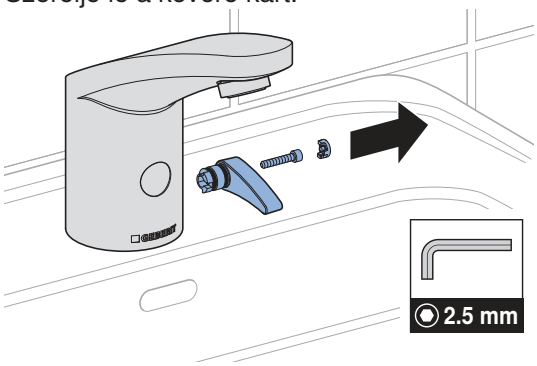

2 Vegye ki a hőmérséklet határolót a keverő karból fogóval, és fordítsa el 180°-kal. Helyezze az O-gyűrűt a második nútba, és helyezze vissza a hőmérséklet határolót.

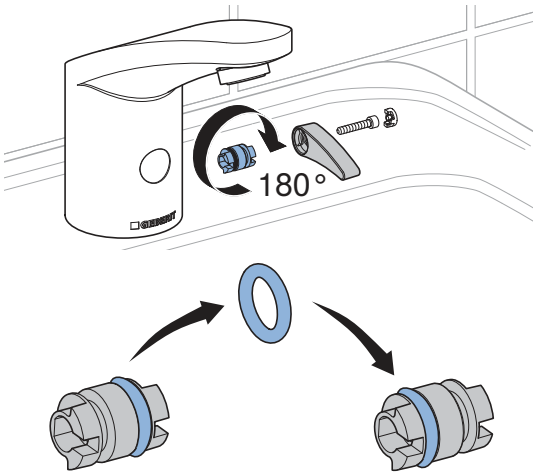

3 Szerelje fel a keverő kart.

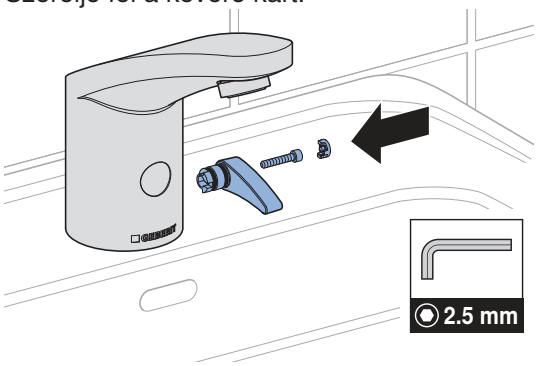

Beállítások elvégzése

Bizonyosodjon meg arról, hogy az említett beállításokat üzembe helyezéskor egy szakember végzi.

Valamennyi funkció vagy beállítás a Geberit alkalmazás vagy a Geberit Service-Handy (személyzeti távirányító) segítségével hajtható végre. Az infravörös érzékelőn keresztüli manuális beállítások nem lehetségesek.

Beállítások a Geberit Service Handy (személyzeti távirányító) segítségével

A(z) Geberit Service Handy (személyzeti távirányító) segítségével az alábbi funkciók és beállítások állnak rendelkezésre:

- Kezelés:
  – Öblítés: Öblítés kiváltása
  – Tisztítás: Az öblítés működtetésének szüneteltetése néhány percig
- Paraméterek és funkciók beállítása → lásd a „Beállítások“ táblázatot
- A készülékinformációk, pl. elem kapacitás vagy a firmware verzió, kijelzése, → lásd az „Információk“ táblázatot
- Használatra vonatkozó statisztikai értékek kijelzése → lásd az „Információk“ táblázatot

Az alábbi táblázat „Menüpont” oszlopában található számok és fogalmak megegyeznek a Geberit Service Handy (személyzeti távirányítón) láthatóakkal. Ezzel kapcsolatban további információkat a Geberit Service Handy (személyzeti távirányító) kezelési útmutatója tartalmaz.

Táblázat 1: Beállítások

Menüpont [EN] [DE]	Leírás	Alkalmazás	Tartomány	Gyári beállítás
Parancsok				
20 [Valve] [Ventil]	**Öblítés** Addig öblít, amíg az öblítés ismét le nem áll (legfeljebb 10 perc).	• A mágnesszelep működésellenőrzése • Álló víz kiöblítése (pangás) • A felszálló vezetékág és a mosdócsaptelep fertőtlenítése (> 3 perc > 70 °C esetén) • Téli leürítés	Be = <OK> Ki = <OK>	Ki
21 [RangeTest] [TestErfas]	**Az érzékelési tartomány ellenőrzése** Ha egy tárgy található az érzékelési tartományban, akkor a piros LED villog. A rendszer nem inicializálja az öblítést. A funkció 90 másodperc után inaktiválódik.	• A felhasználó érzékelővel kapcsolatos problémák esetén	Be = <OK> Ki = <OK>	Ki
22 [ResetSens] [ResetSens]	**Infravörös érzékelők kalibrálása** Az infravörös érzékelők újrakalibrálásra kerülnek. Megjegyzés: A kalibrálás során nem lehetnek kezek vagy tárgyak a mosdókagylóban.	• Érzékelési zavarok esetén • Megváltozott környezet esetén (pl. új mosdó)	Start = <OK>	–

27021605762709131 © 02-2022
970.657.00.0(00)

Menüpont [EN] [DE]	Leírás	Alkalmazás	Tartomány	Gyári beállítás
23 [FactrySet] [Werkseinst]	**Gyári beállítások** A szerelvény összes funkciója visszaáll a gyári beállításokra.	• Az üzemzavarok elhárítása	Start = <OK>	–
24 [CleanMode] [Reinigung]	**A tisztítási mód aktiválása** Az öblítés működtetése 10 percre leáll. A funkció a Geberit Service Handy-vel (személyzeti távirányító) való kapcsolat újbóli létrejöttekor állítható le idő előtt.	• A mosdócsaptelep és a mosdó tisztítása anélkül, hogy víz folyna	Start = <OK> Stop = <OK>	–
Programok				
30 [MainProgr] [Hauptmenü]	**Üzemmód** • Normál üzem: A szerelvény addig öblít, amíg az érzékelési tartományban egy tárgy található. Szükség esetén beállítható egy túlfutási idő (43. menüpont). • Víztakarékos: A mosdócsaptelep korlátozott ideig öblít (44. menüpont).	• A vízfogyasztás csökkentése	[A] = Normál üzem [B] = Víztakarékos üzemmód	Normál üzem
31 [Esaver] [E Sparen]	**Energiatakarékos üzemmód** Az indítási idő elteltével (40. menüpont) az infravörös érzékelő reakciósebessége lassul. Az indítási idő az utolsó használattól indul.	• Az elem élettartamának meghosszabbítása	Be = [ON] Ki = [OFF]	Ki
33 [IntFlush] [IntervSp]	**Higiéniai öblítés** • Felhasználó által vezérelt: Az öblítés az [öblítési időintervallum] (42. menüpont) lejárta után indul el, és az öblítési intervallum minden egyes használattal újraindul. Az öblítési idő beállításához használja a [Közbenső öblítés öblítési idő] (41. menüpont) értéket. • Intervallumvezérelt: Az [Öblítési intervallum] (42. menüpont) után öblítés indul, a használattól függetlenül. Az öblítési idő beállításához használja a [Közbenső öblítés öblítési idő] (41. menüpont) értéket.	• A bűzzáró újratöltéséhez csökkentett használat esetén • A csővezetékben lévő álló víz öblítéséhez (higiénikus üzem, pangás megakadályozása)	[0] = Ki [1] = Felhasználó által vezérelt [2] = Intervallumvezérelt	Felhasználó által vezérelt

27021605762709131 © 02-2022
970.657.00.0(00)

Menüpont [EN] [DE]	Leírás	Alkalmazás	Tartomány	Gyári beállítás
Paraméterek				
40 [ESaverT] [EnerSparZ]	**Energiamegtakarítás indítási idő** Ha az energiatakarékos üzemmód (31. menüpont) aktiválva van, az infravörös érzékelő reakciósebessége az indítási idő letelte után lelassul.	• Az elem élettartamának meghosszabbítása	6–48 h	6 h
41 [IntFlushT] [IntervSpZ]	**Közbenső öblítés öblítési idő** Akkor van bekapcsolva, ha a 34. „Közbenső öblítés” menüpont [1]vagy [2] állapotban van.	–	1–200 s	5 s
42 [IntervalT] [IntervalZ]	**Közbenső öblítés öblítési intervallum** Akkor van bekapcsolva, ha a 34. „Közbenső öblítés” menüpont [1]vagy [2] állapotban van.	–	1–168 h	24 h
43 [RunOnTime] [NachlaufZ]	**Késleltetett kikapcsolási idő** A normál üzem üzemmódban (30. menüpont = [A]) mosdócsaptelep a késleltetett kikapcsolási ideig tovább öblít, miután a tárgy elhagyta az érzékelési tartományt.	• A tartozékok tisztítása	0–30 s	2 s
44 [WSaverT] [TWSparenZ]	**Víztakarékos időtartam** Víztakarékos időtartam üzemmódban (30. menüpont = [B]) a mosdócsaptelep addig öblít, amíg az érzékelési tartományban egy tárgy található, de nem tovább, mint a víztakarékos időtartam.	• A vízfogyasztás csökkentése • Adott vízmennyiség vételezése	3–30 s	10 s
45 [DetectRng] [Erfassdis]	**Érzékelési távolság beállítása** Az érzékelési távolság 5 fokozatra állítható be.	• A használatérzékelő optimalizálása	0–4 [...] [0] = kis távolság [4] = nagy távolság	1

27021605762709131 © 02-2022
970.657.00.0(00)

Menüpont [EN] [DE]	Leírás	Alkalmazás	Tartomány	Gyári beállítás
46 [SensorUp] [SensOben]	**Érzékelő működése felül** • [Ki]: A felső infravörös érzékelő ki van kapcsolva. (A két infravörös érzékelő nem lehet egyszerre kikapcsolva.) • [Auto]: Az infravörös érzékelő szükség esetén automatikusan [Dinamikusra] kapcsol. • [Dinamikus]: az infravörös érzékelő csak mozgó tárgyakat érzékel.	• Az érzékelésbiztosság javítása zavaró külső behatások esetén (pl. erősen tükröződő tárgyak vannak a helyiségben).	[0] = Ki [1] = Auto [2] = Dinamikus	Auto
47 [SensorLow] [SensUnten]	**Érzékelő működése alul** • [Ki]: Az alsó infravörös érzékelő ki van kapcsolva. (A két infravörös érzékelő nem lehet egyszerre kikapcsolva.) • [Auto]: Az infravörös érzékelő szükség esetén automatikusan [Dinamikusra] kapcsol. • [Dinamikus]: az infravörös érzékelő csak mozgó tárgyakat érzékel.	• Az érzékelésbiztosság javítása zavaró külső behatások esetén (pl. erősen tükröződő tárgyak vannak a helyiségben).	[0] = Ki [1] = Auto [2] = Dinamikus	Auto

27021605762709131 © 02-2022
970.657.00.0(00)

Táblázat 2: Információk

Menüpont [EN] [DE]	Leírás
Mérőórák	
50 [Days?] [SumBetrT?]	**Üzemnapok száma összesen** Kijelzi az üzembe helyezés óta eltelt üzemnapok számát.
51 [Uses?] [SumBenut?]	**Összes használat száma** Kijelzi az üzembe helyezés utáni használatok számát.
52 [IntFlush?] [SumIntSp?]	**Közbenső öblítések száma összesen** Kijelzi az üzembe helyezés óta végrehajtott közbenső öblítések számát.
53 [↯ Days] [↯ SumBetrT]	**Üzemnapok száma bekapcsolt állapotban** Kijelzi az utolsó bekapcsolás óta eltelt üzemnapok számát.
54 [↯ Uses] [↯ SumBenut]	**Használatok száma bekapcsolt állapotban** Kijelzi az utolsó bekapcsolás utáni használatok számát.
55 [↯ Flushes] [↯ SumSpül]	**Közbenső öblítések száma bekapcsolt állapotban** Kijelzi a legutolsó bekapcsolás óta végrehajtott közbenső öblítések számát.
Készülékinformációk	
60 [TypeNo] [Modell-Nr]	**Cikkszám** Kijelzi az infravörös érzékelő cikkszámát. Például: [242251001] = 242.251.00.1
61 [SWVersion] [SWVersion]	**Firmware-verzió** Kijelzi az infravörös érzékelő firmware-verzióját. Például: [0312] = 3.12 verzió
62 [SerialNo] [Serien-Nr]	**Gyártási szám** Kijelzi az infravörös érzékelő sorozatszámát. Például: 1234567
63 [ManufDate] [ProdDatum]	**Gyártási idő** Kijelzi az infravörös érzékelő gyártási idejét. Például: [1520] = 2020/15. naptári hét
64 [TypePower] [Netz/Batt]	**Az energiaellátás módja** Kijelzi az energiaellátás módot (elem vagy hálózat). Például: [0] = elem / [1] = hálózat
65 [Battery%] [Batterie%]	**Elemes működtetés** Kijelzi az elem kapacitását. Például: [73] %

27021605762709131 © 02-2022
970.657.00.0(00)

Beállítások a Geberit alkalmazással

Az adott Geberit alkalmazás és a berendezés csatlakoztatása következtében elérhetővé válnak a következő funkciók és beállítások:

- Kezelés:
  – Öblítés: Öblítés kiváltása
  – Tisztítás: Az öblítés működtetésének szüneteltetése néhány percig
- Paraméterek és funkciók beállítása → lásd a „Beállítások“ táblázatot
- A készülékinformációk, pl. elem kapacitás vagy a firmware verzió, kijelzése, → lásd az „Információk“ táblázatot
- Használatra vonatkozó statisztikai értékek kijelzése → lásd az „Információk“ táblázatot
- Készülékinformációk és statisztikai értékek exportálása
- Hibaüzenetek kijelzése
- Firmware frissítés
- Alapértelmezett beállítások mentése és átvitele

A beállítások elmenthetők alapértelmezett beállításként a Geberit alkalmazásban és átvihetők más készülékekre.

Táblázat 3: Beállítások

Menüpont	Leírás	Alkalmazás	Tartomány	Gyári beállítás
Kezelés				
[Öblítés]	**Öblítés** Addig öblít, amíg az öblítés ismét le nem áll (legfeljebb 10 perc).	• A mágnesszelep működésellenőrzése • Álló víz kiöblítése (pangás) • A felszálló vezetékág és a mosdócsaptelep fertőtlenítése (> 3 perc > 70 °C esetén) • Téli leürítés	Be/Ki	–
[Tisztítás]	**A tisztítási mód aktiválása** Az öblítés működtetés a [tisztítási idő alatt] nem működik.	• A mosdócsaptelep és a mosdó tisztítása anélkül, hogy víz folyna	Be/Ki	–
	[Tisztítási idő]	–	1–20 min	10 min

Menüpont	Leírás	Alkalmazás	Tartomány	Gyári beállítás
Készülékbeállítások				
[Közbenső öblítés]	**Higiéniai öblítés** • Felhasználó által vezérelt: Az öblítés az [öblítési intervallum] letelte után indul, és az öblítési intervallum minden egyes használattal újraindul. Az öblítési idő beállításához használja az [Öblítési idő] értéket. • Intervallumvezérelt: Az öblítés az [öblítési intervallum] letelte után a felhasználásoktól függetlenül elindul. Az öblítési idő beállításához használja az [Öblítési idő] értéket. • Differenciálöblítés: Az öblítés az [öblítési intervallum] letelte után a felhasználásoktól függetlenül elindul. Ha az [öblítési intervallumon] belül már végeztek öblítést, akkor csak az [öblítési idő] különbségét öblíti ki a készülék.	• A bűzzáró újratöltéséhez csökkentett használat esetén • A csővezetékben lévő álló víz öblítéséhez (higiénikus üzem, pangás megakadályozása)	[Ki], [Felhasználó által vezérelt], [Intervallumvezérelt], [Differenciál öblítés]	[Felhasználó által vezérelt]
	[Öblítési idő]	–	1–200 s	5 s
	[Öblítési intervallum]	–	1–168 h	24 h
[Üzemmód]	**Üzemmód beállítása** • Normál üzem: A szerelvény addig öblít, amíg az érzékelési tartományban egy tárgy található. Szükség esetén beállítható egy [túlfutási idő]. • Víztakarékos: A mosdócsaptelep addig öblít, amíg az érzékelési tartományban egy tárgy található, de nem tovább, mint a [max. öblítési idő].	• A vízfogyasztás csökkentése	[Normál üzem] vagy [víztakarékos üzem]	[Normál üzem]
	[Késleltetett kikapcsolási idő]	–	0–30 s	2 s
	[Max. öblítési idő]	–	3–30 s	10 s

27021605762709131 © 02-2022
970.657.00.0(00)

Menüpont	Leírás	Alkalmazás	Tartomány	Gyári beállítás
[Érzékelési tartomány]	**Az érzékelési tartomány ellenőrzése** Jelez, amennyiben az érzékelő használatot érzékel. Az érzékelő érzékelési hiba vagy megváltozott környezet esetén újrakalibrálható. A folyamat során a környezetet újraméri.	• A felhasználó érzékelővel kapcsolatos problémák esetén	Automatikus	–
	[Érzékelési tartomány]	• A használatérzékelő optimalizálása	Rövid távolságtól a hosszú távolságig [0–4]	Közepes távolság [1]
	[Az érzékelő újrakalibrálása] Megjegyzés: A kalibrálás során nem lehetnek kezek vagy tárgyak a mosdókagylóban.	• Érzékelési zavarok esetén • Megváltozott környezet esetén (pl. új mosdó)	[Kalibrálás megkezdése]	–
[Érzékelő működése felül]	**Érzékelő működés aktiválása felül** • [Ki]: A felső infravörös érzékelő ki van kapcsolva. (A két infravörös érzékelő nem lehet egyszerre kikapcsolva.) • [Auto]: Az infravörös érzékelő szükség esetén automatikusan [Dinamikusra] kapcsol. • [Dinamikus]: az infravörös érzékelő csak mozgó tárgyakat érzékel.	• Az érzékelésbiztosság javítása zavaró külső behatások esetén (pl. erősen tükröződő tárgyak vannak a helyiségben).	[Ki], [Auto], [Dinamikus]	[Auto]
[Érzékelő működése alul]	**Érzékelő működés aktiválása alul** • [Ki]: Az alsó infravörös érzékelő ki van kapcsolva. (A két infravörös érzékelő nem lehet egyszerre kikapcsolva.) • [Auto]: Az infravörös érzékelő szükség esetén automatikusan [Dinamikusra] kapcsol. • [Dinamikus]: az infravörös érzékelő csak mozgó tárgyakat érzékel.	• Az érzékelésbiztosság javítása zavaró külső behatások esetén (pl. erősen tükröződő tárgyak vannak a helyiségben).	[Ki], [Auto], [Dinamikus]	[Auto]
[Energiamegtakarítás]	**Energiatakarékos üzemmód aktiválása** Az[indítási idő] elteltével az infravörös érzékelő reakciósebessége lassul. Az [indítási idő] az utolsó használattól indul.	• Az elem élettartamának meghosszabbítása	Be/Ki	Ki
	[Indítási idő]	–	6–48 h	6 h

270216057627091 31 © 02-2022
970.657.00.0(00)

Menüpont	Leírás	Alkalmazás	Tartomány	Gyári beállítás
[Térfogatáram]	**Térfogatáram** A vízfogyasztás kiszámításához adja meg az öblítés működtetésekor használt térfogatáramot. A térfogatáramot a perlátor határozza meg. A perlátor cseréjekor a térfogatáramot be kell állítani.	• A vízfogyasztás kiszámítása a statisztikai funkcióhoz	1,3 l/min 1,9 l/min 3,8 l/min 6 l/min 0,5-7 l/min (felhasználó által definiált)	6 l/min
[Összes alapértelmezett beállítás mentése]	**Az alapértelmezett beállítások** Az aktuális beállításokat a rendszer az alkalmazásba menti, utólag ezek a beállítások átvihetők egyéb berendezésekre is.	• Számos berendezés üzembe helyezése azonos beállításokkal	–	–
[Gyári beállítások]	**Gyári beállítások** A szerelvény összes funkciója visszaáll a gyári beállításokra.	• Az üzemzavarok elhárítása	–	–

4 / 4

Táblázat 4: Információ

Menüpont Geberit alkalmazás	Leírás
[Név] és [jelszó]	Mindegyik berendezés esetén meghatározható egy név meg egy jelszó.
Információk	
[Cikkszám]	Kijelzi a szerelvény cikkszámát.
[Firmware-verzió]	Kijelzi az infravörös érzékelő firmware-verzióját.
[Gyártási szám]	Kijelzi az infravörös érzékelő sorozatszámát.
[Gyártási idő]	Kijelzi az infravörös érzékelő gyártási idejét.
[Az energiaellátás módja]	Kijelzi az energiaellátás módot (elem vagy hálózat).
Statisztika	
[Statisztika]	Kijelzi a különböző információkat, pl. a használatok számát vagy a vízfogyasztást a meghatározott intervallumban.
Mérőórák	
[Üzemnapok száma összesen]	Kijelzi az üzembe helyezés óta eltelt üzemnapok számát.
[Utolsó aktiválást követő üzemnapok]	Kijelzi az utolsó bekapcsolás óta eltelt üzemnapok számát.
[Teljes használat]	Kijelzi az üzembe helyezés utáni használatok számát.
[Utolsó aktiválást követő használatok]	Kijelzi az utolsó bekapcsolás utáni használatok számát.
[Teljes öblítés]	Kijelzi az üzembe helyezés óta végrehajtott öblítések számát.
[Utolsó aktiválást követő öblítések]	Kijelzi az utolsó bekapcsolás óta végrehajtott öblítések számát.
[Közbenső öblítések teljes száma]	Kijelzi az üzembe helyezés óta végrehajtott közbenső öblítések számát.
[Utolsó aktiválást követő közbenső öblítések]	Kijelzi a legutolsó bekapcsolás óta végrehajtott közbenső öblítések számát.

27021605762709131 © 02-2022
970.657.00.0(00)

Ártalmatlanítás

Anyagösszetétel

Ez a termék megfelel az egyes veszélyes anyagok elektromos és elektronikus berendezésekben való alkalmazásának korlátozásáról szóló 2011/65/EU (RoHS) irányelv követelményeinek.

Az elektromos és elektronikus berendezések hulladékainak ártalmatlanítása



Az áthúzott kerekes szemeteskukát ábrázoló szimbólum azt jelenti, hogy az elektromos és elektronikus berendezések hulladékait nem szabad a kommunális szemétbe dobni, hanem külön kell ártalmatlanítani. A végfelhasználók a jogszabályok értelmében kötelesek visszaadni a régi berendezéseket szakszerű ártalmatlanítás céljából a közhasznú hulladékgazdálkodási hatóságoknak, a forgalmazóknak vagy a Geberit vállalatnak. Az elektromos és elektronikus berendezések forgalmazóinak jelentős része köteles az elektromos és elektronikus berendezések hulladékait díjmentesen visszavenni. A Geberit vállalathoz való visszaküldéssel kapcsolatban érdeklődjön az illetékes nagykereskedőnél vagy szervizcégnél.

A régi elemeket és akkumulátorokat, amelyek nincsenek beépítve a régi berendezésbe, valamint a lámpákat, amelyek roncsolásmentesen kivehetők a régi berendezésből, el kell távolítani, mielőtt a régi berendezést leadja a hulladéklerakóba.

Amennyiben a régi berendezésben személyes adatok vannak tárolva, a végfelhasználó felelőssége azok törlése, mielőtt a berendezést leadja a hulladéklerakóba.

Bezpečnosť

O tomto dokumente

Tento dokument platí pre odbornú údržbu nasledujúcich výrobkov:

- Umývadlová armatúra Geberit, typ 185, napájaná zo siete alebo batériou
- Umývadlová armatúra Geberit, typ 186, napájaná zo siete alebo batériou

Tento dokument platí pre vyhotovenie týchto umývadlových armatúr s rozhraním Bluetooth®. Umývadlové armatúry sú označené typovým štítkom „IWT-07-A“ a logom Geberit Connect.

Cieľová skupina

Údržbu a opravy tohto výrobku smú vykonávať len kvalifikované osoby. Kvalifikovaná osoba je osoba, ktorá je na základe svojho odborného vzdelania, školenia a/alebo skúseností schopná identifikovať riziká a eliminovať nebezpečenstvá, ktoré vzniknú pri používaní výrobku.

Použitie v súlade s určením

Umývadlové armatúry Geberit, typ 185 a typ 186, sú určené na odber vody z vodovodu. Akékoľvek iné použitie sa považuje za použitie v rozpore s určením. Spoločnosť Geberit nepreberá záruku za škody vzniknuté pri používaní, ktoré nie je v súlade s určením.

Vysvetlenia týkajúce sa varovných upozornení

Varovné upozornenia sa nachádzajú na miestach, na ktorých hrozí výskyt nebezpečenstva.

Varovné upozornenia majú nasledujúcu štruktúru:

VAROVANIE
Druh a zdroj nebezpečenstva
Možné následky pri nerešpektovaní nebezpečenstva.

► Opatrenia na zabránenie nebezpečenstvu.

Nasledujúce signálne slová sa používajú na účely poukázania na zvyškové nebezpečenstvá v rámci varovných upozornení a na dôležité informácie.

Symbol	Signálne slovo a význam
	UPOZORNENIE Signálne slovo označuje ohrozenie s nízkym stupňom rizika, ktoré môže v prípade, že sa mu nezabráni, spôsobiť mierne alebo stredne vážne poranenia.
	Označenie len pomocou symbolu. Upozorňuje na dôležitú informáciu

Bezpečnostné pokyny

Neodborné údržbárske práce alebo opravy môžu spôsobiť poškodenia alebo narušiť funkčnosť.

- Pri opravách používajte len originálne náhradné diely.
- Na výrobku nevykonávajte žiadne zmeny alebo dodatočné inštalácie.

270216057627091 31 © 02-2022
970.657.00.0(00)

Popis výrobku

Zloženie

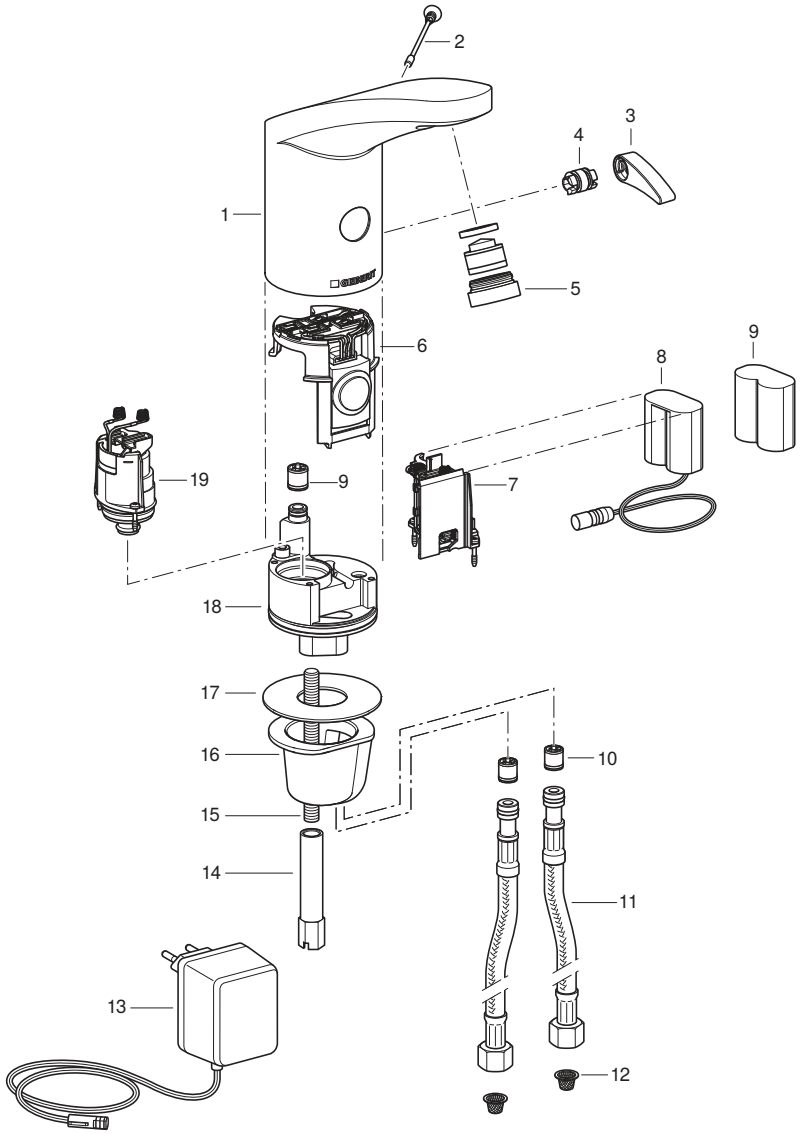

1 Telo armatúry
2 Poistná skrutka
3 Páčka zmiešavača
4 Obmedzovač teploty
5 Regulátor prietoku
6 Infračervený senzor
7 Priečinok pre batériu
8 Sieťový adaptér (napájanie zo siete)
9 Batéria (napájanie batériou)
10 Spätný ventil
11 Pancierová hadica
12 Košíkový filter
13 Sieťový zdroj (napájanie zo siete)
14 Predĺžená matica
15 Závitová tyč
16 Upevňovacia objímka
17 Ploché tesnenie
18 Blok ventilu
19 Magnetický ventil

Technické údaje

	Napájanie zo siete	Napájanie batériou[1)]
Menovité napätie	230 V AC	–
Sieťová frekvencia	50 Hz	–
Prevádzkové napätie	12 V AC	6 V DC
Typ batérie	–	CR-P2 (6 V)
Prevádzkový tlak	0,5–8 bar	0,5–8 bar
Teplota okolia	1–40 °C	
Maximálna teplota vody	60 °C	
Maximálna krátkodobá teplota vody	90 °C	
Prietok pri 3 bar[2)]	6 l/min	
Rádiová technológia	Bluetooth® Low Energy[3)]	
Rozsah frekvencie	2400–2483,5 MHz	
Maximálny výstupný výkon	4 dBm	

1) Životnosť batérie stačí pre cca 200 000 splachovaní.

2) Regulátory prietoku na 1,3 l/min, 1,9 l/min alebo 3,8 l/min sú k dispozícii ako príslušenstvo.

3) Značka Bluetooth® a príslušné logá sú majetkom spoločnosti Bluetooth SIG, Inc. a spoločnosť Geberit ich používa na základe licencie.

Zjednodušené vyhlásenie o zhode EÚ

Spoločnosť Geberit International AG týmto vyhlasuje, že typ rádiového zariadenia umývadlovej armatúry Geberit, typ 185 a typ 186, napájanie zo siete, batériou alebo generátorom, je v súlade so smernicou 2014/53/EÚ.

Úplné znenie vyhlásenia o zhode EÚ je k dispozícii na tejto internetovej adrese: https://doc.geberit.com/970893000.pdf

27021605762709131 © 02-2022
970.657.00.0(00)

Obsluha

Aplikácie Geberit

Na obsluhu, nastavenia a údržbu sú k dispozícii rôzne aplikácie Geberit. Aplikácie komunikujú so zariadením prostredníctvom rozhrania Bluetooth®.

Aplikácie Geberit sú pre smartfóny s operačným systémom Android a iOS bezplatne dostupné na príslušnom portáli App Store.

Vytvorenie spojenia so zariadením

► Naskenujte QR kód a riaďte sa pokynmi na cieľovej stránke.

Geberit Apps

https://gbrt.io/dsvFD00

Ručné nastavenia prostredníctvom infračerveného senzora

Pri zariadeniach s rozhraním Bluetooth® nie je možné vykonať žiadne ručné nastavenia prostredníctvom infračerveného senzora. Všetky nastavenia sa vykonávajú prostredníctvom aplikácie Geberit.

Odstraňovanie porúch

Porucha	Príčina	Odstránenie
Príliš slabý prúd vody	Znečistený regulátor prietoku	► Očistite regulátor prietoku. → Pozrite si návod na prevádzku.
	Znečistený košíkový filter	► Vyčistite košíkový filter. → Pozrite si časť „Čistenie košíkového filtra (sieť/batéria)“, strana 290.
	Príliš slabý tlak v potrubí	► Skontrolujte tlak v potrubí (0,5 – 8 bar).
Splachovanie sa nespúšťa	Príliš slabý tlak v potrubí	► Skontrolujte tlak v potrubí (0,5 – 8 bar).
	Prerušenie napájania zo siete	► Skontrolujte napájanie elektrickým prúdom.
	Poškodený sieťový zdroj	► Vymeňte sieťový zdroj.
	Kábel medzi sieťovým zdrojom a sieťovým adaptérom nie je zasunutý	► Skontrolujte káblové spojenie.
	Opotrebované batérie	► Vymeňte batériu. → Pozrite si časť „Výmena batérií“, strana 291.
	Póly alebo kontakty batérie sú skorodované	► Vyčistite kontakty batérie alebo vymeňte batériu. → Pozrite si časť „Výmena batérií“, strana 291.
	Batéria je vložená nesprávne	► Batériu nasaďte správne.
	Znečistený alebo upchatý regulátor prietoku	► Očistite regulátor prietoku. → Pozrite si návod na prevádzku.
	Znečistený alebo upchatý košíkový filter	► Vyčistite košíkový filter. → Pozrite si časť „Čistenie košíkového filtra (sieť/batéria)“, strana 290.
	Poistná skrutka chýba alebo je poškodená	► Namontujte alebo vymeňte poistnú skrutku.
	Armatúra je v režime čistenia	► Počkajte na koniec režimu čistenia (cca 10 minút).
	Nesprávne nastavená detekčná vzdialenosť	► Optimalizujte detekčnú vzdialenosť. → Pozrite si časť „Vykonanie nastavení“, strana 294.
	Priezor s infračerveným senzorom je poškriabaný alebo zašpinený	► Vyčistite priezor s infračerveným senzorom alebo vymeňte samotný senzor.
	Infračervený senzor je poškodený alebo kontakty sú znečistené	► Vyčistite kontakty alebo vymeňte infračervený senzor.
	Poškodený magnetický ventil alebo znečistené kontakty	► Vyčistite kontakty alebo vymeňte magnetický ventil.
Voda stále tečie	Príliš silný tlak v potrubí	► Skontrolujte tlak v potrubí (0,5 – 8 bar).
	Infračervený senzor je poškodený	► Vymeňte infračervený senzor.
	Nesprávny režim senzora	► Prispôsobte nastavenia senzora.→ Pozrite si časť „Vykonanie nastavení“, strana 294.
	Poškodený magnetický ventil	► Vymeňte magnetický ventil.
	Rušivé objekty v detekčnej oblasti	► Z detekčnej oblasti odstráňte objekty. ► Znovu nakalibrujte infračervený senzor. → Pozrite si časť „Vykonanie nastavení“, strana 294.

27021605762709131 © 02-2022
970.657.00.0(00)

Porucha	Príčina	Odstránenie
Voda stále tečie a prestane tiecť vtedy, keď sa do detekčnej oblasti dostane predmet	Pružinové kontakty medzi infračerveným senzorom a magnetickým ventilom sú prepólované	► Skontrolujte konektor.
Voda tečie samovoľne, príliš skoro alebo príliš neskoro	Znečistený alebo mokrý priezor s infračerveným senzorom	► Očistite alebo osušte priezor s infračerveným senzorom.
	Priezor s infračerveným senzorom je poškriabaný	► Vyčistite priezor s infračerveným senzorom alebo vymeňte samotný senzor.
	Nesprávne nastavená detekčná vzdialenosť	► Optimalizujte detekčnú vzdialenosť. → Pozrite si časť „Vykonanie nastavení“, strana 294.
	Infračervený senzor rušia vplyvy z miestnosti (zrkadlo, kovové povrchy, sklenené umývadlo atď.)	► Znovu nakalibrujte infračervený senzor. → Pozrite si časť „Vykonanie nastavení“, strana 294.
Voda tečie, hoci poistná skrutka je odstránená	Infračervený senzor je poškodený	► Vymeňte infračervený senzor.
Z tela armatúry vyteká voda	Poškodené tesnenia	► Skontrolujte vodnú dráhu a vymeňte tesnenia.
	Magnetický ventil sa nezatvára správne	► Očistite alebo vymeňte magnetický ventil.
Teplotu vody nie je možné nastaviť	Teplota vody je príliš vysoká alebo príliš nízka	► Naplno otvorte rohové ventily. ► Skontrolujte rozdiel tlaku medzi potrubím s teplou vodou a potrubím so studenou vodou (max. 1,5 bar) ► Skontrolujte teploty vody v sieti pitnej vody.
	Znečistený košíkový filter	► Vyčistite košíkový filter. → Pozrite si časť „Čistenie košíkového filtra (sieť/batéria)“, strana 290.
	Spätný ventil v tele armatúry je blokovaný	► Odstráňte zablokovanie alebo vymeňte spätný ventil.
	Zamenené pancierové hadice pre teplú a studenú vodu	► Správne pripojte pancierové hadice.
Po spustení splachovania 6-krát bliká červená LED	Takmer opotrebovaná batéria	► Vymeňte batériu. → Pozrite si časť „Výmena batérií“, strana 291.
Trvalo bliká červená LED, splachovanie sa nespúšťa	Opotrebovaná batéria	► Vymeňte batériu. → Pozrite si časť „Výmena batérií“, strana 291.

27021605762709131 © 02-2022
970.657.00.0(00)

Údržba

Údržba vykonávaná prevádzkovateľom

Nasledujúce servisné práce môže vykonávať prevádzkovateľ. → Pozrite si návod na obsluhu 970.656.00.0.

- Aktivácia režimu čistenia pomocou aplikácie Geberit
- Aktivácia trvalého spúšťania pomocou aplikácie Geberit
- Čistenie tela armatúry
- Čistenie regulátora prietoku
- Nastavenie teploty vody
- Čistenie košíkového filtra

Údržba vykonávaná kvalifikovanou osobou

Servisné práce uvedené v nasledujúcich kapitolách smú vykonávať výlučné kvalifikované osoby.

Intervaly údržby

Nasledujúce činnosti je potrebné vykonať v prípade potreby alebo najneskôr v uvedených intervaloch.

Činnosť	Interval
Čistenie tela armatúry	Týždenne prevádzkovateľom
Čistenie regulátora prietoku	Mesačne prevádzkovateľom
Čistenie košíkového filtra	Ročne prevádzkovateľom alebo kvalifikovanou osobou
Výmena batérie	Asi po 200 000 splachovaniach kvalifikovanou osobou
Nastavenie teploty vody (pri vyhotovení so zmiešavačom, bez páčky)	V prípade potreby kvalifikovanou osobou
Prestavenie podielu horúcej vody	V prípade potreby kvalifikovanou osobou

Čistenie košíkového filtra (sieť/batéria)

1 Zatvorte rohové ventily.

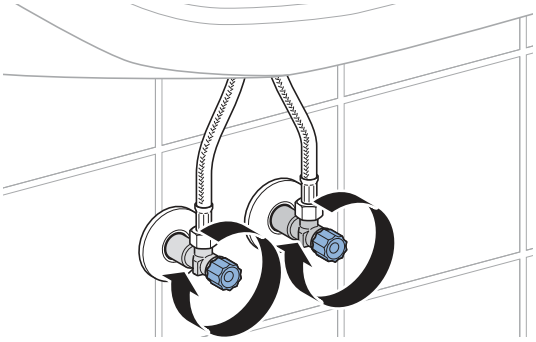

2 Uvoľnite pancierové hadice.

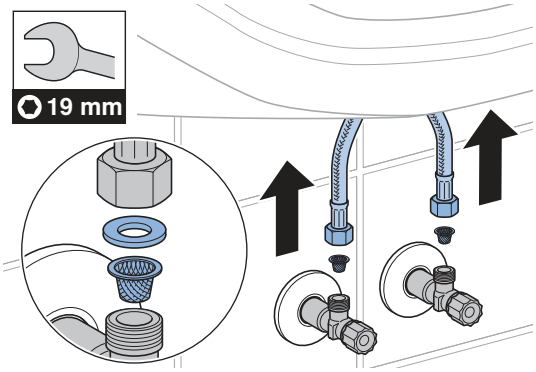

3 Vyčistite košíkový filter.

4 Pancierové hadice znovu pripojte.

5 Otvorte rohové ventily.

27021605762709131 © 02-2022
970.657.00.0(00)

Výmena batérií

Pri umývadlových armatúrach Geberit napájaných batériou sú batérie po cca 200 000 spusteniach opotrebované. Blikanie červenej LED diódy v okienku infračerveného senzora znamená, že batéria bude onedlho opotrebovaná.

Predpoklad

– Náhradná batéria je pripravená (6 V lítiová batéria CR-P2).

– V umývadle sa nenachádzajú žiadne predmety.

UPOZORNENIE

Nebezpečenstvo popálenia

Premostenie pružinových kontaktov alebo kontaktov batérie môže viesť k popáleninám alebo vecným škodám.

► Telo armatúry posúvajte na blok ventilu len v určenej polohe.

► Batériu umiestnite len na kontakty v držiaku batérie.

1 Demontujte páčku zmiešavača.

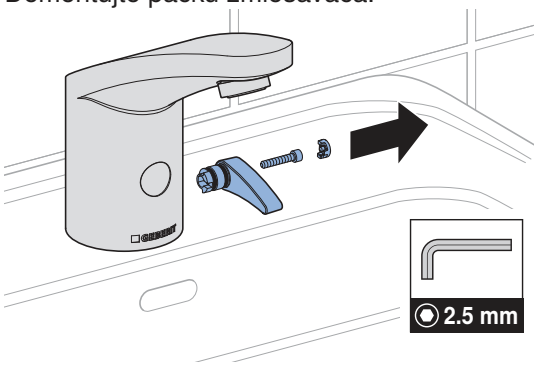

2 Demontujte telo armatúry.

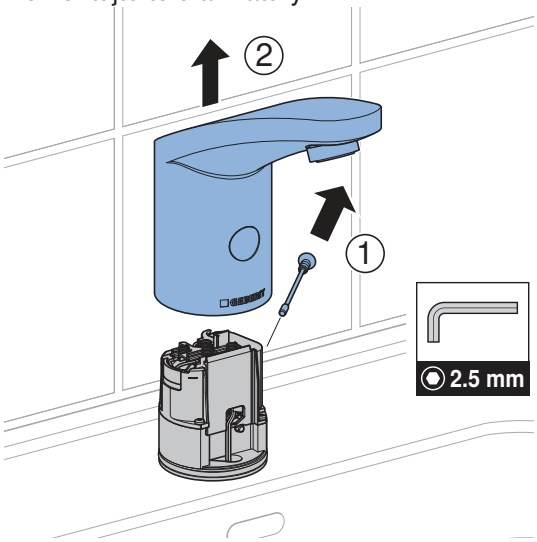

3 Opotrebovanú batériu vyberte a odborne zlikvidujte.

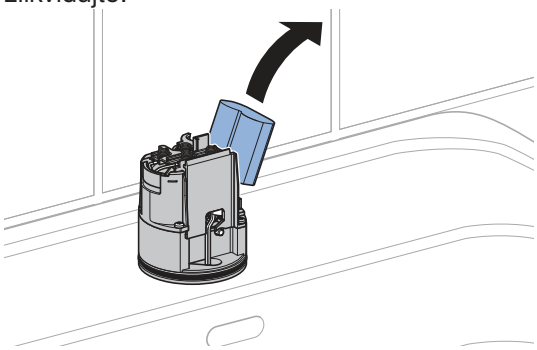

4 Vložte nové batérie.

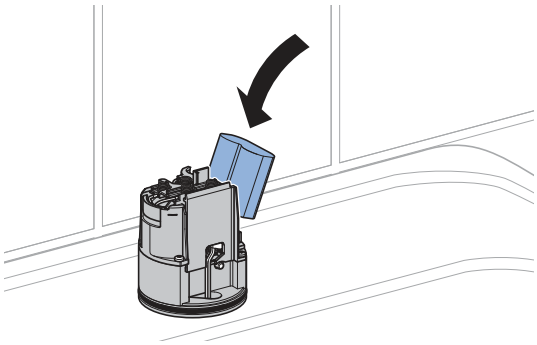

✓ LED na 1 sekundu zasvieti.

5 Opätovné zmontovanie všetkých dielov vykonajte v opačnom poradí krokov ako pri demontáži.

6 Na kontrolu funkcií podržte ruku pod umývadlovou armatúrou.

Nastavenie teploty vody (so zmiešavačom, bez páčky)

UPOZORNENIE

Nebezpečenstvo popálenia

Premostenie pružinových kontaktov alebo kontaktov batérie môže viesť k popáleninám alebo vecným škodám.

- ► Telo armatúry posúvajte na blok ventilu len v určenej polohe.
- ► Batériu umiestnite len na kontakty v držiaku batérie.

1 Vyskrutkujte poistnú skrutku a demontujte telo armatúry.

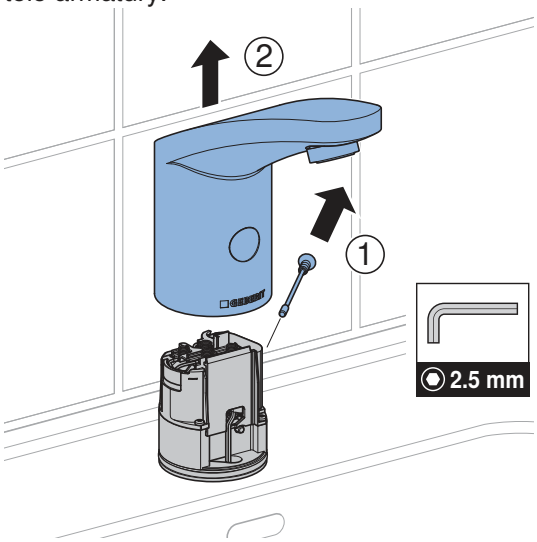

✓ Pri odmontovanej poistnej skrutke sa potlačí spustenie splachovania.

2 Nastavte teplotu vody.

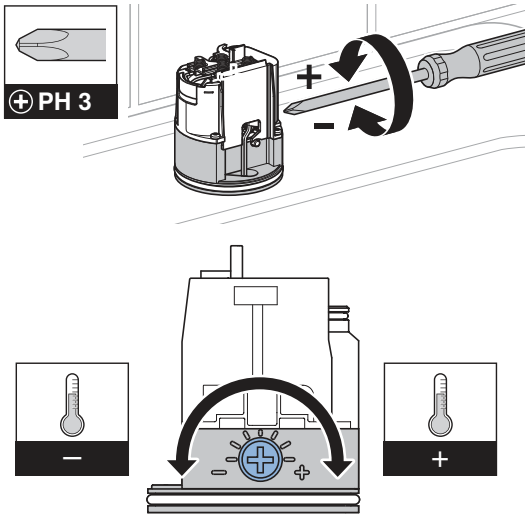

3 Namontujte telo armatúry a naskrutkujte poistnú skrutku.

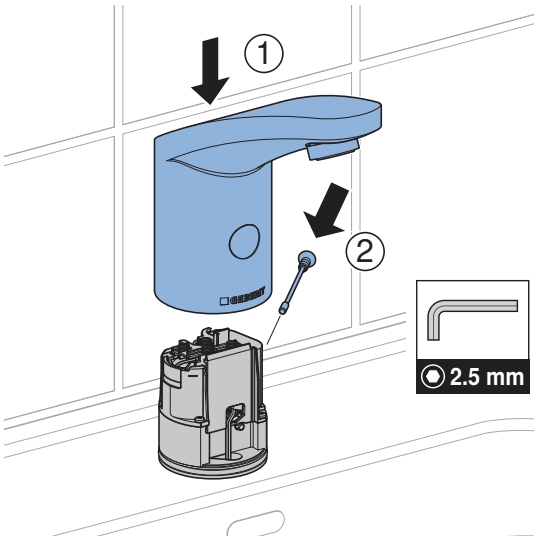

27021605762709131 © 02-2022
970.657.00.0(00)

Prestavenie podielu horúcej vody (s páčkou zmiešavača)

Podiel horúcej vody je možné voliteľne nastaviť na 85 % (výrobné nastavenie) alebo na 95 %. V prípade 85 % sa obmedzí oblasť prestavenia zmiešavačej páčky.

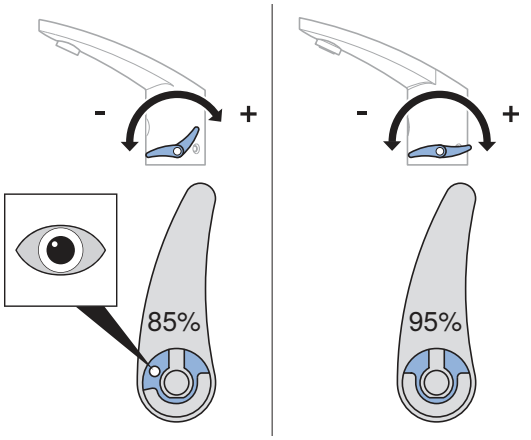

1 Demontujte páčku zmiešavača.

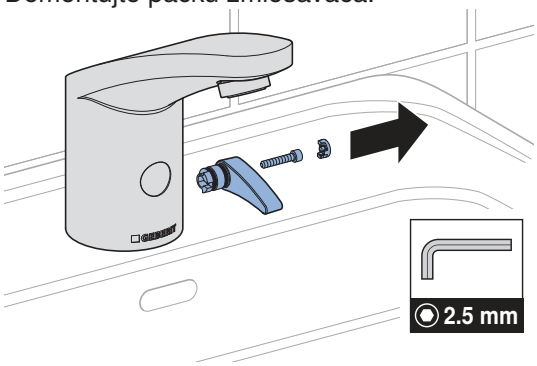

2 Vyberte obmedzovač teploty pomocou kliešti z páčky zmiešavača a otočte ho o 180°. Presuňte O-krúžok do druhej drážky a znovu nasaďte obmedzovač teploty.

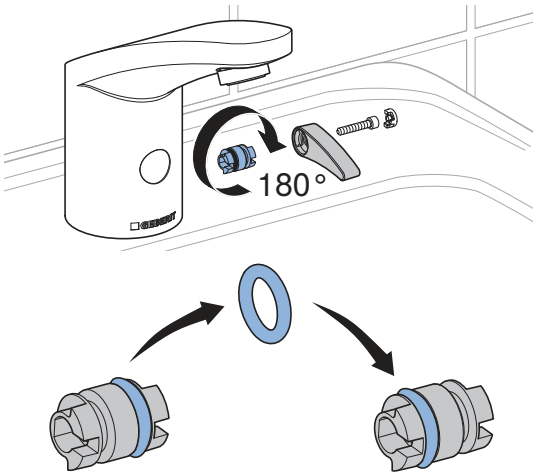

3 Namontujte páčku zmiešavača.

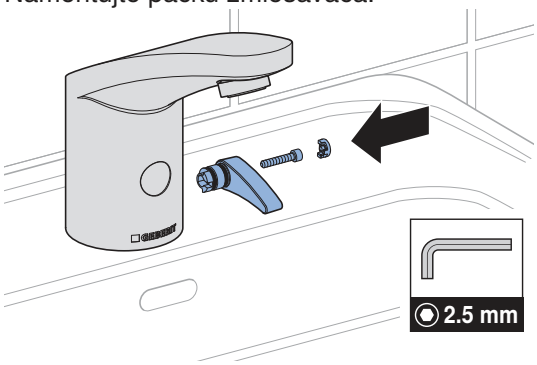

Vykonanie nastavení

Tieto nastavenia musí vykonať kvalifikovaná osoba pri uvedení do prevádzky.

Všetky funkcie alebo nastavenia je možné vykonať buď pomocou aplikácie Geberit, alebo Geberit Service-Handy. Manuálne nastavenia pomocou infračerveného senzora nie sú možné.

Nastavenia pomocou Geberit Service-Handy

Pomocou Geberit Service-Handy sú k dispozícii nasledujúce funkcie a nastavenia:

- Obsluha:
  – Splachovanie: Spustenie splachovania
  – Čistenie: Zablokovanie spúšťania splachovania na niekoľko minút
- Nastavenie parametrov a funkcií, → pozrite si tabuľku „Nastavenia“
- Zobrazenie informácií o zariadení, ako napríklad kapacita batérie alebo verzia firmvéru, → pozrite si tabuľku „Informácie“
- Zobrazenie štatistických hodnôt týkajúcich sa používania, → pozrite si tabuľku „Informácie“

V nasledujúcej tabuľke zodpovedajú čísla a výrazy v stĺpci „Bod menu“ zobrazeniu na Geberit Service-Handy. Ďalšie informácie sú uvedené v návode na obsluhu Geberit Service-Handy.

Tabuľka 1: Nastavenia

Bod menu [EN] [DE]	Opis	Použitie	Oblasť	Výrobné nastavenie
Príkazy				
20 [Valve] [Ventil]	**Spustenie splachovania** Splachuje dovtedy, kým sa splachovanie znovu nezastaví (maximálne 10 min).	• Na kontrolu funkcií magnetického ventilu • Na vyplavenie odstátej vody (stagnácia) • Na dezinfekciu vetvy potrubia a armatúry (> 3 min pri > 70 °C) • Na zimné vyprázdnenie	Zap. = <OK> Vyp. = <OK>	Vyp.
21 [RangeTest] [TestErfas]	**Kontrola detekčnej oblasti** V prípade, že sa v detekčnej oblasti nachádza objekt, bliká červená LED. Nedôjde k spusteniu splachovania. Funkcia sa deaktivuje po 90 s.	• Pri problémoch s rozpoznávaním používateľa	Zap. = <OK> Vyp. = <OK>	Vyp.
22 [ResetSens] [ResetSens]	**Kalibrácia infračervených senzorov** Infračervené senzory sa znovu nakalibrujú. Upozornenie: Počas kalibrácie sa v umývadle nesmú nachádzať žiadne ruky ani predmety.	• Pri poruchách detekcie • Pri zmenenom prostredí (napr. nové umývadlo)	Štart = <OK>	–
23 [FactrySet] [Werkseinst]	**Výrobné nastavenia** Všetky funkcie sa nastavia späť na výrobné nastavenia.	• Na odstránenie funkčných porúch	Štart = <OK>	–

27021605762709131 © 02-2022
970.657.00.0(00)

Bod menu [EN] [DE]	Opis	Použitie	Oblasť	Výrobné nastavenie
24 [CleanMode] [Reinigung]	**Aktivácia režimu čistenia** Spúšťanie vody sa na 10 minút zablokuje. Funkcia sa predčasne zastaví opätovným spojením s Geberit Service-Handy.	• Na čistenie armatúry a umývadla bez toho, aby tiekla voda	Štart = <OK> Zastavenie = <OK>	–
Programy				
30 [MainProgr] [Hauptmenü]	**Prevádzkový režim** • Normálna prevádzka: Armatúra púšťa vodu dovtedy, kým sa objekt nachádza v detekčnej oblasti. V prípade potreby je možné nastaviť čas dobehu (bod menu 43). • Úspora vody: Armatúra púšťa vodu s obmedzeným časom (bod menu 44).	• Na redukciu spotreby vody	[A] = normálna prevádzka [B] = úspora vody	Normálna prevádzka
31 [Esaver] [E Sparen]	**Úsporný režim** Po uplynutí doby trvania (bod menu 40) sa zníži reakčná rýchlosť infračerveného senzora. Doba trvania sa začína po poslednom použití.	• Na predĺženie životnosti batérie	Zap. = [ON] Vyp. = [OFF]	Vyp.
33 [IntFlush] [IntervSp]	**Intervalové splachovanie** • Riadené používateľom: Splachovanie sa spustí po uplynutí [intervalu splachovania] (bod menu 42), pričom sa interval splachovania znovu spustí pri každom použití. Doba splachovania sa určuje hodnotou [doby splachovania pri intervalovom splachovaní] (bod menu 41). • Riadené intervalom: Splachovanie sa spustí po uplynutí [intervalu splachovania] (bod menu 42) sa spustí splachovanie, a to nezávisle od používaní. Doba splachovania sa určuje hodnotou [doby splachovania pri intervalovom splachovaní] (bod menu 41).	• Na doplnenie zápachovej uzávierky pri nízkej frekvencii používania • Na spláchnutie odstátej vody v potrubí (hygienická funkcia, zabránenie stagnácii)	[0] = vyp. [1] = riadené používateľom [2] = riadené intervalom	Riadené používateľom

27021605762709131 © 02-2022
970.657.00.0(00)

Bod menu [EN] [DE]	Opis	Použitie	Oblasť	Výrobné nastavenie
Parametre				
40 [ESaverT] [EnerSparZ]	**Doba trvania úspory energie** Pokiaľ je aktivovaný úsporný režim (bod menu 31), spomalí sa po uplynutí doby trvania reakčná rýchlosť infračerveného senzora.	• Na predĺženie životnosti batérie	6 – 48 h	6 h
41 [IntFlushT] [IntervSpZ]	**Doba splachovania pri intervalovom splachovaní** Je aktívna, keď je bod menu 34 [Intervalové splachovanie] nastavený na [1] alebo [2].	–	1 – 200 s	5 s
42 [IntervalT] [IntervalZ]	**Interval splachovania pri intervalovom splachovaní** Je aktívny, keď je bod menu 34 [Intervalové splachovanie] nastavený na [1] alebo [2].	–	1 – 168 h	24 h
43 [RunOnTime] [NachlaufZ]	**Čas dobehu** V prevádzkovom režime Normálna prevádzka (bod menu 30 = [A]) púšťa armatúra vodu dlhšie o čas dobehu aj po tom, ako objekt opustil detekčnú oblasť.	• Na čistenie pomôcok	0 – 30 s	2 s
44 [WSaverT] [TWSparenZ]	**Nastaviteľný čas úspory vody** V prevádzkovom režime Úspora vody (bod menu 30 = [B]) armatúra splachuje, pokiaľ sa v detekčnej oblasti nachádza objekt, ale nesplachuje dlhšie, ako je nastaviteľný čas úspory vody.	• Na redukciu spotreby vody • Na odber určitej hodnoty odtoku	3 – 30 s	10 s
45 [DetectRng] [Erfassdis]	**Nastavenie detekčnej vzdialenosti** Detekčnú vzdialenosť možno nastaviť v 5 stupňoch.	• Na optimalizáciu rozpoznávania používateľa	0–4 [...] [0] = malá vzdialenosť [4] = veľká vzdialenosť	1

27021605762709131 © 02-2022
970.657.00.0(00)

Bod menu [EN] [DE]	Opis	Použitie	Oblasť	Výrobné nastavenie
46 [SensorUp] [SensOben]	**Činnosť senzora hore** • [Vyp]: Horný infračervený senzor je vypnutý. (Oba infračervené senzory nemôžu byť vypnuté súčasne.) • [Auto]: V prípade potreby infračervený senzor automaticky prepne na [Dynamicky]. • [Dynamicky]: Infračervený senzor reaguje len na pohybujúce sa predmety.	• Na zlepšenie bezpečnosti detekcie v prípade rušivých vonkajších vplyvov (napr. predmety so silným odrazom v miestnosti)	[0] = vyp. [1] = auto [2] = dynamicky	Auto
47 [SensorLow] [SensUnten]	**Činnosť senzora dole** • [Vyp]: Dolný infračervený senzor je vypnutý. (Oba infračervené senzory nemôžu byť vypnuté súčasne.) • [Auto]: V prípade potreby infračervený senzor automaticky prepne na [Dynamicky]. • [Dynamicky]: Infračervený senzor reaguje len na pohybujúce sa predmety.	• Na zlepšenie bezpečnosti detekcie v prípade rušivých vonkajších vplyvov (napr. predmety so silným odrazom v miestnosti)	[0] = vyp. [1] = auto [2] = dynamicky	Auto

27021605762709131 © 02-2022
970.657.00.0(00)

Tabuľka 2: Informácie

Bod menu [EN] [DE]	Opis
Počítadlo	
50 [Days?] [SumBetrT?]	**Počet prevádzkových dní celkovo** Ukazuje počet prevádzkových dní od uvedenia do prevádzky.
51 [Uses?] [SumBenut?]	**Počet použití celkovo** Ukazuje počet použití od uvedenia do prevádzky.
52 [IntFlush?] [SumIntSp?]	**Počet intervalových splachovaní celkovo** Ukazuje počet intervalových splachovaní od uvedenia do prevádzky.
53 [↯ Days] [↯ SumBetrT]	**Počet prevádzkových dní v zapnutom stave** Ukazuje počet prevádzkových dní od posledného zapnutia.
54 [↯ Uses] [↯ SumBenut]	**Počet použití v zapnutom stave** Ukazuje počet použití od posledného zapnutia.
55 [↯ Flushes] [↯ SumSpül]	**Počet intervalových splachovaní v zapnutom stave** Ukazuje počet intervalových splachovaní od posledného zapnutia.
Informácie o zariadení	
60 [TypeNo] [Modell-Nr]	**Číslo výrobku** Zobrazuje číslo výrobku infračerveného senzora. Príklad: [242251001] = 242.251.00.1
61 [SWVersion] [SWVersion]	**Verzia firmvéru** Zobrazuje verziu firmvéru infračerveného senzora. Príklad: [0312] = verzia 3.12
62 [SerialNo] [Serien-Nr]	**Výrobné číslo** Zobrazuje výrobné číslo infračerveného senzora. Príklad: 1234567
63 [ManufDate] [ProdDatum]	**Dátum výroby** Zobrazuje dátum výroby infračerveného senzora. Príklad: [1520] = kalendárny týždeň 15/2020
64 [TypePower] [Netz/Batt]	**Spôsob napájania** Zobrazuje spôsob napájania (sieť alebo batéria). Príklad: [0] = batéria/[1] = sieť
65 [Battery%] [Batterie%]	**Batéria** Zobrazuje kapacitu batérie. Príklad: [73] %

27021605762709131 © 02-2022
970.657.00.0(00)

Nastavenia pomocou aplikácie Geberit

Po spojení aplikácie Geberit so zariadením máte k dispozícii nasledujúce funkcie a nastavenia:

- Obsluha:
  – Splachovanie: Spustenie splachovania
  – Čistenie: Zablokovanie spúšťania splachovania na niekoľko minút
- Nastavenie parametrov a funkcií, → pozrite si tabuľku „Nastavenia“
- Zobrazenie informácií o zariadení, ako napríklad kapacita batérie alebo verzia firmvéru, → pozrite si tabuľku „Informácie“
- Zobrazenie štatistických hodnôt týkajúcich sa používania, → pozrite si tabuľku „Informácie“
- Export informácií o zariadení a štatistických hodnôt
- Zobrazenie chybových hlásení
- Vykonanie aktualizácií firmvéru
- Uloženie a prenos prednastavení

Nastavenia je možné v aplikácii Geberit uložiť ako prednastavenia a preniesť ich do iných zariadení.

Tabuľka 3: Nastavenia

Bod menu	Popis	Použitie	Oblasť	Výrobné nastavenie
Obsluha				
[Splachovanie]	**Spustenie splachovania** Splachuje dovtedy, kým sa splachovanie znovu nezastaví (maximálne 10 min).	• Na kontrolu funkcií magnetického ventilu • Na vyplavenie odstátej vody (stagnácia) • Na dezinfekciu vetvy potrubia a armatúry (> 3 min pri > 70 °C) • Na zimné vyprázdnenie	Zap./Vyp.	–
[Čistenie]	**Aktivácia režimu čistenia** Spustenie splachovania sa zablokuje na [dobu čistenia].	• Na čistenie armatúry a umývadla bez toho, aby tiekla voda	Zap./Vyp.	–
	[Doba čistenia]	–	1 – 20 min	10 min

Bod menu	Popis	Použitie	Oblasť	Výrobné nastavenie
Nastavenia zariadenia				
[Intervalové splachovanie]	**Intervalové splachovanie** • Riadené používateľom: Splachovanie sa spustí po uplynutí [intervalu splachovania], pričom sa znovu spustí interval výtoku pri každom použití. Doba splachovania sa určuje hodnotou [doby splachovania]. • Riadené intervalom: Splachovanie sa spustí po uplynutí [intervalu splachovania], a to nezávisle od použitia. Doba splachovania sa určuje hodnotou [doby splachovania]. • Diferenčné splachovanie: Splachovanie sa spustí po uplynutí [intervalu splachovania], a to nezávisle od použitia. Ak sa splachovania už uskutočnili v rámci [intervalu] splachovania, uskutoční sa len diferencia v rámci [doby splachovania].	• Na doplnenie zápachovej uzávierky pri nízkej frekvencii používania • Na spláchnutie odstátej vody v potrubí (hygienická funkcia, zabránenie stagnácii)	[Vyp.], [Riadené používateľom], [Riadené intervalom], [Diferenčné splachovanie]	[Riadené používateľom]
	[Doba splachovania]	–	1 – 200 s	5 s
	[Interval splachovania]	–	1 – 168 h	24 h
[Prevádzkový režim]	**Nastavenie prevádzkového režimu** • Normálna prevádzka: Armatúra púšťa vodu dovtedy, kým sa objekt nachádza v detekčnej oblasti. V prípade potreby je možné nastaviť [čas dobehu]. • Úspora vody: Armatúra púšťa vodu tak dlho, kým sa v detekčnej oblasti nachádza objekt, no nie dlhšie ako udáva [Max. doba splachovania].	• Na redukciu spotreby vody	[Normálna prevádzka] alebo [Úspora vody]	[Normálna prevádzka]
	[Čas výtoku]	–	0 – 30 s	2 s
	[Max. doba splachovania]	–	3 – 30 s	10 s

27021605762709131 © 02-2022
970.657.00.0(00)

Bod menu	Popis	Použitie	Oblasť	Výrobné nastavenie
[Detekčná oblasť]	**Kontrola detekčnej oblasti** Zobrazí sa, keď senzor pre pisoár rozpozná použitie. Pri poruchách detekcie alebo zmenenom prostredí je možné znovu nakalibrovať senzor. Pritom sa prostredie znovu vymeria.	• Pri problémoch s rozpoznávaním používateľa	Automaticky	–
	[Detekčná oblasť]	• Na optimalizáciu rozpoznávania používateľa	Krátka až dlhá vzdialenosť [0 – 4]	Stredná vzdialenosť [1]
	[Kalibrácia infračervených senzorov] Upozornenie: Počas kalibrácie sa v umývadle nesmú nachádzať žiadne ruky ani predmety.	• Pri poruchách detekcie • Pri zmenenom prostredí (napr. nové umývadlo)	[Spustenie kalibrácie]	–
[Činnosť senzora hore]	**Aktivácia činnosti senzora hore** • [Vyp]: Horný infračervený senzor je vypnutý. (Oba infračervené senzory nemôžu byť vypnuté súčasne.) • [Auto]: V prípade potreby infračervený senzor automaticky prepne na [Dynamicky]. • [Dynamicky]: Infračervený senzor reaguje len na pohybujúce sa predmety.	• Na zlepšenie bezpečnosti detekcie v prípade rušivých vonkajších vplyvov (napr. predmety so silným odrazom v miestnosti)	[Vyp.], [Auto], [Dynamicky]	[Auto]
[Činnosť senzora dole]	**Aktivácia činnosti senzora dole** • [Vyp]: Dolný infračervený senzor je vypnutý. (Oba infračervené senzory nemôžu byť vypnuté súčasne.) • [Auto]: V prípade potreby infračervený senzor automaticky prepne na [Dynamicky]. • [Dynamicky]: Infračervený senzor reaguje len na pohybujúce sa predmety.	• Na zlepšenie bezpečnosti detekcie v prípade rušivých vonkajších vplyvov (napr. predmety so silným odrazom v miestnosti)	[Vyp.], [Auto], [Dynamicky]	[Auto]
[Úspora energie]	**Aktivácia úsporného režimu** Po uplynutí [doby trvania] sa zníži reakčná rýchlosť infračerveného senzora. [Doba trvania] sa začína po poslednom použití.	• Na predĺženie životnosti batérie	Zap./Vyp.	Vyp.
	[Doba trvania]	–	6 – 48 h	6 h

270216057627091 31 © 02-2022
970.657.00.0(00)

Bod menu	Popis	Použitie	Oblasť	Výrobné nastavenie
[Objemový prúd]	**Objemový prúd** Aby bolo možné vypočítať spotrebu vody, musí sa pri spustení splachovania uviesť objemový prúd. Objemový prúd je určený regulátorom prietoku. Pri výmene regulátora prietoku sa musí upraviť objemový prúd.	• Na vypočítanie spotreby vody pre štatistickú funkciu	1,3 l/min 1,9 l/min 3,8 l/min 6 l/min 0,5 – 7 l/min (definované používateľom)	6 l/min
[Uložiť ako prednastavenie]	**Prednastavenia** Aktuálne nastavenia sa uložia v aplikácii a je ich tak možné preniesť na iné zariadenia.	• Na uvedenie viacerých zariadení do prevádzky s rovnakými nastaveniami	–	–
[Výrobné nastavenia]	**Výrobné nastavenia** Všetky funkcie sa nastavia späť na výrobné nastavenia.	• Na odstránenie funkčných porúch	–	–

Tabuľka 4: Informácia

Bod menu aplikácie Geberit	Popis
[Meno] a [heslo]	Pre každé zariadenie je možné zadať meno a heslo.
Informácie	
[Číslo výrobku]	Zobrazuje číslo výrobku armatúry.
[Verzia firmvéru]	Zobrazuje verziu firmvéru infračerveného senzora.
[Výrobné číslo]	Zobrazuje výrobné číslo infračerveného senzora.
[Dátum výroby]	Zobrazuje dátum výroby infračerveného senzora.
[Spôsob napájania]	Zobrazuje spôsob napájania (sieť alebo batéria).
Štatistika	
[Štatistika]	Zobrazuje rôzne informácie, ako je počet použití alebo spotreba energie v požadovanom časovom rozpätí.
Počítadlo	
[Prevádzkové dni celkovo]	Ukazuje počet prevádzkových dní od uvedenia do prevádzky.
[Prevádzkové dni od posledného zapnutia]	Ukazuje počet prevádzkových dní od posledného zapnutia.
[Použitia celkovo]	Ukazuje počet použití od uvedenia do prevádzky.
[Použitia od posledného zapnutia]	Ukazuje počet použití od posledného zapnutia.
[Splachovania celkovo]	Ukazuje počet splachovaní od uvedenia do prevádzky.
[Splachovania od posledného zapnutia]	Ukazuje počet splachovaní od posledného zapnutia.
[Intervalové splachovania celkovo]	Ukazuje počet intervalových splachovaní od uvedenia do prevádzky.
[Intervalové splachovania od posledného zapnutia]	Ukazuje počet intervalových splachovaní od posledného zapnutia.

27021605762709131 © 02-2022
970.657.00.0(00)

Likvidácia

Obsiahnuté materiály

Tento výrobok je v zhode s požiadavkami smernice 2011/65/EÚ (RoHS) (obmedzenie používania určitých nebezpečných látok v elektrických a elektronických zariadeniach).

Likvidácia starých elektrických a elektronických zariadení



Symbol preškrtnutého odpadkového koša na kolieskach znamená, že staré elektrické a elektronické zariadenia sa nesmú likvidovať ako zvyškový odpad, ale musia sa likvidovať oddelene. Koneční používatelia sú zo zákona povinní vrátiť staré zariadenia na riadnu likvidáciu verejným orgánom na likvidáciu odpadu, distribútorom alebo spoločnosti Geberit. Mnohí distribútori elektrických a elektronických zariadení sú povinní bezplatne prevziať späť elektrické a elektronické zariadenia. Ak chcete zariadenia vrátiť spoločnosti Geberit, obráťte sa na zodpovednú predajnú alebo servisnú spoločnosť.

Staré batérie a akumulátory, ktoré nie sú pevnou súčasťou starého zariadenia, ako aj lampy, ktoré možno vybrať zo starého spotrebiča bez zničenia, musia byť pred odovzdaním na miesto likvidácie oddelené od starého zariadenia.

Ak sú v starom zariadení uložené osobné údaje, koneční používatelia sú sami zodpovední za ich vymazanie pred ich odovzdaním na miesto likvidácie.

Bezpečnost

K tomuto dokumentu

Tento dokument je určen pro odbornou technickou údržbu následujících výrobků:

- Umyvadlová armatura Geberit typ185, napájení ze sítě nebo z baterie
- Umyvadlová armatura Geberit typ186, napájení ze sítě nebo z baterie

Tento dokument je určen pro provedení těchto umyvadlových armatur s rozhraním Bluetooth®. Tyto umyvadlové armatury jsou vyznačeny na výrobním štítku pomocí „IWT-07-A“ a logem Geberit Connect.

Cílová skupina

Tento výrobek smí být udržován a opravován pouze odbornými pracovníky. Odborný pracovník je osoba, která je na základě svého odborného vzdělání, školení a/nebo zkušeností schopna rozpoznat rizika a předejít ohrožení, která vznikají při používání výrobku.

Použití v souladu s určením

Umyvadlové armatury Geberit typu 185 a typu 186 jsou určeny k odběru pitné vody. Jakékoli jiné použití není v souladu s určením. Geberit v žádném případě neručí za následky použití, které není v souladu s určením.

Vysvětlivky k výstražným upozorněním

Výstražná upozornění jsou umístěna tam, kde hrozí nebezpečí.

Výstražná upozornění mají následující strukturu:

VÝSTRAHA
Druh a zdroj nebezpečí
Možné následky v případě nedbání nebezpečí.
► Opatření pro zabránění nebezpečí.

Pro účely upozornění na další nebezpečí na výstražných upozorněních a na důležité informace se používají tato signální slova.

Symbol	Signální slovo a význam
	VAROVÁNÍ Signální slovo označuje ohrožení s nízkým stupněm rizika, které, pokud mu není zabráněno, může mít za následek menší nebo větší zranění.
	Označené pouze symbolem. Upozorňuje na důležitou informaci

270216057627091 31 © 02-2022
970.657.00.0(00)

Bezpečnostní pokyny

Při neodborných údržbářských pracích nebo opravách může dojít k poškození nebo funkčním poruchám.

- K opravě používejte jen originální náhradní díly.
- Neprovádějte na výrobku žádné změny nebo dodatečné instalace.

Popis výrobku

Uspořádání

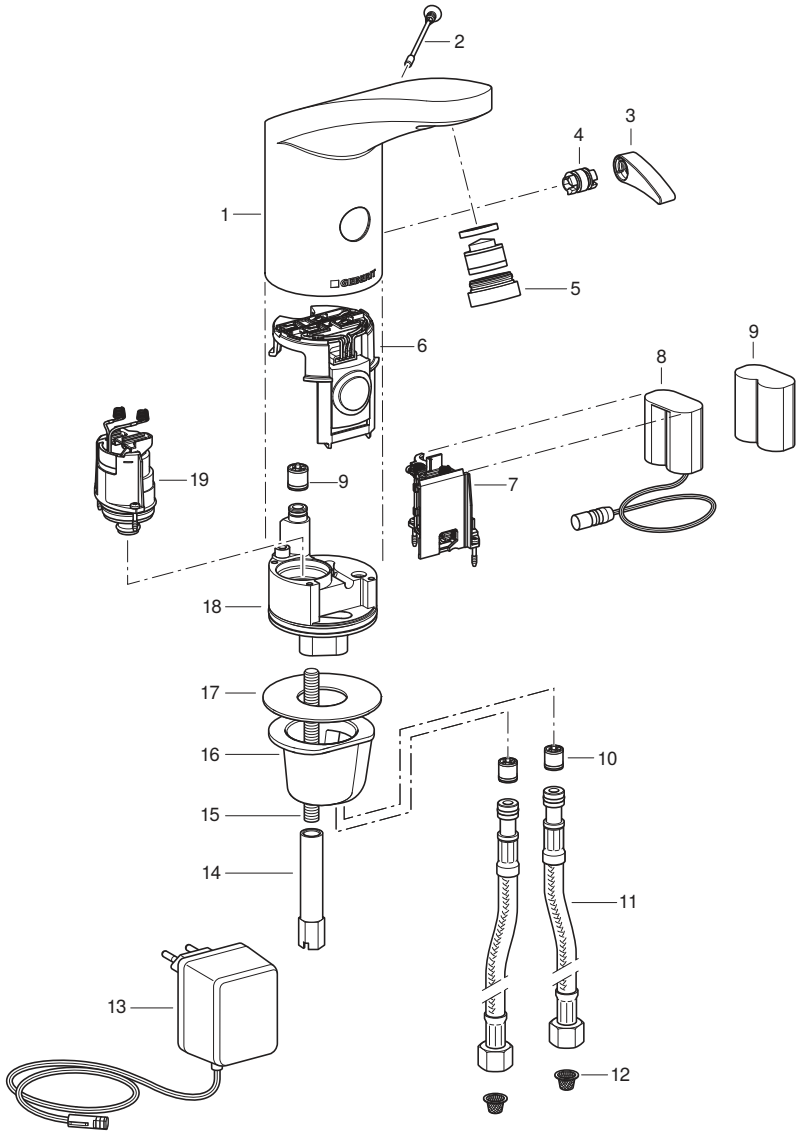

1 Těleso armatury
2 Pojistný šroub
3 Páčka směšovače
4 Omezovač teploty
5 Usměrňovač proudu vody
6 Infračervený senzor
7 Pouzdro pro baterii
8 Síťový adaptér (napájení ze sítě)
9 Baterie (napájení z baterie)
10 Zpětný ventil
11 Ohebná hadička
12 Košíkový filtr
13 Síťový zdroj (napájení ze sítě)
14 Dlouhá matice
15 Závitová tyč
16 Upevňovací objímka
17 Ploché těsnění
18 Blok ventilu
19 Elektromagnetický ventil

27021605762709131 © 02-2022
970.657.00.0(00)

Technické informace

	Napájení ze sítě	Napájení z baterie[1)]
Jmenovité napětí	230 V AC	–
Síťová frekvence	50 Hz	–
Provozní napětí	12 V AC	6 V DC
Typ baterie	–	CR-P2 (6 V)
Provozní tlak	0.5-8 bar	0,5–8 bar
Teplota okolí	1-40 °C	
Max. teplota vody	60 °C	
Max. teplota vody, krátkodobá	90 °C	
Průtok při tlaku 3 bar[2)]	6 l/min	
Rádiová technologie	Bluetooth® Low Energy[3)]	
Frekvenční rozsah	2 400–2 483,5 MHz	
Max. výstupní výkon	4 dBm	

1) Životnost baterie činí cca 200 000 spuštění.

2) Usměrňovače proudu vody s omezením průtoku 1,3 l/min, 1,9 l/min nebo 3,8 l/min jsou k dostání jako příslušenství.

3) Značka Bluetooth® a její loga jsou vlastnictvím společnosti Bluetooth SIG, Inc. a Geberit je používá na základě licence.

Zjednodušené prohlášení o shodě EU

Geberit International AG tímto prohlašuje, že typ rádiového zařízení Geberit pro umyvadlovou armaturu typu 185 a typu 186 s napájením ze sítě, z baterie nebo z generátoru splňuje požadavky směrnice 2014/53/EU.

Úplné znění prohlášení o shodě EU je k dispozici na této internetové adrese: https://doc.geberit.com/970893000.pdf

Ovládání

Aplikace Geberit

Pro obsluhu, nastavení a údržbu jsou k dispozici různé aplikace Geberit. Aplikace komunikují se zařízením prostřednictvím rozhraní Bluetooth®.

Aplikace Geberit jsou zdarma k dispozici pro chytré telefony se systémem Android a iOS na příslušném portálu App Store.

Spojení se zařízením

► Naskenujte QR kód a postupujte podle pokynů na úvodní stránce.

Geberit Apps

https://gbrt.io/dsvFD00

Ruční nastavení pomocí infračerveného senzoru

U zařízení s rozhraním Bluetooth® nelze provádět žádná ruční nastavení pomocí infračerveného senzoru. Všechna nastavení probíhají prostřednictvím aplikace Geberit.

Odstraňování poruch

Porucha	Příčina	Odstranění
Proud vody je příliš slabý	Znečištěný perlátor	► Vyčistěte perlátor. → Viz návod k provozu.
	Znečištěný košíkový filtr	► Vyčistěte košíkový filtr. → Viz „Čištění košíkového filtru (napájení ze sítě/baterie)“, strana 310.
	Tlak v potrubí je příliš slabý	► Zkontrolujte tlak v potrubí (0,5–8 bar).
Žádné spouštění splachování	Tlak v potrubí je příliš slabý	► Zkontrolujte tlak v potrubí (0,5–8 bar).
	Výpadek proudu	► Zkontrolujte napájení elektrickým proudem.
	Síťový zdroj je vadný	► Vyměňte síťový zdroj.
	Kabel mezi síťovým zdrojem a síťovým adaptérem není zastrčený	► Zkontrolujte připojení kabelu.
	Vybité baterie	► Vyměňte baterii. → Viz „Výměna baterií“, strana 311.
	Póly nebo kontakty baterie jsou zkorodované	► Vyčistěte kontakty nebo vyměňte baterii. → Viz „Výměna baterií“, strana 311.
	Chybně vložená baterie	► Vložte správně baterii.
	Znečištěný nebo ucpaný perlátor	► Vyčistěte perlátor. → Viz návod k provozu.
	Znečištěný nebo ucpaný košíkový filtr	► Vyčistěte košíkový filtr. → Viz „Čištění košíkového filtru (napájení ze sítě/baterie)“, strana 310.
	Pojistný šroub chybí nebo je vadný	► Vložte nebo vyměňte pojistný šroub.
	Armatura je v režimu čištění	► Vyčkejte konce režimu čištění (cca 10 min).
	Snímací vzdálenost je chybně nastavena	► Optimalizujte snímací vzdálenost. → Viz „Provedení nastavení“, strana 314.
	Poškrábané nebo znečištěné infračervené okénko	► Vyčistěte infračervené okénko nebo vyměňte infračervený senzor.
	Vadný infračervený senzor nebo znečištěné kontakty	► Vyčistěte kontakty nebo vyměňte infračervený senzor.
	Vadný elektromagnetický ventil nebo znečištěné kontakty	► Vyčistěte kontakty nebo vyměňte elektromagnetický ventil.

27021605762709131 © 02-2022
970.657.00.0(00)

Porucha	Příčina	Odstranění
Neustále proudící voda	Příliš vysoký tlak v potrubí	► Zkontrolujte tlak v potrubí (0,5–8 bar).
	Vadný infračervený senzor	► Vyměňte infračervený senzor.
	Chybný režim senzoru	► Upravte nastavení senzoru.→ Viz „Provedení nastavení“, strana 314.
	Vadný elektromagnetický ventil	► Vyměňte elektromagnetický ventil.
	Rušivé objekty ve snímacím rozsahu	► Odstraňte objekty ze snímacího rozsahu. ► Znovu zkalibrujte infračervený senzor. → Viz „Provedení nastavení“, strana 314.
Voda stále teče a zastaví se, když se ve snímacím rozsahu objeví nějaký objekt	Přepólované pružinové kontakty mezi infračerveným senzorem a elektromagnetickým ventilem	► Zkontrolujte zásuvný spoj.
Voda se pouští nechtěně, příliš brzy či příliš pozdě	Znečištěné nebo mokré infračervené okénko	► Vyčistěte nebo vysušte infračervené okénko.
	Poškrábané infračervené okénko	► Vyčistěte infračervené okénko nebo vyměňte infračervený senzor.
	Snímací vzdálenost je chybně nastavena	► Optimalizujte snímací vzdálenost. → Viz „Provedení nastavení“, strana 314.
	Infračervený senzor je rušen vlivy z místnosti (zrcadlo, kovové plochy, skleněné umyvadlo atd.)	► Znovu zkalibrujte infračervený senzor. → Viz „Provedení nastavení“, strana 314.
Voda teče, ačkoli je pojistný šroub odstraněn	Vadný infračervený senzor	► Vyměňte infračervený senzor.
Voda vytéká z tělesa armatury	Vadná těsnění	► Zkontrolujte cestu vody a vyměňte těsnění.
	Elektromagnetický ventil správně neuzavírá	► Vyčistěte nebo vyměňte elektromagnetický ventil.
Nelze nastavit teplotu vody	Teplota vody je příliš vysoká nebo příliš nízká	► Zcela otevřete rohové ventily. ► Zkontrolujte rozdíl tlaku mezi potrubím teplé a studené vody (max. 1,5 bar). ► Zkontrolujte teploty vody v potrubní síti pitné vody.
	Znečištěný košíkový filtr	► Vyčistěte košíkový filtr. → Viz „Čištění košíkového filtru (napájení ze sítě/baterie)“, strana 310.
	Zablokovaný zpětný ventil v tělesu armatury	► Odstraňte zablokování nebo vyměňte zpětný ventil.
	Zaměněné ohebné hadičky pro teplou a studenou vodu	► Správně připojte ohebné hadičky.
Červená LED blikne po spuštění splachování 6krát	Téměř vybitá baterie	► Vyměňte baterii. → Viz „Výměna baterií“, strana 311.

270216057627091 31 © 02-2022
970.657.00.0(00)

Porucha	Příčina	Odstranění
Červená LED trvale bliká, žádné spouštění splachování	Vybitá baterie	► Vyměňte baterii. → Viz „Výměna baterií“, strana 311.

Údržba

Technická údržba prováděná uživatelem

Následující servisní práce mohou být prováděny uživatelem. → Viz návod k provozu 970.656.00.0.

- Aktivace režimu čištění pomocí aplikace Geberit
- Aktivace trvalého splachování pomocí aplikace Geberit
- Čištění tělesa armatury
- Čištění perlátoru
- Nastavení teploty vody
- Čištění košíkového filtru

Údržba odborným pracovníkem

Servisní práce popsané v následujících kapitolách smí provádět pouze odborný pracovník.

Intervaly údržby

Uvedené činnosti provádějte podle potřeby nebo nejpozději v uvedených intervalech.

Činnost	Interval
Čištění tělesa armatury	Týdně, uživatel
Čištění perlátoru	Měsíčně, uživatel
Čištění košíkového filtru	Ročně, uživatel nebo odborný pracovník
Výměna baterie	Po cca 200 000 splachnutích, odborný pracovník
Nastavení teploty vody (u provedení se směšovačem bez páčky)	V případě potřeby, odborný pracovník
Změna podílu horké vody	V případě potřeby, odborný pracovník

Čištění košíkového filtru (napájení ze sítě/baterie)

1 Zavřete rohové ventily.

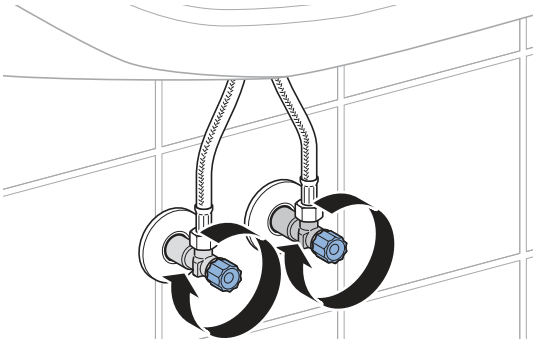

2 Uvolněte pancéřové hadičky.

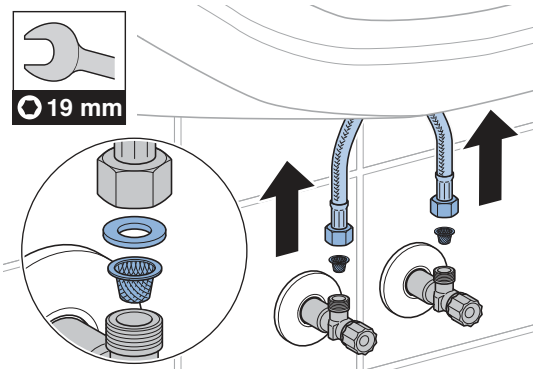

3 Vyčistěte košíkový filtr.

4 Pancéřové hadičky znovu připojte.

5 Otevřete rohové ventily.

27021605762709131 © 02-2022
970.657.00.0(00)

Výměna baterií

U umyvadlových armatur Geberit s napájením z baterie se baterie vybijí po cca 200 000 spláchnutích. Blikající červená LED v okénku infračerveného senzoru indikuje, že je baterie téměř vybitá.

Předpoklad

– Náhradní baterie je připravena (6 V lithiová baterie CR-P2).

– V umyvadle se nenachází žádné předměty.

VAROVÁNÍ

Nebezpečí popálení

Přemostění pružinových kontaktů nebo kontaktů baterie může vést k popáleninám nebo věcným škodám.

► Těleso armatury nasunujte na blok ventilu pouze v určené poloze.

► Baterii dávejte pouze na kontakty v držáku baterie.

1 Odmontujte páčku směšovače.

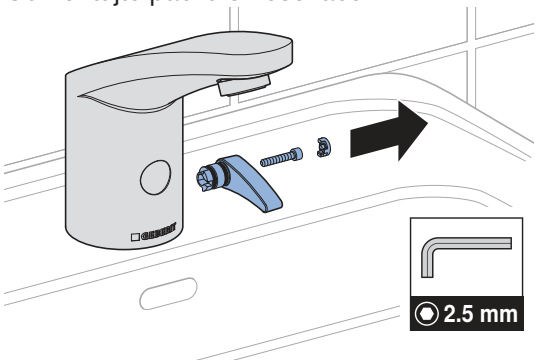

2 Odmontujte těleso armatury.

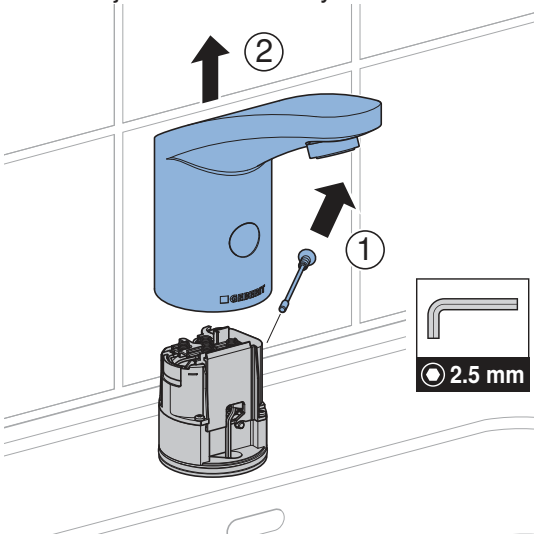

3 Použité baterie vyjměte a odborně zlikvidujte.

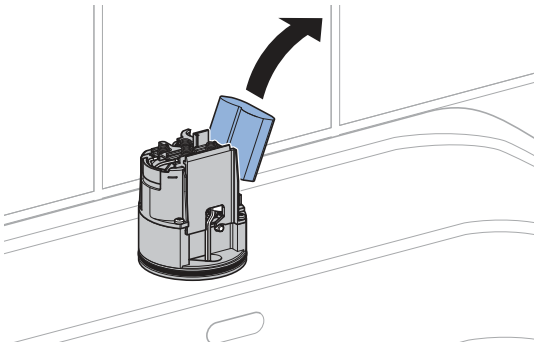

4 Vložte nové baterie.

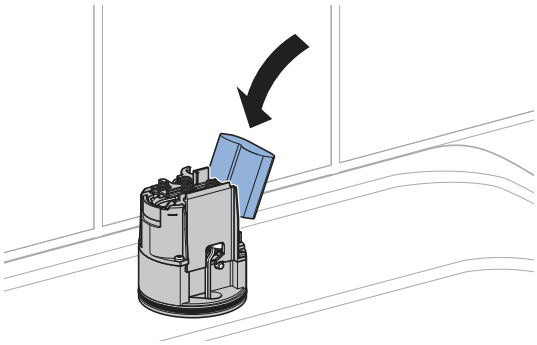

✓ LED se na 1 sekundu rozsvítí.

5 Všechny díly opět sestavte v opačném pořadí.

6 Pro funkční test podržte ruku podržte pod umyvadlovou armaturou.

Nastavení teploty vody (se směšovačem, bez páčky)

VAROVÁNÍ

Nebezpečí popálení

Přemostění pružinových kontaktů nebo kontaktů baterie může vést k popáleninám nebo věcným škodám.

- ► Těleso armatury nasunujte na blok ventilu pouze v určené poloze.
- ► Baterii dávejte pouze na kontakty v držáku baterie.

1 Vyšroubujte pojistný šroub a odmontujte těleso armatury.

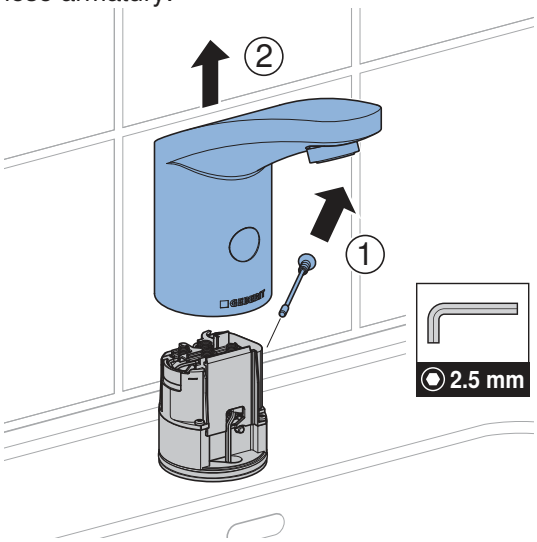

✓ Při odmontovaném pojistném šroubu je spouštění splachování potlačeno.

2 Nastavte teplotu vody.

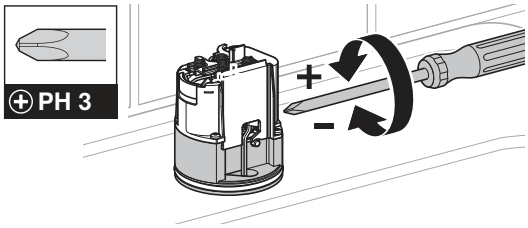

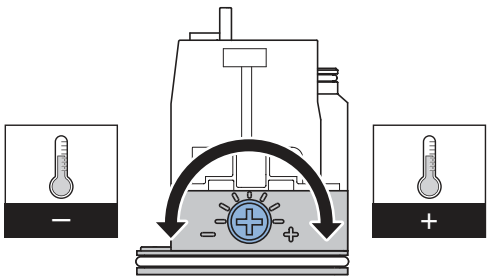

3 Namontujte těleso armatury a našroubujte pojistný šroub.

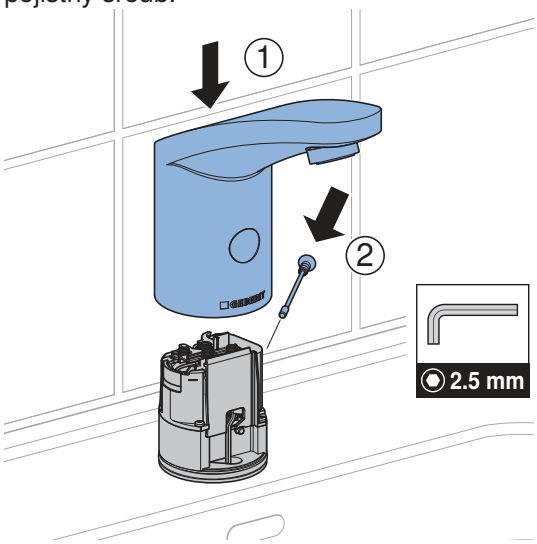

27021605762709131 © 02-2022
970.657.00.0(00)

Přestavění podílu horké vody (s páčkou směšovače)

Podíl horké vody lze nastavit podle volby na 85 % (nastavení ve výrobě) nebo na 95 %. Při 85 % je rozsah nastavení páčky směšovače omezen.

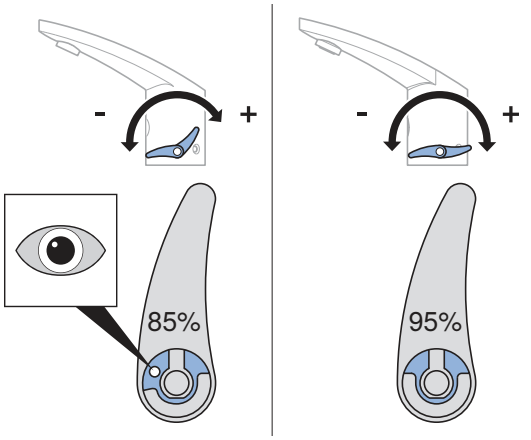

1 Odmontujte páčku směšovače.

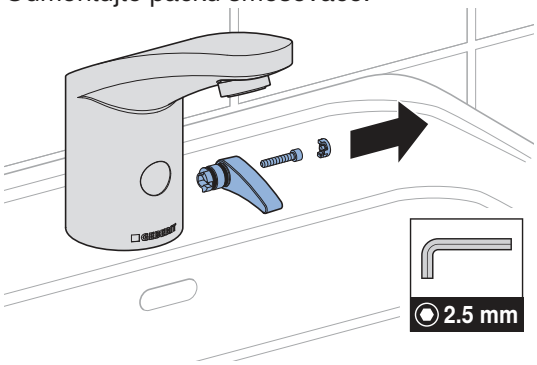

2 Vyjměte omezovač teploty z páčky směšovače pomocí kleští a otočte jej o 180°. Přesuňte O-kroužek do druhé drážky a znovu vložte omezovač teploty.

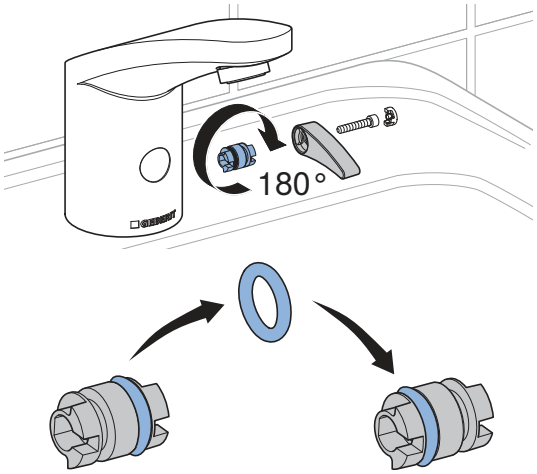

3 Namontujte páčku směšovače.

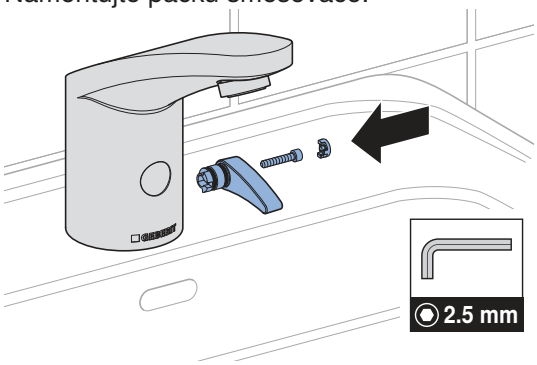

Provedení nastavení

Tato nastavení musí při uvedení do provozu provádět odborný pracovník.

Všechny funkce nebo nastavení lze provádět buď pomocí aplikace Geberit nebo servisního dálkového ovládání Geberit. Ruční nastavení pomocí infračerveného senzoru nejsou možná.

Nastavení pomocí servisního dálkového ovládání Geberit

Prostřednictvím servisního dálkového ovládání Geberit jsou k dispozici následující funkce a nastavení:

- Obsluha:
  – Spláchnutí: Spuštění spláchnutí
  – Čištění: Potlačení spouštění splachování na několik minut
- Nastavení parametrů a funkcí, → viz tabulka „Nastavení“
- Zobrazení informací o zařízení, jako je např. kapacita baterie nebo verze programového vybavení, → viz tabulka „Informace“
- Zobrazení statistických hodnot pro použití → viz tabulka „Informace“

Čísla a pojmy ve sloupci „Položka v menu“ v následující tabulce odpovídají zobrazení na servisním dálkovém ovládání Geberit. Další informace jsou k tomu uvedeny v návodu k obsluze servisního dálkového ovládání Geberit.

Tabulka 1: Nastavení

Položka v menu [EN] [DE]	Popis	Použití	Oblast	Nastavení ve výrobě
Příkazy				
20 [Valve] [Ventil]	**Iniciace spláchnutí** Splachuje tak dlouho, dokud nebude spláchnutí opět zastaveno (max. 10 min).	• K funkčnímu testu elektromagnetického ventilu • K odpuštění stojaté vody (stagnace) • K desinfekci stoupačky a armatury (> 3 min při > 70 °C) • K vypuštění v zimě	Zap = <OK> Vyp = <OK>	Vyp
21 [RangeTest] [TestErfas]	**Kontrola snímacího rozsahu** Jakmile se objekt nachází ve snímacím rozsahu, bliká červená LED. Spláchnutí se nespustí. Funkce se po 90 s deaktivuje.	• V případě problémů se zaznamenáním uživatele	Zap = <OK> Vyp = <OK>	Vyp
22 [ResetSens] [ResetSens]	**Kalibrace infračervených senzorů** Infračervené senzory se znovu nakalibrují. Upozornění: Během kalibrace se v umyvadle nesmí nacházet ruce nebo předměty.	• Při poruchách snímání • Při změně okolí (např. nové umyvadlo)	Start = <OK>	–
23 [FactrySet] [Werkseinst]	**Nastavení ve výrobě** Všechny funkce se nastaví zpět na nastavení ve výrobě.	• K odstranění funkčních poruch	Start = <OK>	–

27021605762709131 © 02-2022
970.657.00.0(00)

Položka v menu [EN] [DE]	Popis	Použití	Oblast	Nastavení ve výrobě
24 [CleanMode] [Reinigung]	**Aktivace režimu čištění** Spouštění splachování bude na dobu 10 min potlačeno. Funkce se při opakovaném navázání spojení se servisním dálkovým ovládáním Geberit může předčasně vypnout.	• K čištění armatury a umyvadla bez toho, aby tekla voda	Start = <OK> Stop = <OK>	–
Programy				
30 [MainProgr] [Hauptmenü]	**Provozní režim** • Normální provoz: Armatura pouští vodu, dokud se ve snímacím rozsahu nachází nějaký objekt. V případě potřeby lze nastavit dobu doběhu (položka v menu 43). • Úspora vody: Armatura odpouští vodu s omezenou dobou (položka v menu 44).	• K redukci spotřeby vody	[A] = Normální provoz [B] = Úspora vody	Normální provoz
31 [Esaver] [E Sparen]	**Ekonomický režim provozu** Po uplynutí doby použití (položka v menu 40) se zpomalí reakční rychlost infračerveného senzoru. Doba použití se spustí po posledním použití.	• K prodloužení životnosti baterie	Zap = [ON] Vyp = [OFF]	Vyp
33 [IntFlush] [IntervSp]	**Intervalové splachování** • Ovládání uživatelem: Spláchnutí se spustí po uplynutí [Intervalu proplachování] (položka v menu 42), přičemž interval proplachování se restartuje při každém použití. Dobu proplachování určí hodnota [Doby proplachování intervalového splachování] (položka v menu 41). • Intervalové ovládání: Po uplynutí [Intervalu proplachování] (položka v menu 42) se spustí splachnutí, nezávisle na použití. Dobu proplachování určí hodnota [Doby proplachování intervalového splachování] (položka v menu 41).	• Doplnění zápachové uzávěrky při méně častém používání • K vypláchnutí stojaté vody v potrubí (hygienická funkce, zabránění stagnace)	[0] = Vyp [1] = Ovládání uživatelem [2] = Intervalové ovládání	Ovládání uživatelem

27021605762709131 © 02-2022
970.657.00.0(00)

Položka v menu [EN] [DE]	Popis	Použití	Oblast	Nastavení ve výrobě
Parametry				
40 [ESaverT] [EnerSparZ]	**Doba použití úspory energie** Pokud je aktivován ekonomický režim provozu (položka v menu 31), po uplynutí doby použití se zpomalí reakční rychlost infračerveného senzoru.	• K prodloužení životnosti baterie	6–48 h	6 h
41 [IntFlushT] [IntervSpZ]	**Doba proplachování intervalového splachování** Je aktivní, když je položka v menu 34 [Intervalové splachování] nastavena na hodnotu [1]nebo [2].	–	1–200 s	5 s
42 [IntervalT] [IntervalZ]	**Interval proplachování intervalového splachování** Je aktivní, když je položka v menu 34 [Intervalové splachování] nastavena na hodnotu [1]nebo [2].	–	1–168 h	24 h
43 [RunOnTime] [NachlaufZ]	**Doba doběhu** V provozním režimu Normální provoz (položka v menu 30 = [A]) proplachuje armatura o dobu doběhu dále poté, co objekt opustil snímací rozsah.	• K čištění nástrojů	0–30 s	2 s
44 [WSaverT] [TWSparenZ]	**Doba trvání úspory vody** V provozním režimu Úspora vody (položka v menu 30 = [B]) proplachuje armatura tak dlouho, dokud se ve snímacím rozsahu nachází objekt, ne však déle než po dobu trvání režimu úspory vody.	• K redukci spotřeby vody • K odběru určitého množství vody	3–30 s	10 s
45 [DetectRng] [Erfassdis]	**Nastavení snímací vzdálenosti** Snímací vzdálenost je nastavitelná v 5 stupních.	• K optimalizaci zaznamenání uživatele	0–4 [...] [0] = krátká vzdálenost [4] = velká vzdálenost	1

27021605762709131 © 02-2022
970.657.00.0(00)

Položka v menu [EN] [DE]	Popis	Použití	Oblast	Nastavení ve výrobě
46 [SensorUp] [SensOben]	**Provoz senzoru nahoře** • [Vyp]: Horní infračervený senzor je vypnutý. (Oba infračervené senzory nemohou být vypnuté současně.) • [Automaticky]: Infračervený senzor v případě potřeby automaticky přepne na [Dynamicky]. • [Dynamicky]: Infračervený senzor reaguje jen na pohybující se objekty.	• Ke zlepšení jistoty snímání při rušivých vnějších vlivech (např. lesklé objekty v místnosti)	[0] = Vyp [1] = Automaticky [2] = Dynamicky	Automaticky
47 [SensorLow] [SensUnten]	**Provoz senzoru dole** • [Vyp]: Spodní infračervený senzor je vypnutý. (Oba infračervené senzory nemohou být vypnuté současně.) • [Automaticky]: Infračervený senzor v případě potřeby automaticky přepne na [Dynamicky]. • [Dynamicky]: Infračervený senzor reaguje jen na pohybující se objekty.	• Ke zlepšení jistoty snímání při rušivých vnějších vlivech (např. lesklé objekty v místnosti)	[0] = Vyp [1] = Automaticky [2] = Dynamicky	Automaticky

27021605762709131 © 02-2022
970.657.00.0(00)

Tabulka 2: Informace

Položka v menu [EN] [DE]	Popis
Počítadlo	
50 [Days?] [SumBetrT?]	**Celkový počet dnů provozu** Zobrazí počet dnů provozu od uvedení do provozu.
51 [Uses?] [SumBenut?]	**Celkový počet použití** Zobrazí počet použití od uvedení do provozu.
52 [IntFlush?] [SumIntSp?]	**Celkový počet intervalů splachování** Zobrazí počet intervalových splachování od uvedení do provozu.
53 [↯ Days] [↯ SumBetrT]	**Počet dnů provozu při zapnutém zařízení** Zobrazí počet dnů provozu od posledního zapnutí.
54 [↯ Uses] [↯ SumBenut]	**Počet použití při zapnutém zařízení** Zobrazí počet použití od posledního zapnutí.
55 [↯ Flushes] [↯ SumSpül]	**Počet intervalů splachování při zapnutém zařízení** Zobrazí počet intervalových splachování od posledního zapnutí.
Informace o zařízení	
60 [TypeNo] [Modell-Nr]	**Položkové číslo** Zobrazí položkové číslo infračerveného senzoru. Příklad: [242251001] = 242.251.00.1
61 [SWVersion] [SWVersion]	**Verze programového vybavení** Zobrazí verzi programového vybavení infračerveného senzoru. Příklad: [0312] = Verze 3.12
62 [SerialNo] [Serien-Nr]	**Číslo série** Zobrazí číslo série infračerveného senzoru. Příklad: 1234567
63 [ManufDate] [ProdDatum]	**Datum výroby** Zobrazí datum výroby infračerveného senzoru. Příklad: [1520] = Kalendářní týden 15/2020
64 [TypePower] [Netz/Batt]	**Druh napájení** Zobrazí druh napájení (elektrická síť nebo baterie). Příklad: [0] = Baterie / [1] = Elektrická síť
65 [Battery%] [Batterie%]	**Baterie** Zobrazí kapacitu baterie. Příklad: [73] %

27021605762709131 © 02-2022
970.657.00.0(00)

Nastavení pomocí aplikace Geberit

Po propojení aplikace Geberit se zařízením jsou k dispozici následující funkce a nastavení:

- Obsluha:
  – Spláchnutí: Spuštění spláchnutí
  – Čištění: Potlačení spouštění splachování na několik minut
- Nastavení parametrů a funkcí, → viz tabulka „Nastavení“
- Zobrazení informací o zařízení, jako je např. kapacita baterie nebo verze programového vybavení, → viz tabulka „Informace“
- Zobrazení statistických hodnot pro použití → viz tabulka „Informace“
- Export informací o zařízení a statistických hodnot
- Zobrazení chybových hlášení
- Provedení aktualizací programového vybavení
- Ukládání a přenos přednastavení

Nastavení lze v aplikaci Geberit uložit jako přednastavení a přenést je do jiných zařízení.

Tabulka 3: Nastavení

Položka v menu	Popis	Použití	Oblast	Nastavení ve výrobě
Obsluha				
[Spláchnutí]	**Iniciace spláchnutí** Splachuje tak dlouho, dokud nebude spláchnutí opět zastaveno (max. 10 min).	• K funkčnímu testu elektromagnetického ventilu • K odpuštění stojaté vody (stagnace) • K desinfekci stoupačky a armatury (> 3 min při > 70 °C) • K vypuštění v zimě	Zap/Vyp	–
[Čištění]	**Aktivace režimu čištění** Spouštění splachování bude na [Dobu čištění] potlačeno.	• K čištění armatury a umyvadla bez toho, aby tekla voda	Zap/Vyp	–
	[Doba čištění]	–	1–20 min	10 min

Položka v menu	Popis	Použití	Oblast	Nastavení ve výrobě
Nastavení zařízení				
[Intervalové splachování]	**Intervalové splachování** • Ovládání uživatelem: Spláchnutí se spustí po uplynutí [Intervalu proplachování], přičemž interval proplachování se nově restartuje při každém použití. Dobu proplachování určuje hodnota [Doby proplachování]. • Intervalové ovládání: Spláchnutí se spustí po uplynutí [Intervalu proplachování], nezávisle na použití. Dobu proplachování určuje hodnota [Doby proplachování]. • Diferenciální splachování: Spláchnutí se spustí po uplynutí [Intervalu proplachování], nezávisle na použití. Pokud v rámci [Intervalu proplachování] již byla prováděna spláchnutí, proplachuje se pouze po rozdílovou dobu vzhledem k [Době proplachování].	• K doplnění zápachové uzávěrky při méně častém používání • K vypláchnutí stojaté vody v potrubí (hygienická funkce, zabránění stagnace)	[Vyp], [Ovládání uživatelem], [Intervalové ovládání], [Diferenciální splachování]	[Ovládání uživatelem]
	[Doba proplachování]	–	1–200 s	5 s
	[Interval proplachování]	–	1–168 h	24 h
[Provozní režim]	**Nastavení provozního režimu** • Normální provoz: Armatura proplachuje, dokud se ve snímacím rozsahu nachází nějaký objekt. V případě potřeby lze nastavit [Dobu doběhu]. • Úspora vody: Armatura proplachuje, dokud se ve snímacím rozsahu nachází nějaký objekt, ale ne déle, než je [Max. doba proplachování].	• K redukci spotřeby vody	[Normální provoz] nebo [Úspora vody]	[Normální provoz]
	[Doba doběhu]	–	0–30 s	2 s
	[Max. doba proplachování]	–	3–30 s	10 s
[Snímací rozsah]	**Kontrola snímacího rozsahu** Zobrazuje, když senzor zaznamená použití. Při poruchách snímání nebo změně okolí lze senzor znovu zkalibrovat. Okolí se přitom znovu vyměří.	• V případě problémů se zaznamenáním uživatele	Automaticky	–
	[Snímací rozsah]	• K optimalizaci zaznamenání uživatele	Krátká až dlouhá vzdálenost [0–4]	Střední vzdálenost [1]
	[Nová kalibrace senzoru] Upozornění: Během kalibrace se v umyvadle nesmí nacházet ruce nebo předměty.	• Při poruchách snímání • Při změně okolí (např. nové umyvadlo)	[Spustit kalibraci]	–

27021605762709131 © 02-2022
970.657.00.0(00)

Položka v menu	Popis	Použití	Oblast	Nastavení ve výrobě
[Provoz senzoru nahoře]	**Aktivace provozu senzoru nahoře** • [Vyp]: Horní infračervený senzor je vypnutý. (Oba infračervené senzory nemohou být vypnuté současně.) • [Automaticky]: Infračervený senzor v případě potřeby automaticky přepne na [Dynamicky]. • [Dynamicky]: Infračervený senzor reaguje jen na pohybující se objekty.	• Ke zlepšení jistoty snímání při rušivých vnějších vlivech (např. lesklé objekty v místnosti)	[Vyp], [Automaticky], [Dynamicky]	[Automaticky]
[Provoz senzoru dole]	**Aktivovat provoz senzoru dole** • [Vyp]: Spodní infračervený senzor je vypnutý. (Oba infračervené senzory nemohou být vypnuté současně.) • [Automaticky]: Infračervený senzor v případě potřeby automaticky přepne na [Dynamicky]. • [Dynamicky]: Infračervený senzor reaguje jen na pohybující se objekty.	• Ke zlepšení jistoty snímání při rušivých vnějších vlivech (např. lesklé objekty v místnosti)	[Vyp], [Automaticky], [Dynamicky]	[Automaticky]
[Úspora energie]	**Aktivace ekonomického režimu provozu** Po uplynutí [Doby použití] se zpomalí reakční rychlost infračerveného senzoru. [Doba použití] se spustí po posledním použití.	• K prodloužení životnosti baterie	Zap/Vyp	Vyp
	[Doba použití]	–	6–48 h	6 h
[Průtok]	**Průtok** Aby bylo možné spočítat spotřebu vody, musí být uveden průtok při spouštění splachování. Průtok je určen perlátorem. Při výměně perlátoru je třeba upravit průtok.	• K výpočtu spotřeby vody pro statistickou funkci	1,3 l/min 1,9 l/min 3,8 l/min 6 l/min 0,5–7 l/min (definice uživatelem)	6 l/min
[Uložení jako přednastavení]	**Přednastavení** Aktuální nastavení se ukládají do aplikace a je tak možné je přenášet na jiná zařízení.	• K uvedení více zařízení se stejným nastavením do provozu	–	–
[Nastavení ve výrobě]	**Nastavení ve výrobě** Všechny funkce se nastaví zpět na nastavení ve výrobě.	• K odstranění funkčních poruch	–	–

270216057627091 31 © 02-2022
970.657.00.0(00)

Tabulka 4: Informace

Položka v menu aplikace Geberit	Popis
[Jméno] a [Heslo]	Pro každé zařízení je možné zadat jméno a heslo.
Informace	
[Položkové číslo]	Zobrazí položkové číslo armatury.
[Verze programového vybavení]	Zobrazí verzi programového vybavení infračerveného senzoru.
[Číslo série]	Zobrazí číslo série infračerveného senzoru.
[Datum výroby]	Zobrazí datum výroby infračerveného senzoru.
[Druh napájení]	Zobrazí druh napájení (elektrická síť nebo baterie).
Statistika	
[Statistika]	Zobrazí různé informace, jako počet použití nebo spotřebu vody za požadované období.
Počítadlo	
[Dny provozu celkem]	Zobrazí počet dní provozu od uvedení do provozu.
[Dny provozu od posledního zapnutí]	Zobrazí počet dní provozu od posledního zapnutí.
[Použití celkem]	Zobrazí počet použití od uvedení do provozu.
[Použití od posledního zapnutí]	Zobrazí počet použití od posledního zapnutí.
[Spláchnutí celkem]	Zobrazí počet splachnutí od uvedení do provozu.
[Spláchnutí od posledního zapnutí]	Zobrazí počet splachnutí od posledního zapnutí.
[Intervalová splachování celkem]	Zobrazí počet intervalových splachování od uvedení do provozu.
[Intervalová splachování od posledního zapnutí]	Zobrazí počet intervalových splachování od posledního zapnutí.

27021605762709131 © 02-2022
970.657.00.0(00)

Likvidace

Složení

Tento výrobek splňuje požadavky směrnice 2011/65/EU (RoHS) (omezené používání určitých nebezpečných látek v elektrických a elektronických zařízeních).

Likvidace starých elektrických a elektronických zařízení



Symbol přeškrtnuté popelnice na kolečkách znamená, že stará elektrická a elektronická zařízení se nesmí likvidovat spolu se zbytkovým odpadem, nýbrž se musí likvidovat odděleně. Koncoví uživatelé jsou ze zákona povinni odevzdat stará zařízení k odborné likvidaci veřejnoprávním subjektům pověřeným nakládáním s odpady, distributorům nebo společnosti Geberit. Řada distributorů elektrických a elektronických zařízení je povinna stará elektrická a elektronická zařízení bezplatně zpětně odebírat. Pro vrácení společnosti Geberit je třeba kontaktovat příslušnou distribuční nebo servisní společnost.

Staré baterie a akumulátory, které nejsou pevnou součástí starého zařízení, jakož i žárovky, které lze ze starého zařízení vyjmout, aniž by došlo k jejich zničení, je nutné před odevzdáním do sběrny nebo místa likvidace oddělit od starého zařízení.

Pokud jsou ve starém zařízení uloženy osobní údaje, jsou koncoví uživatelé před odevzdáním na místo likvidace sami odpovědní za jejich vymazání.

Varnost

O tem dokumentu

Ta dokument velja za strokovno vzdrževanje naslednjih izdelkov:

- Umivalniška armatura Geberit tip 185, omrežno delovanje ali delovanje na baterije
- Umivalniška armatura Geberit tip 186, omrežno delovanje ali delovanje na baterije

Ta dokument se nanaša na izvedbo teh umivalniških armatur z Bluetooth®-vmesnikom. Te umivalniške armature so na tipski tablici označene z »IWT-07-A« in logotipom Geberit Connect.

Ciljna skupina

Izdelek smejo vzdrževati in popravljati samo strokovnjaki. Strokovnjak je oseba, ki je zaradi svoje strokovne izobrazbe, šolanja in/ali izkušenj sposobna prepoznati tveganja in preprečiti nevarnosti, ki nastanejo med uporabo izdelka.

Namenska uporaba

Umivalniške armature Geberit tipa 185 in tipa 186 so namenjene za odvzem vodovodne vode. Vsaka drugačna uporaba ni skladna z določili. Geberit ne prevzema odgovornosti za posledice, nastale zaradi nenamenske uporabe.

Pojasnila v zvezi z opozorili

Opozorila so nameščena na krajih, kjer se lahko pojavi nevarnost.

Opozorila so sestavljena na naslednji način:

OPOZORILO
Vrsta in vir nevarnosti
Možne posledice pri neupoštevanju nevarnosti.
► Ukrepi za preprečevanje nevarnosti.

Naslednje signalne besede opozarjajo na ostale nevarnosti v okviru opozoril in na pomembne informacije.

Simbol	Signalna beseda in pomen
	PREVIDNO Signalna beseda označuje nevarnost z nizko stopnjo tveganja, ki lahko povzroči manjše ali hujše poškodbe, če je ne preprečite.
	Označeno samo s simbolom. Opozarja na pomembno informacijo

Varnostni napotki

Nestrokovna servisna dela ali popravila lahko povzročijo poškodbe ali motnje v delovanju.

- Pri popravilu uporabljajte samo originalne nadomestne dele.
- Izdelka ne spreminjajte ali dodatno opremljajte.

270216057627091 31 © 02-2022
970.657.00.0(00)

Opis proizvoda

Sestava

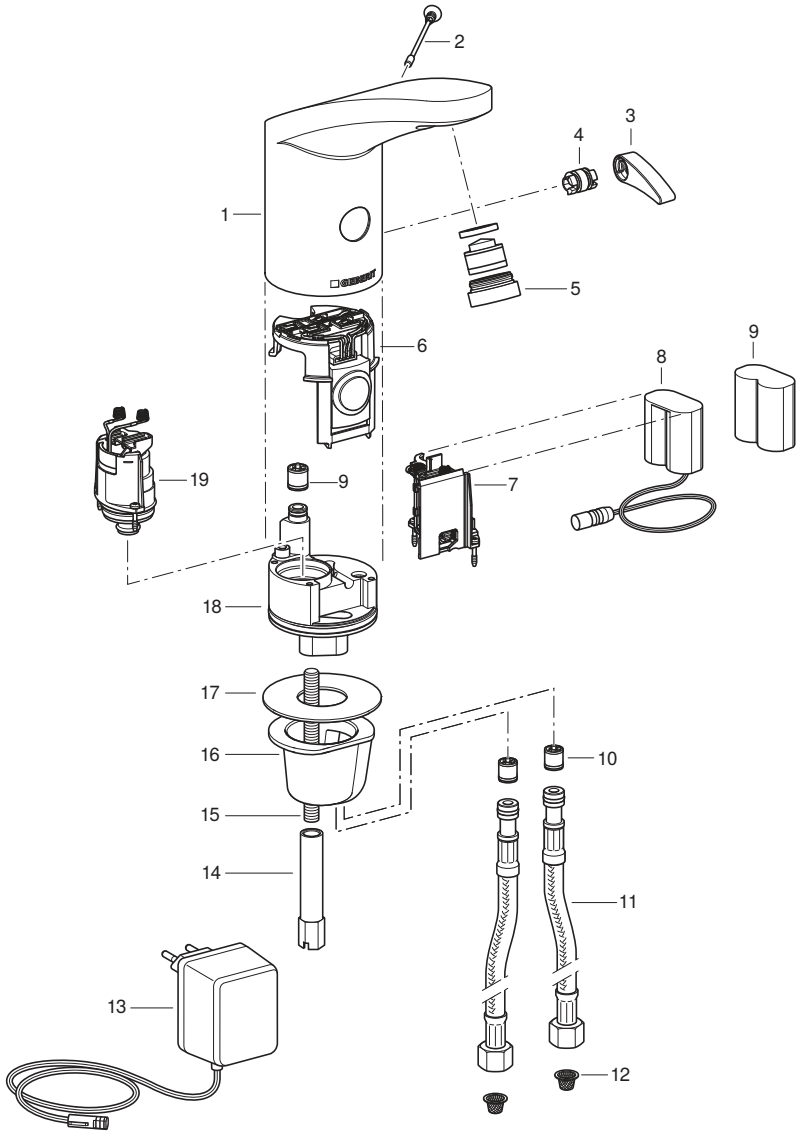

1	Ohišje armature	11	Gibka kovinska cev
2	Varnostni vijak	12	Filtrski koš
3	Ročica za mešanje	13	Napajalnik (omrežno delovanje)
4	Omejilec tople vode	14	Dolga matica
5	Regulator curka	15	Navojna palica
6	Infrardeči senzor	16	Pritrdilna ročica
7	Predal za baterijo	17	Ravno tesnilo
8	Mrežni adapter (omrežno delovanje)	18	Blok ventila
9	Baterija (delovanje na baterije)	19	Magnetni ventil
10	Nepovratna zapora		

Tehnični podatki

	Omrežno delovanje	Delovanje na baterije[1)]
Nazivna napetost	230 V AC	–
Frekvenca omrežja	50 Hz	–
Obratovalna napetost	12 V AC	6 V DC
Tip baterije	–	CR-P2 (6 V)
Obratovalni tlak	0,5–8 bar	0,5–8 bar
Temperatura okolja	1–40 °C	
Maksimalna temperatura vode	60 °C	
Maksimalna temperatura vode, kratkotrajna	90 °C	
Pretočna količina pri 3 bar[2)]	6 l/min	
Radijska tehnologija	Bluetooth® Low Energy[3)]	
Frekvenčno območje	2400–2483,5 MHz	
Maksimalna izhodna moč	4 dBm	

1) Življenjska doba baterije zadošča za prib. 200.000 aktivacij.

2) Regulatorji curka z omejitvijo pretočne količine 1,3 l/min, 1,9 l/min ali 3,8 l/min so na voljo kot pribor.

3) Znamka Bluetooth® in njeni logotipi so last družbe Bluetooth SIG, Inc. ter jih Geberit uporablja na podlagi licence.

Poenostavljena izjava EU o skladnosti

Geberit International AG potrjuje, da je tip radijske opreme Geberit umivalniška armatura tipa 185 in tipa 186 z omrežnim delovanjem, delovanjem na baterije ali generatorskim delovanjem skladen z direktivo 2014/53/EU.

Celotno besedilo izjave EU o skladnosti je na voljo na naslednjem spletnem naslovu: https://doc.geberit.com/970893000.pdf

Upravljanje

Aplikacije Geberit

Za upravljanje, nastavitev in vzdrževanje so na voljo različne aplikacije Geberit. Aplikacije komunicirajo z napravo preko vmesnika Bluetooth®.

Aplikacije Geberit so na voljo brezplačno za pametne telefone Android in iOS v ustrezni trgovini z aplikacijami.

Vzpostavitev povezave z napravo

► Skenirajte kodo QR in sledite navodilom na ciljni strani.

Geberit Apps

https://gbrt.io/dsvFD00

27021605762709131 © 02-2022
970.657.00.0(00)

Ročna nastavitev prek infrardečega senzorja

Pri napravah z Bluetooth®-vmesnikom ni mogoče izvesti ročne nastavitve z infrardečim senzorjem. Vse nastavitve se izvedejo prek aplikacije Geberit.

Odpravljanje motenj

Motnja	Vzrok	Odprava
Vodni curek prešibek	Umazan regulator curka	► Očistite regulator curka. → Glejte navodila za uporabo.
	Filtrski koš je umazan	► Očistite filtrski koš. → Glejte »Čiščenje filtrskega koša (mreža/baterija)«, stran 329.
	Prenizek tlak v cevovodu	► Preverite tlak v cevovodu (0,5–8 barov).
Ni aktiviranja splakovanja	Prenizek tlak v cevovodu	► Preverite tlak v cevovodu (0,5–8 barov).
	Izpad el. omrežja	► Preverite dovod električnega toka.
	Okvara napajalnika	► Zamenjajte napajalnik.
	Kabel med napajalnikom in mrežnim adapterjem ni vstavljen	► Preverite kabelsko zvezo.
	Izpraznjene baterije	► Zamenjajte baterijo. → Glejte »Zamenjava baterij«, stran 330.
	Poli ali stiki baterij so korodirani	► Očistite stike ali zamenjajte baterijo. → Glejte »Zamenjava baterij«, stran 330.
	Baterija ni pravilno vstavljena	► Pravilno vstavite baterijo.
	Regulator curka je umazan ali zamašen	► Očistite regulator curka. → Glejte navodila za uporabo.
	Filterski koš je umazan ali zamašen	► Očistite filtrski koš. → Glejte »Čiščenje filtrskega koša (mreža/baterija)«, stran 329.
	Varnostni vijak manjka ali je pokvarjen	► Vstavite ali zamenjajte varnostni vijak.
	Armatura je nastavljena na čistilni način	► Počakajte, da se čistilni način zaključi (prib. 10 min.)
	Napačna nastavitev razdalje zaznavanja	► Optimizacija razdalje zaznavanja. → Glejte »Izvedba nastavitev«, stran 333.
	Infrardeče okence je opraskano ali umazano	► Očistite infrardeče okence ali zamenjajte infrardeči senzor.
	Infrardeči senzor je okvarjen ali pa so umazani stiki	► Očistite stike ali zamenjajte infrardeči senzor.
	Magnetni ventil je okvarjen ali pa so umazani stiki	► Očistite stike ali zamenjajte magnetni ventil.

Motnja	Vzrok	Odprava
Voda nenehno teče	Previsok tlak v cevovodu	► Preverite tlak v cevovodu (0,5–8 barov).
	Infrardeči senzor je okvarjen	► Zamenjajte infrardeči senzor.
	Napačen modus senzorja	► Prilagodite nastavitve senzorja.→ Glejte »Izvedba nastavitev«, stran 333.
	Okvara magnetnega ventila	► Zamenjajte magnetni ventil.
	Moteči objekti v območju zaznavanja	► Odstranite objekte iz območja zaznavanja. ► Ponovno kalibrirajte infrardeči senzor. → Glejte »Izvedba nastavitev«, stran 333.
Voda nenehno teče in se ustavi takrat, kadar se v območju zaznavanja pojavi objekt	Vzmetni stiki med infrardečim senzorjem in magnetnim ventilom so nepravilno priključeni	► Preverite natične spoje.
Voda teče neželeno, prezgodaj ali prepozno	Infrardeče okence je umazano ali mokro	► Očistite ali osušite infrardeče okence.
	Infrardeče okence je opraskano	► Očistite infrardeče okence ali zamenjajte infrardeči senzor.
	Napačna nastavitev razdalje zaznavanja	► Optimizacija razdalje zaznavanja. → Glejte »Izvedba nastavitev«, stran 333.
	Motnje na infrardečem senzorju nastajajo zaradi različnih vplivov v prostoru (ogledalo, kovinske površine, stekleni umivalnik itd.)	► Ponovno kalibrirajte infrardeči senzor. → Glejte »Izvedba nastavitev«, stran 333.
Voda teče, čeprav je odstranjen varnostni vijak	Infrardeči senzor je okvarjen	► Zamenjajte infrardeči senzor.
Voda kaplja iz ohišja armature	Tesnilo je okvarjeno	► Preverite pot vode in zamenjajte tesnilo.
	Magnetni ventil se ne zapira pravilno	► Očistite ali zamenjajte magnetni ventil.
Temperature vode ni mogoče nastaviti	Temperatura vode je previsoka ali prenizka	► Odprite kotne ventile do konca. ► Preverite tlačno diferenco med dotokom tople in hladne vode (maksimalno 1,5 bara) ► Preverite temperature vode v omrežju pitne vode.
	Filtrski koš je umazan	► Očistite filtrski koš. → Glejte »Čiščenje filtrskega koša (mreža/baterija)«, stran 329.
	Nepovratna zapora v ohišju armature je blokirana	► Odpravite blokado ali zamenjajte nepovratno zaporo.
	Gibljivi armirani cevi za toplo in hladno vodo sta zamenjani	► Pravilno priključite gibljivi armirani cevi.
Rdeča LED-dioda po aktiviranju splakovanja utripne 6-krat	Baterija je skoraj prazna	► Zamenjajte baterijo. → Glejte »Zamenjava baterij«, stran 330.

27021605762709131 © 02-2022
970.657.00.0(00)

Motnja	Vzrok	Odprava
Rdeča LED-dioda trajno utripa, ni aktiviranja splakovanja	Izpraznjena baterija	► Zamenjajte baterijo. → Glejte »Zamenjava baterij«, stran 330.

Vzdrževanje

Vzdrževanje s strani upravljavca

Upravljavec lahko izvede naslednja vzdrževalna dela. → Glejte navodila za uporabo 970.656.00.0.

- Aktiviranje čistilnega načina Geberit z aplikacijo
- Aktiviranje trajnega splakovanja Geberit z aplikacijo
- Čiščenje ohišja armature
- Čiščenje regulatorja curka
- Nastavite temperaturo vode
- Čiščenje filtrskega koša

Vzdrževanje s strani strokovnjakov

Vzdrževalna dela iz naslednjih poglavij lahko izvajajo samo strokovnjaki.

Servisni intervali

Dejavnosti, ki so navedene v nadaljevanju, je treba opraviti po potrebi ali najpozneje v navedenih intervalih.

Dejavnost	Interval
Čiščenje ohišja armature	Tedensko, s strani upravljavca
Čiščenje regulatorja curka	Mesečno, s strani upravljavca
Čiščenje filtrskega koša	Letno, s strani upravljavca ali strokovne osebe
Zamenjajte baterijo	Po prib. 200.000 splakovanjih, s strani strokovne osebe
Nastavljanje temperature vode (pri izvedbi z mešalcem, brez vzvoda)	Po potrebi, s strani strokovne osebe
Preklop deleža tople vode	Po potrebi, s strani strokovne osebe

Čiščenje filtrskega koša (mreža/baterija)

1 Zaprite kotne ventile.

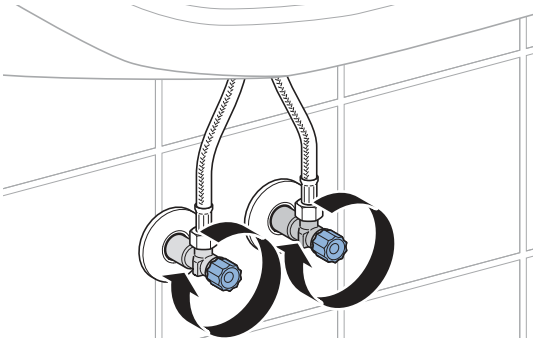

2 Odvijte gibke armirane cevi.

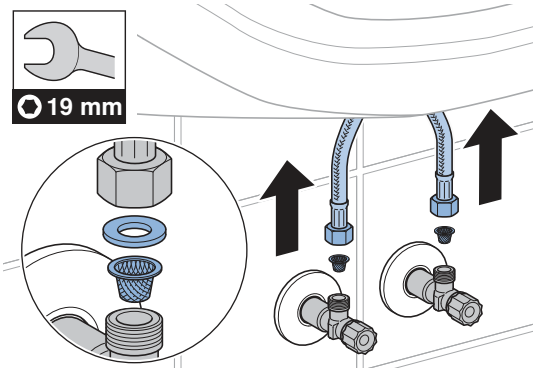

3 Očistite filtrski koš.

4 Znova priključite gibke armirane cevi.

5 Odprite kotne ventile.

Zamenjava baterij

Pri umivalniških armaturah Geberit z delovanjem na baterije se baterije izpraznijo po prib. 200.000 sproženjih. Utripajoča rdeča LED-dioda v oknu infrardečega senzorja prikazuje, da bo baterija kmalu prazna.

Pogoj

– Nadomestna baterija je pripravljena (6 V litijeva baterija CR-P2).

– V umivalniku ni nobenega predmeta.

PREVIDNO

Nevarnost opeklin

Premostitev vzmetnih stikov ali stikov baterije lahko povzroči opekline ali materialno škodo.

► Ohišje armature potisnite na blok ventila samo v predvidenem položaju.

► Baterijo vstavite samo na stike v držalu baterije.

1 Demontirajte ročko za mešanje.

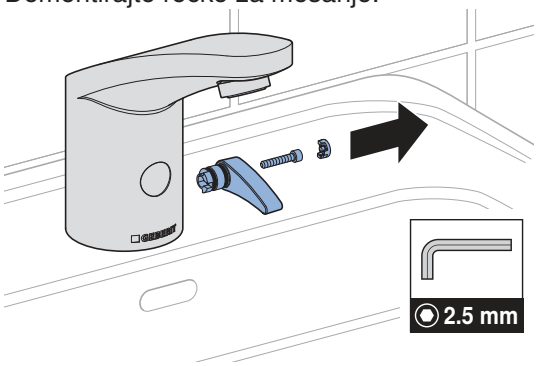

2 Demontirajte ohišje armature.

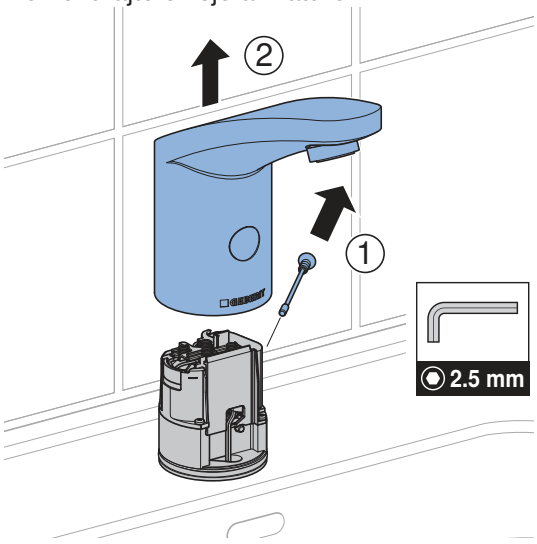

3 Porabljene baterije odstranite in odlagajte po predpisih.

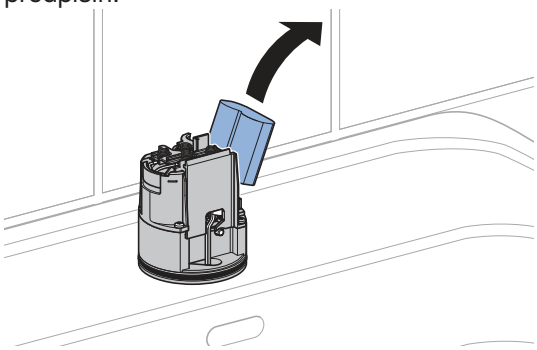

4 Vstavite novi bateriji.

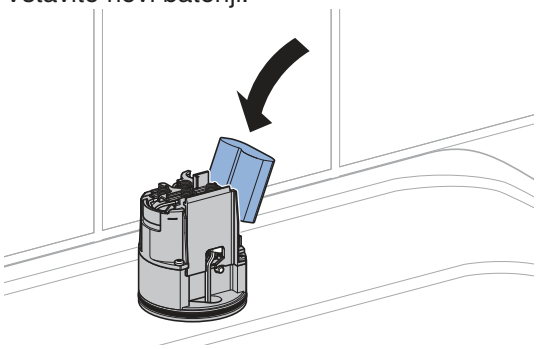

✓ LED-dioda zasveti za 1 sekundo.

5 Vse dele ponovno namestite v obratnem vrstnem redu.

6 Izvedite preizkus delovanja, tako da potisnete roko pod umivalniško armaturo.

27021605762709131 © 02-2022
970.657.00.0(00)

Nastavljanje temperature vode (z mešalcem, brez ročice za mešanje) – po potrebi

PREVIDNO

Nevarnost opeklin

Premostitev vzmetnih stikov ali stikov baterije lahko povzroči opekline ali materialno škodo.

- ► Ohišje armature potisnite na blok ventila samo v predvidenem položaju.
- ► Baterijo vstavite samo na stike v držalu baterije.

1 Odvijte varnostni vijak in demontirajte ohišje armature.

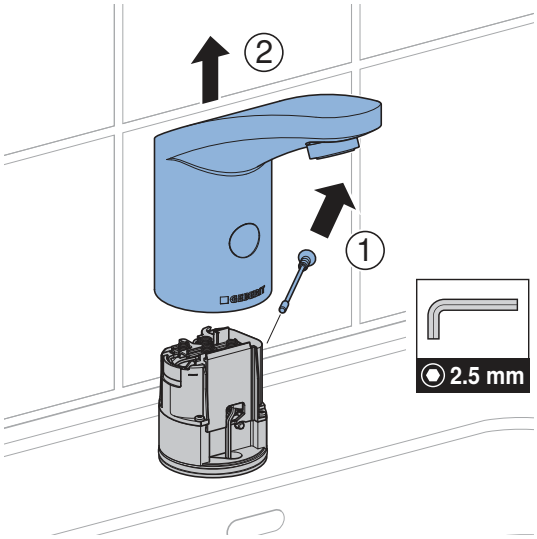

✓ Ko demontirate varnostni vijak, se prepreči aktiviranje splakovanja.

2 Nastavite temperaturo vode.

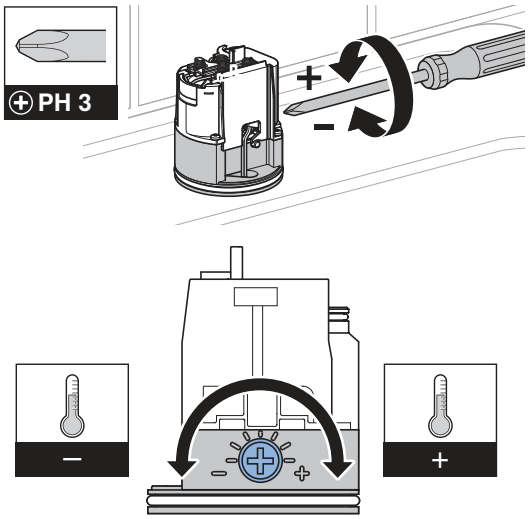

3 Montirajte ohišje armature in privijte varnostni vijak.

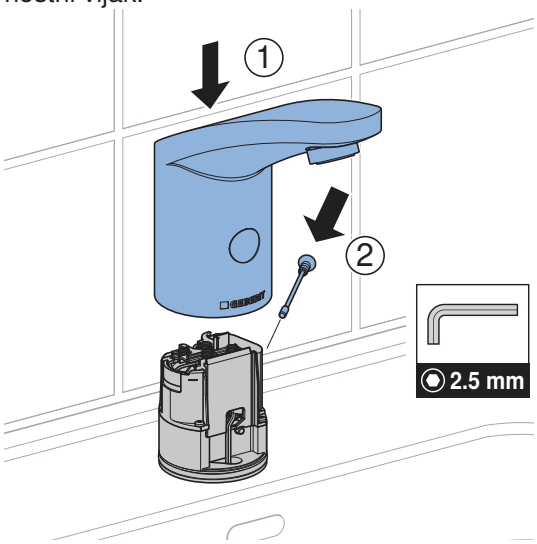

Preklop deleža tople vode (z ročico za mešanje)

Deleža tople vode lahko nastavite na 85 % (tovarniška nastavitev) ali 95 %. Področje nastavitve ročice za mešanje je omejeno na 85 %.

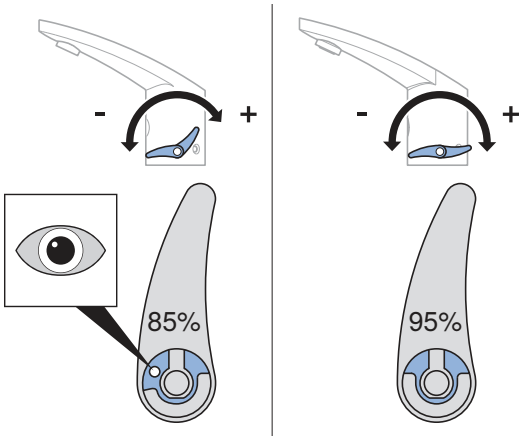

1 Demontirajte ročico za mešanje.

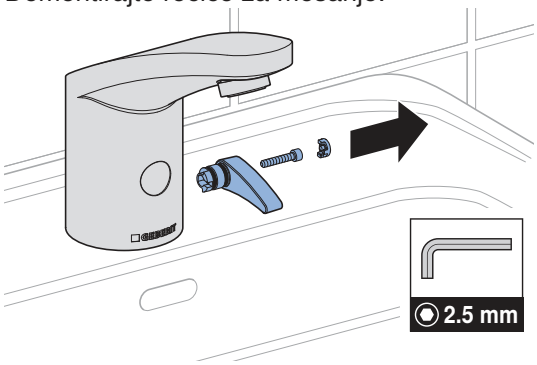

2 Omejilec tople vode s kleščami odstranite z ročice za mešanje in ga obrnite za 180°. Otesnilni obroč potisnite v drugi utor in ponovno vstavite omejilec tople vode.

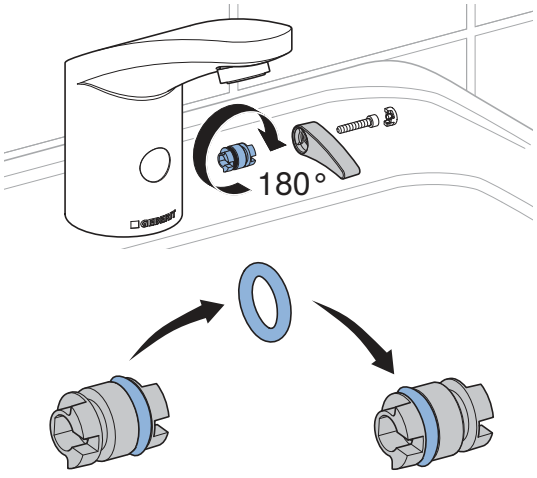

3 Montirajte ročico za mešanje.

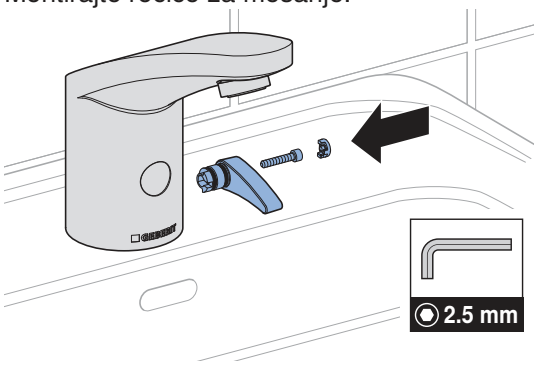

27021605762709131 © 02-2022
970.657.00.0(00)

Izvedba nastavitev

Te nastavitve mora med zagonom izvesti strokovnjak.

Vse funkcije ali nastavitve je mogoče izvesti bodisi z aplikacijo Geberit bodisi s servisnim daljinskim upravljalnikom Geberit. Ročne nastavitve prek infrardečega senzorja niso možne.

Nastavitve servisnim daljinskim upravljalnikom Geberit

S servisnim daljinskim upravljalnikom Geberit so na voljo naslednje funkcije za nastavitev:

- Upravljanje:
  – Splakovanje: Sprožitev splakovanja
  – Čiščenje: Za nekaj minut prekinite aktiviranje splakovanja.
- Nastavljanje parametrov in funkcij, → glejte tabelo »Nastavitev«
- Prikaz informacij o napravi, na primer kapaciteta baterije ali različica strojne programske opreme, → glejte tabelo »Informacije«
- Prikaz statističnih vrednosti za uporabo, → glejte tabelo »Informacije«

V naslednji tabeli številke in pojmi v stolpcu »Točka menija« ustrezajo prikazu na servisnem daljinskem upravljalniku Geberit. Dodatne informacije najdete v navodilih za uporabo servisnega daljinskega upravljalnika Geberit.

Tabela 1: Nastavitve

Točka menija [EN] [DE]	Opis	Uporaba	Območje	Tovarniška nastavitev
Ukazi				
20 [Valve] [Ventil]	**Aktiviranje splakovanja** Splakovanje se izvaja, dokler se splakovanje znova ne ustavi (maksimalno 10 minut).	• Za preizkus delovanja magnetnega ventila • Za splakovanje stoječe vode (stagnacija) • Za razkuževanje cevnega voda in armature (> 3 min pri > 70 °C) • Za zimsko praznjenje	Vklop = <OK> Izklop = <OK>	Izklop
21 [RangeTest] [TestErfas]	**Preverjanje območja zaznavanja** Če je v območju zaznavanja objekt, utripa rdeča LED-dioda. Splakovanje se ne sproži. Funkcija se deaktivira po 90 sek.	• Pri težavah z zaznavanjem uporabnika	Vklop = <OK> Izklop = <OK>	Izklop
22 [ResetSens] [ResetSens]	**Kalibriranje infrardečih senzorjev** Infrardeči senzorji se ponovno kalibrirajo. Obvestilo: Med kalibracijo v umivalniku ne smejo biti roke ali predmeti.	• Pri motnjah zaznavanja • Pri spremenjeni okolici (npr. nov umivalnik)	Začetek = <OK>	–
23 [FactrySet] [Werkseinst]	**Tovarniške nastavitve** Vse funkcije se ponastavijo na tovarniške nastavitve.	• Za odpravljanje napak v delovanju	Začetek = <OK>	–

Točka menija [EN] [DE]	Opis	Uporaba	Območje	Tovarniška nastavitev
24 [CleanMode] [Reinigung]	**Aktiviranje čistilnega načina** Aktiviranje splakovanja se za 10 min prekine. Funkcija se lahko predčasno zaustavi ob ponovni povezavi s servisnim daljinskim upravljalnikom Geberit.	• Za čiščenje armature in umivalnika, ne da bi tekla voda	Začetek = <OK> Zaustavitev = <OK>	–
Programi				
30 [MainProgr] [Hauptmenü]	**Način obratovanja** • Normalno delovanje: Armatura splakuje toliko časa, dokler je v območju zaznavanja objekt. Po potrebi je možno nastaviti čas naknadnega iztoka (točka menija 43). • Prihranek vode: Armatura splakuje z omejenim časom (točka menija 44).	• Za zmanjšanje porabe vode	[A] = normalno delovanje [B] = prihranek vode	Normalno delovanje
31 [Esaver] [E Sparen]	**Energijsko varčen način** Po poteku časa uporabe (točka menija 40) se upočasni odzivna hitrost infrardečega senzorja. Začetek časa uporabe je po zadnji uporabi.	• Za podaljšanje trajnosti baterij	Vklop = [ON] Izklop = [OFF]	Izklop
33 [IntFlush] [IntervSp]	**Intervalno splakovanje** • Nadzorovano s strani uporabnika: Splakovanje se sproži po poteku [splakovalnega intervala] (točka menija 42), pri čemer se splakovalni interval ponovno zažene pri vsaki uporabi. Čas splakovanja se določi z vrednostjo [Čas splakovanja intervalnega splakovanja] (točka menija 41). • Nadzorovano s strani intervala: Po poteku [splakovalnega intervala] (točka menija 42) se sproži splakovanje, ne glede na uporabe. Čas splakovanja se določi z vrednostjo [Čas splakovanja intervalnega splakovanja] (točka menija 41).	• Za napolnitev sifona pri nizki pogostnosti uporabe • Za splakovanje stoječe vode v cevovodu (higienska funkcija, preprečevanje zastajanja)	[0] = izklop [1] = nadzorovano s strani uporabnika [2] = nadzorovano s strani intervala	Nadzorovano s strani uporabnika

27021605762709131 © 02-2022
970.657.00.0(00)

Točka menija [EN] [DE]	Opis	Uporaba	Območje	Tovarniška nastavitev
Parametri				
40 [ESaverT] [EnerSparZ]	**Varčevanje z energijo za čas uporabe** Če je aktiviran energijsko varčni način dela (točka menija 31), se po poteku časa uporabe upočasni odzivna hitrost infrardečega senzorja.	• Za podaljšanje trajnosti baterij	6–48 h	6 h
41 [IntFlushT] [IntervSpZ]	**Čas splakovanja intervalnega splakovanja** Aktivno, ko je točka menija 34 [intervalno splakovanje] nastavljena na [1] ali [2].	–	1–200 s	5 s
42 [IntervalT] [IntervalZ]	**Splakovalni interval intervalnega splakovanja** Aktivno, ko je točka menija 34 [intervalno splakovanje] nastavljena na [1] ali [2].	–	1–168 h	24 h
43 [RunOnTime] [NachlaufZ]	**Čas naknadnega iztoka** V načinu obratovanja Normalno obratovanje (točka menija 30 = [A]) armatura splakuje do časa naknadnega iztoka, ko je objekt že izven območja zaznavanja.	• Za čiščenje pribora	0–30 s	2 s
44 [WSaverT] [TWSparenZ]	**Čas delovanja za prihranek vode** V načinu obratovanja Prihranek vode (točka menija 30 = [B]) armatura splakuje tako dolgo, da je objekt izven območja zaznavanja, vendar ne dlje kot čas delovanja Prihranek vode.	• Za zmanjšanje porabe vode • Za odvzem določene količine vode	3–30 s	10 s
45 [DetectRng] [Erfassdis]	**Nastavitev razdalje zaznavanja** Razdalja zaznavanja je nastavljiva v 5 stopnjah.	• Za optimiziranje zaznavanja uporabnika	0–4 [...] [0] = kratka razdalja [4] = velika razdalja	1

Točka menija [EN] [DE]	Opis	Uporaba	Območje	Tovarniška nastavitev
46 [SensorUp] [SensOben]	**Delovanje senzorja zgoraj** • [Izklop]: zgornji infrardeči senzor je izklopljen. (Obeh infrardečih senzorjev ni mogoče izklopiti hkrati.) • [Samodejno]: Infrardeči senzor po potrebi samodejno preklopi na način [Dinamično]. • [Dinamično]: Infrardeči senzor se odzove le na premikajoče se objekte.	• Za izboljšanje zanesljivosti zaznavanja pri zunanjih motnjah (npr. objekti v prostoru, ki močno odbijajo svetlobo).	[0] = izklop [1] = samodejno [2] = dinamično	Samodejno
47 [SensorLow] [SensUnten]	**Delovanje senzorja spodaj** • [Izklop]: spodnji infrardeči senzor je izklopljen. (Obeh infrardečih senzorjev ni mogoče izklopiti hkrati.) • [Samodejno]: Infrardeči senzor po potrebi samodejno preklopi na način [Dinamično]. • [Dinamično]: Infrardeči senzor se odzove le na premikajoče se objekte.	• Za izboljšanje zanesljivosti zaznavanja pri zunanjih motnjah (npr. objekti v prostoru, ki močno odbijajo svetlobo).	[0] = izklop [1] = samodejno [2] = dinamično	Samodejno

27021605762709131 © 02-2022
970.657.00.0(00)

Tabela 2: Informacije

Točka menija [EN] [DE]	Opis
Števci	
50 [Days?] [SumBetrT?]	**Skupno število obratovalnih dni** Prikaz števila obratovalnih dni od zagona.
51 [Uses?] [SumBenut?]	**Skupno število uporab** Prikaz števila uporab od zagona.
52 [IntFlush?] [SumIntSp?]	**Skupno število intervalnih splakovanj** Prikaz števila intervalnih splakovanj od zagona.
53 [↯ Days] [↯ SumBetrT]	**Število obratovalnih dni med vklopom** Prikaz števila obratovalnih dni od zadnjega vklopa.
54 [↯ Uses] [↯ SumBenut]	**Število uporab med vklopom** Prikaz števila uporab od zadnjega vklopa.
55 [↯ Flushes] [↯ SumSpül]	**Število intervalnih splakovanj med vklopom** Prikaz števila intervalnih splakovanj od zadnjega vklopa.
Informacije o napravi	
60 [TypeNo] [Modell-Nr]	**Številka artikla** Prikazuje številko artikla infrardečega senzorja. Primer: [242251001] = 242.251.00.1
61 [SWVersion] [SWVersion]	**Različica strojne programske opreme** Prikazuje različico strojne programske opreme infrardečega senzorja. Primer: [0312] = različica 3.12
62 [SerialNo] [Serien-Nr]	**Serijska številka** Prikazuje serijsko številko infrardečega senzorja. Primer: 1234567
63 [ManufDate] [ProdDatum]	**Datum proizvodnje** Prikazuje datum proizvodnje infrardečega senzorja. Primer: [1520] = koledarski teden 15/2020
64 [TypePower] [Netz/Batt]	**Način oskrbe** Prikazuje vrsto napajanja (omrežje ali baterija). Primer: [0] = baterija [1] = omrežje
65 [Battery%] [Batterie%]	**Baterija** Prikazuje kapaciteto baterije. Primer: [73] %

Nastavitev z aplikacijo Geberit

Po povezavi aplikacije Geberit z napravo so na voljo naslednje funkcije in nastavitve:

- Upravljanje:
  – Splakovanje: Sprožitev splakovanja
  – Čiščenje: Za nekaj minut prekinite aktiviranje splakovanja.
- Nastavljanje parametrov in funkcij, → glejte tabelo »Nastavitev«
- Prikaz informacij o napravi, na primer kapaciteta baterije ali različica strojne programske opreme, → glejte tabelo »Informacije«
- Prikaz statističnih vrednosti za uporabo, → glejte tabelo »Informacije«
- Izvoz informacij o napravi in statističnih vrednosti
- Prikaz sporočil o napakah
- Zagon posodobitev strojne programske opreme
- Shranjevanje in prenos predhodnih nastavitev

Nastavitev lahko v aplikaciji Geberit shranite kot predhodne nastavitve in jih prenesete v druge naprave.

Tabela 3: Nastavitve

Točka menija	Opis	Uporaba	Območje	Tovarniška nastavitev
Upravljanje				
[Splakovanje]	**Aktiviranje splakovanja** Splakovanje se izvaja, dokler se splakovanje znova ne ustavi (maksimalno 10 minut).	• Za preizkus delovanja magnetnega ventila • Za splakovanje stoječe vode (stagnacija) • Za razkuževanje cevnega voda in armature (> 3 min pri > 70 °C) • Za zimsko praznjenje	Vklop/izklop	–
[Čiščenje]	**Aktiviranje čistilnega načina** Aktiviranje splakovanja se za [čas čiščenja] prekine.	• Za čiščenje armature in umivalnika, ne da bi tekla voda	Vklop/izklop	–
	[Čas čiščenja]	–	1–20 min	10 min

27021605762709131 © 02-2022
970.657.00.0(00)

Točka menija	Opis	Uporaba	Območje	Tovarniška nastavitev
Nastavitve naprave				
[Intervalno splakovanje]	**Intervalno splakovanje** • Nadzorovano s strani uporabnika: Splakovanje se sproži po poteku [splakovalnega intervala], pri čemer se splakovalni interval ponovno zažene pri vsaki uporabi. Čas splakovanja se določi z vrednostjo [Čas splakovanja]. • Nadzorovano s strani intervala: Po poteku [splakovalnega intervala] se sproži splakovanje, ne glede na uporabe. Čas splakovanja se določi z vrednostjo [Čas splakovanja]. • Splakovanje razlike: Po poteku [splakovalnega intervala] se sproži splakovanje, ne glede na uporabe. Če je bilo v [splakovalnem intervalu] že opravljeno splakovanje, se splakne samo razlika do [časa splakovanja].	• Za napolnitev sifona pri nizki pogostnosti uporabe • Za splakovanje stoječe vode v cevovodu (higienska funkcija, preprečevanje zastajanja)	[Izklop], [nadzorovano s strani uporabnika], [nadzorovano s strani intervala], [splakovanje razlike]	[Nadzorovano s strani uporabnika]
	[Čas splakovanja]	–	1–200 s	5 s
	[Splakovalni interval]	–	1–168 h	24 h
[Način obratovanja]	**Nastavitev načina obratovanja** • Normalno delovanje: Armatura splakuje toliko časa, dokler je v območju zaznavanja objekt. Po potrebi je možno nastaviti [čas naknadnega iztoka]. • Prihranek vode: Armatura splakuje tako dolgo, dokler je v območju zaznavanja objekt, vendar ne dlje kot do [maksimalnega časa splakovanja].	• Za zmanjšanje porabe vode	[Normalno obratovanje] ali [prihranek vode]	[Normalno delovanje]
	[Čas naknadnega iztoka]	–	0–30 s	2 s
	[Maksimalen čas splakovanja]	–	3–30 s	10 s

Točka menija	Opis	Uporaba	Območje	Tovarniška nastavitev
[Območje zaznavanja]	**Preverjanje območja zaznavanja** Prikazuje, kdaj senzor prepozna uporabo. Senzor lahko ponovno kalibrirate v primeru napak pri zaznavanju ali spremenjenega okolja. Ob tem se okolica ponovno izmeri.	• Pri težavah z zaznavanjem uporabnika	Samodejno	–
	[Območje zaznavanja]	• Za optimiziranje zaznavanja uporabnika	Kratka do dolga razdalja [0–4]	Srednja razdalja [1]
	[Ponovna kalibracija senzorja] Obvestilo: Med kalibracijo v umivalniku ne smejo biti roke ali predmeti.	• Pri motnjah zaznavanja • Pri spremenjeni okolici (npr. nov umivalnik)	[Zagon kalibracije]	–
[Delovanje senzorja zgoraj]	**Aktiviranje delovanja senzorja zgoraj** • [Izklop]: zgornji infrardeči senzor je izklopljen. (Obeh infrardečih senzorjev ni mogoče izklopiti hkrati.) • [Samodejno]: Infrardeči senzor po potrebi samodejno preklopi na način [Dinamično]. • [Dinamično]: Infrardeči senzor se odzove le na premikajoče se objekte.	• Za izboljšanje zanesljivosti zaznavanja pri zunanjih motnjah (npr. objekti v prostoru, ki močno odbijajo svetlobo).	[Izklop], [samodejno], [dinamično]	[Samodejno]
[Delovanje senzorja spodaj]	**Aktiviranje delovanja senzorja spodaj** • [Izklop]: Spodnji infrardeči senzor je izklopljen. (Obeh infrardečih senzorjev ni mogoče izklopiti hkrati.) • [Samodejno]: Infrardeči senzor po potrebi samodejno preklopi na način [Dinamično]. • [Dinamično]: Infrardeči senzor se odzove le na premikajoče se objekte.	• Za izboljšanje zanesljivosti zaznavanja pri zunanjih motnjah (npr. objekti v prostoru, ki močno odbijajo svetlobo).	[Izklop], [samodejno], [dinamično]	[Samodejno]
[Varčevanje z energijo]	**Aktiviranje energijsko varčnega načina dela** Po poteku [časa uporabe] se upočasni odzivna hitrost infrardečega senzorja. Začetek [časa uporabe] je po zadnji uporabi.	• Za podaljšanje trajnosti baterij	Vklop/izklop	Izklop
	[Čas uporabe]	–	6–48 h	6 h

27021605762709131 © 02-2022
970.657.00.0(00)

Točka menija	Opis	Uporaba	Območje	Tovarniška nastavitev
[Prostorninski tok]	**Prostorninski tok** Da lahko izračunamo porabo vode, moramo ob aktiviranju splakovanja določiti prostorninski tok. Prostorninski tok je odvisen od regulatorja curka. Pri zamenjavi regulatorja curka je treba prilagoditi prostorninski tok.	• Za izračun porabe vode za funkcijo statistike	1,3 l/min 1,9 l/min 3,8 l/min 6 l/min 0,5–7 l/min (uporabniško določen)	6 l/min
[Shranitev kot prednastavitev]	**Predhodne nastavitve** Trenutne nastavitve so shranjene v aplikaciji in jih je tako mogoče prenesti v druge naprave.	• Za zagon več naprav z enakimi nastavitvami	–	–
[Tovarniške nastavitve]	**Tovarniške nastavitve** Vse funkcije se ponastavijo na tovarniške nastavitve.	• Za odpravljanje napak v delovanju	–	–

Tabela 4: Informacija

Točka menija aplikacije Geberit	Opis
[Ime] in [geslo]	Za vsako napravo lahko vnesete ime in geslo.
Informacije	
[Številka artikla]	Prikazuje številko artikla armature.
[Različica strojne programske opreme]	Prikazuje različico strojne programske opreme infrardečega senzorja.
[Serijska številka]	Prikazuje serijsko številko infrardečega senzorja.
[Datum proizvodnje]	Prikazuje datum proizvodnje infrardečega senzorja.
[Način oskrbe]	Prikazuje vrsto napajanja (omrežje ali baterija).
Statistika	
[Statistika]	Prikazuje različne informacije, kot je število uporab ali poraba vode v želenem obdobju.
Števci	
[Skupni obratovalni dnevi]	Prikaz števila obratovalnih dni od zagona.
[Število obratovalnih dni od zadnjega vklopa]	Prikaz števila obratovalnih dni od zadnjega vklopa.
[Skupne uporabe]	Prikaz števila uporab od zagona.
[Število uporab od zadnjega vklopa]	Prikaz števila uporab od zadnjega vklopa.
[Skupna splakovanja]	Prikaz števila splakovanj od zagona.
[Število splakovanj od zadnjega vklopa]	Prikaz števila splakovanj od zadnjega vklopa.
[Skupna intervalna splakovanja]	Prikaz števila intervalnih splakovanj od zagona.
[Število intervalnih splakovanj od zadnjega vklopa]	Prikaz števila intervalnih splakovanj od zadnjega vklopa.

Odstranjevanje

Sestavine

Ta izdelek izpolnjuje zahteve direktive 2011/65/EU (RoHS) (omejitev uporabe določenih nevarnih snovi v električnih in elektronskih napravah).

Odstranjevanje odpadne električne in elektronske opreme



Simbol prečrtanega zabojnika na kolesih pomeni, da odpadne električne in elektronske opreme ni dovoljeno odlagati med ostale odpadke, temveč jo je treba odstraniti ločeno. Končni uporabniki so zakonsko obvezani, da stare naprave predajo javnim organom za odstranjevanje odpadkov, distributerjem ali jih vrnejo proizvajalcu Geberit , kjer bodo poskrbeli za strokovno odstranjevanje. Številni distributerji električne in elektronske opreme so obvezani, da brezplačno prevzamejo odpadno električno in elektronsko opremo. Če želite stare naprave vrniti proizvajalcu Geberit, stopite v stik s pristojnim prodajnim ali servisnim podjetjem.

Odpadne baterije in akumulatorje, ki niso vgrajeni v staro napravo, ter sijalke, ki jih je mogoče odstraniti iz stare naprave, ne da bi se pri tem uničile, morate odstraniti iz stare naprave, preden jih predate službi za odstranjevanje odpadkov.

Če so v stari napravi shranjeni osebni podatki, jih morajo končni uporabniki sami izbrisati, preden napravo predajo službi za odstranjevanje odpadkov.

27021605762709131 © 02-2022
970.657.00.0(00)

Sigurnost

O ovom dokumentu

Ovaj dokument vrijedi za stručno održavanje sljedećih proizvoda:

- Geberit armatura za umivaonik tip 185, mrežno napajanje ili napajanje baterijama
- Geberit armatura za umivaonik tip 186, mrežno napajanje ili napajanje baterijama

Ovaj dokument vrijedi za izvedbu tih armatura za umivaonik s Bluetooth® sučeljem. Te armature za umivaonik na označnoj pločici imaju oznaku „IWT-07-A" i logotip Geberit Connect.

Ciljana grupa

Ovaj proizvod smiju održavati i popravljati samo tehnički stručnjaci. Tehnički je stručnjak osoba koja je na temelju svoje stručne izobrazbe, obuke i/ili iskustva osposobljena za prepoznavanje rizika i izbjegavanje opasnosti koje se pojavljuju tijekom uporabe proizvoda.

Propisna uporaba

Geberit armature za umivaonik tip 185 i tip 186 namijenjene su dohvaćanju pitke vode. Svaka druga uporaba smatra se nepropisnom. Geberit ne preuzima odgovornost za posljedice nepropisne uporabe.

Objašnjenje upozorenja

Upozorenja su postavljena na mjestu na kojem može doći do pojave opasnosti.

Upozorenja su strukturirana na sljedeći način:

UPOZORENJE
Vrsta i izvor opasnosti
Moguće posljedice pri neobraćanju pozornosti na opasnost.
► Mjere za izbjegavanje opasnosti.

Sljedeće signalne riječi upotrebljavaju se, kako bi ukazale na preostale opasnosti u upozorenjima i na važne informacije.

Simbol	Signalna riječ i značenje
⚠	**OPREZ** Signalna riječ označava opasnost s niskim stupnjem rizika, koja, ako se ne izbjegne, ima za posljedicu neznatnu ili umjerenu ozljedu.
ℹ	Označeno samo simbolom. Upućuje na važnu informaciju

Sigurnosne upute

Nestručni radovi na održavanju ili popravci mogu dovesti do oštećenja ili smetnji u radu.

- Za popravak upotrebljavajte samo originalne rezervne dijelove.
- Ne poduzimajte nikakve izmjene ili dodatne instalacije na proizvodu.

Opis proizvoda

Struktura

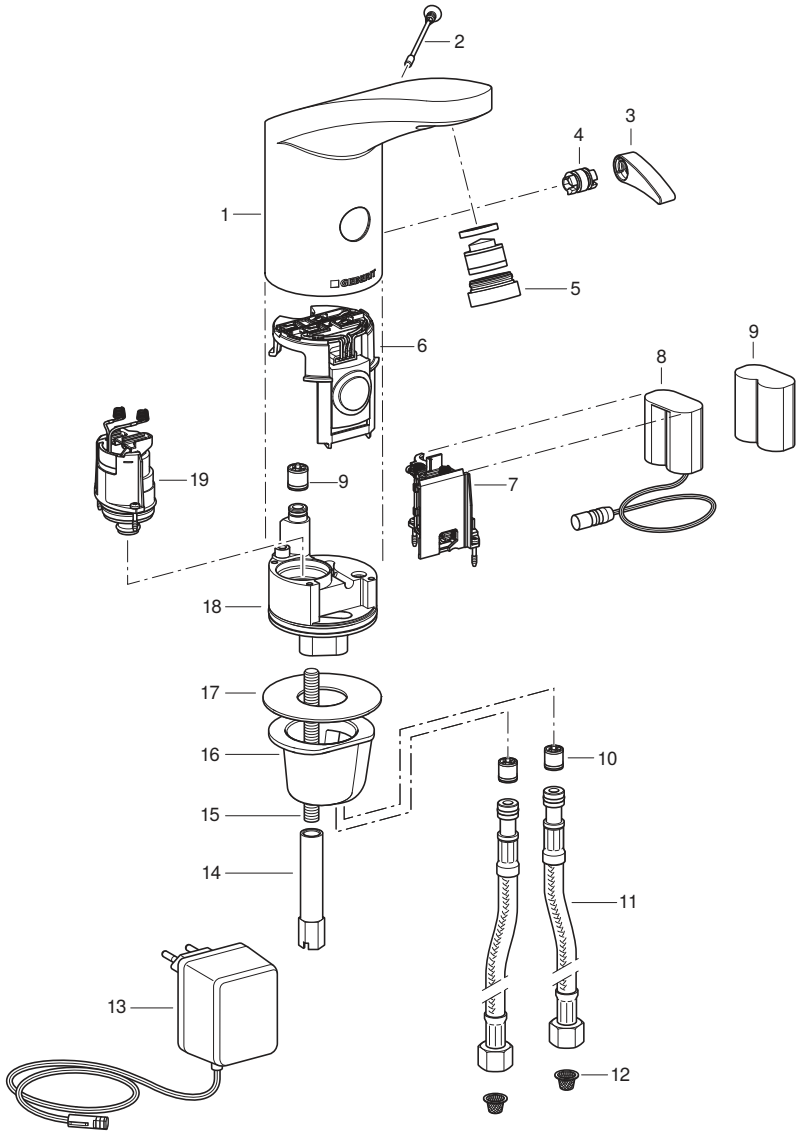

1	Kućište	11	Armirano crijevo
2	Sigurnosni vijak	12	Košarica filtra
3	Poluga mješača	13	Mrežni dio (mrežno napajanje)
4	Graničnik tople vode	14	Duga matica
5	Perlator	15	Navojna šipka
6	Infracrveni senzor	16	Čahura
7	Pretinac za baterije	17	Ravna brtva
8	Mrežni adapter (mrežno napajanje)	18	Blok ventila
9	Baterija (napajanje baterijama)	19	Magnetni ventil
10	Nepovratni ventil		

27021605762709131 © 02-2022
970.657.00.0(00)

Tehnički podaci

	Mrežno napajanje	Napajanje baterijama[1)]
Nazivni napon	230 V AC	–
Frekvencija mreže	50 Hz	–
Radni napon	12 V AC	6 V DC
Tip baterije	–	CR-P2 (6 V)
Radni tlak	0.5 – 8 bara	0,5–8 bar
Temperatura okoline	1 – 40 °C	
Maksimalna temperatura vode	60 °C	
Maksimalna temperatura vode kratkoročno	90 °C	
Protok pri 3 bar[2)]	6 l/min	
Bežična tehnologija	Bluetooth® Low Energy[3)]	
Opseg frekvencije	2400 – 2483,5 MHz	
Maksimalna izlazna snaga	4 dBm	

1) Vijek trajanja baterije dovoljan je za oko 200 000 aktiviranja.

2) Perlatori s ograničenjem protoka od 1,3 l/min, 1,9 l/min ili 3,8 l/min dostupni su kao pribor.

3) Marka Bluetooth® i njezini logotipovi vlasništvo su tvrtke Bluetooth SIG, Inc., a Geberit posjeduje licencu za njihovo korištenje.

Pojednostavljena izjava o sukladnosti EU-a

Geberit International AG ovime izjavljuje da je radijska oprema tipa Geberit armatura za umivaonik tip 185 i tip 186 s mrežnim napajanjem, napajanjem baterijama ili generatorom u skladu s Direktivom 2014/53/EU.

Cjeloviti tekst izjave o sukladnosti EU-a dostupan je na sljedećoj internetskoj adresi: https://doc.geberit.com/970893000.pdf

Upotreba

Aplikacije Geberit

Za upotrebu, postavke i održavanje na raspolaganju su različite aplikacije Geberit. Aplikacije s uređajem komuniciraju putem Bluetooth® sučelja.

Aplikacije Geberit besplatno su dostupne za pametne telefone Android i iOS u odgovarajućoj trgovini aplikacijama.

Uspostavljanje veze s uređajem

► Skenirajte QR kod i pratite upute na odredišnoj stranici.

Geberit Apps

https://gbrt.io/dsvFD00

Ručno namještanje postavki s pomoću infracrvenog senzora

Na uređajima s Bluetooth® sučeljem nije moguće ručno namjestiti postavke s pomoću infracrvenog senzora. Sve postavke namještaju se aplikacijom Geberit.

Uklanjanje smetnji

Smetnja	Uzrok	Uklanjanje
Mlaz vode je preslab	Regulator mlaza je zaprljan	► Očistite perlator. → Vidi pogonske upute.
	Zaprljana košarica filtra	► Očistite košaricu filtra. → Vidi „Čišćenje košarice filtra (mreža/baterija)”, stranica 348.
	Tlak u cjevovodu je preslab	► Provjerite tlak u cjevovodu (0,5 – 8 bar).
Nema aktiviranja ispiranja	Tlak u cjevovodu je preslab	► Provjerite tlak u cjevovodu (0,5 – 8 bar).
	Greška napajanja	► Provjerite napajanje.
	Mrežni dio neispravan	► Zamijenite mrežni dio.
	Kabel između mrežnog dijela i mrežnog adaptera nije umetnut	► Provjerite kabelski spoj.
	Baterije istrošene	► Zamijenite bateriju. → Vidi „Zamjena baterija”, stranica 349.
	Polovi ili kontakti baterije korodirali su	► Očistite kontakte ili zamijenite bateriju. → Vidi „Zamjena baterija”, stranica 349.
	Baterija je pogrešno umetnuta	► Pravilno umetnite bateriju.
	Perlator je zaprljan ili začepljen	► Očistite perlator. → Vidi pogonske upute.
	Košarica filtra je zaprljana ili začepljena	► Očistite košaricu filtra. → Vidi „Čišćenje košarice filtra (mreža/baterija)”, stranica 348.
	Sigurnosni vijak nedostaje ili je oštećen	► Umetnite ili zamijenite sigurnosni vijak.
	Armatura je u modu za čišćenje	► Pričekajte kraj moda za čišćenje (otprilike 10 min).
	Udaljenost detekcije pogrešno namještena	► Optimirajte udaljenost detekcije. → Vidi „Namještanje postavki”, stranica 352.
	Infracrveni prozor je ogreben ili zaprljan	► Očistite infracrveni prozor ili zamijenite infracrveni senzor.
	Infracrveni senzor je neispravan ili su kontakti zaprljani	► Očistite kontakte ili zamijenite infracrveni senzor.
	Magnetni ventil je neispravan ili su kontakti zaprljani	► Očistite kontakte ili zamijenite magnetni ventil.

270216057627091 31 © 02-2022
970.657.00.0(00)

Smetnja	Uzrok	Uklanjanje
Voda neprestano teče	Tlak u cjevovodu je previsok	► Provjerite tlak u cjevovodu (0,5 – 8 bar).
	Infracrveni senzor je neispravan	► Zamijenite infracrveni senzor.
	Pogrešan mod senzora	► Prilagodite postavke senzora.→ Vidi „Namještanje postavki”, stranica 352.
	Magnetni ventil je neispravan	► Zamijenite magnetni ventil.
	Ometajući predmeti u području detekcije	► Uklonite predmete iz područja detekcije. ► Iznova kalibrirajte infracrveni senzor. → Vidi „Namještanje postavki”, stranica 352.
Voda stalno teče i zaustavlja se kad se u području detekcije nađe neki objekt	Poremećeni su polovi elastičnih kontakata između infracrvenog senzora i magnetnog ventila	► Provjerite utični spoj.
Voda teče nekontrolirano, prerano ili prekasno	Infracrveni prozor je zaprljan ili mokar	► Očistite ili osušite infracrveni prozor.
	Infracrveni prozor je ogreben	► Očistite infracrveni prozor ili zamijenite infracrveni senzor.
	Udaljenost detekcije pogrešno namještena	► Optimirajte udaljenost detekcije. → Vidi „Namještanje postavki”, stranica 352.
	Okolina ometa infracrveni senzor (ogledalo, metalne površine, stakleni umivaonik i sl.)	► Iznova kalibrirajte infracrveni senzor. → Vidi „Namještanje postavki”, stranica 352.
Voda teče iako je uklonjen sigurnosni vijak	Infracrveni senzor je neispravan	► Zamijenite infracrveni senzor.
Voda curi iz kućišta armature	Brtve su neispravne	► Provjerite vodeni put i zamijenite brtve.
	Magnetni ventil ne zatvara pravilno	► Očistite ili zamijenite magnetni ventil.
Temperatura vode ne može se namjestiti	Temperatura vode je previsoka ili preniska	► Otvorite kutne ventile do kraja. ► Provjerite razliku tlaka između vodova tople i hladne vode (maks. 1,5 bar). ► Provjerite temperature vode u mreži pitke vode.
	Zaprljana košarica filtra	► Očistite košaricu filtra. → Vidi „Čišćenje košarice filtra (mreža/baterija)”, stranica 348.
	Nepovratni ventil u kućištu armature je blokiran	► Uklonite blokadu ili zamijenite nepovratni ventil.
	Zamijenjena su armirana crijeva za toplu i hladnu vodu	► Pravilno priključite armirana crijeva.
Crvena LED dioda treperi 6 puta nakon aktiviranja ispiranja	Baterija je gotovo istrošena	► Zamijenite bateriju. → Vidi „Zamjena baterija”, stranica 349.
Crvena LED dioda neprestano treperi, nema aktiviranja ispiranja	Baterija istrošena	► Zamijenite bateriju. → Vidi „Zamjena baterija”, stranica 349.

27021605762709131 © 02-2022
970.657.00.0(00)

Održavanje

Održavanje od strane rukovatelja

Sljedeće popravke može provesti rukovatelj. → Vidi pogonske upute 970.656.00.0.

- Aktiviranje moda za čišćenje aplikacijom Geberit
- Aktiviranje neprekidnog ispiranja aplikacijom Geberit
- Čišćenje kućišta
- Čišćenje perlatora
- Namještanje temperature vode
- Čišćenje košarice filtra

Održavanje od tehničkih stručnjaka

Popravke navedene u sljedećim poglavljima smije izvoditi samo tehnički stručnjak.

Intervali održavanja

Sljedeće radove treba provoditi prema potrebi ili najkasnije u navedenim intervalima.

Radovi	Interval
Čišćenje kućišta	Jednom tjedno, rukovatelj
Čišćenje perlatora	Jednom mjesečno, rukovatelj
Čišćenje košarice filtra	Jednom godišnje, rukovatelj ili tehnički stručnjak
Zamjena baterije	Nakon otprilike 200 000 ispiranja, tehnički stručnjak
Namještanje temperature vode (pri izvedbi s mješačem bez poluge)	Po potrebi, tehnički stručnjak
Promjena udjela tople vode	Po potrebi, tehnički stručnjak

Čišćenje košarice filtra (mreža/baterija)

1 Zatvorite kutne ventile.

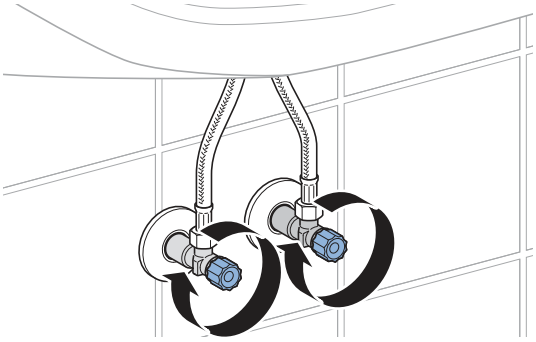

2 Otpustite armirana crijeva.

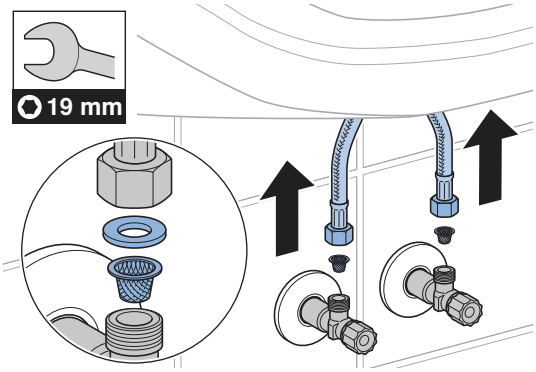

3 Očistite košaricu filtra.

4 Ponovno priključite armirana crijeva.

5 Otvorite kutne ventile.

27021605762709131 © 02-2022
970.657.00.0(00)

Zamjena baterija

Kod Geberit armatura za umivaonik s napajanjem baterijama, baterije se potroše nakon približno 200 000 aktiviranja. Treperenje crvene LED diode u IC prozoru senzora pokazuje da će se baterija uskoro potrošiti.

Preduvjet

– Pripremljena je rezervna baterija (litijska baterija 6 V CR-P2).

– Nema nikakvih predmeta u umivaoniku.

OPREZ

Opasnost od opeklina

Premošćivanje elastičnih kontakata ili kontakata baterije može uzrokovati opekline ili materijalnu štetu.

► Gurnite kućište samo u predviđeni položaj na bloku ventila.

► Postavljajte bateriju samo na kontakte u spremniku za baterije.

1 Demontirajte polugu mješača.

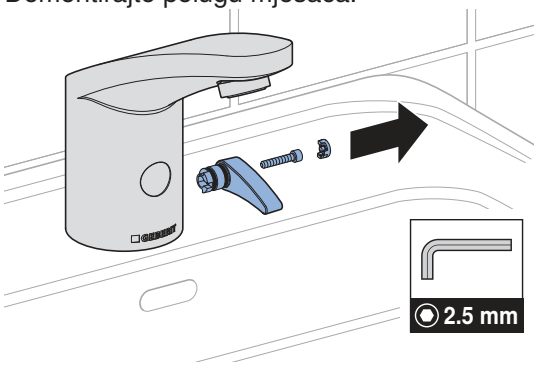

2 Demontirajte kućište armature.

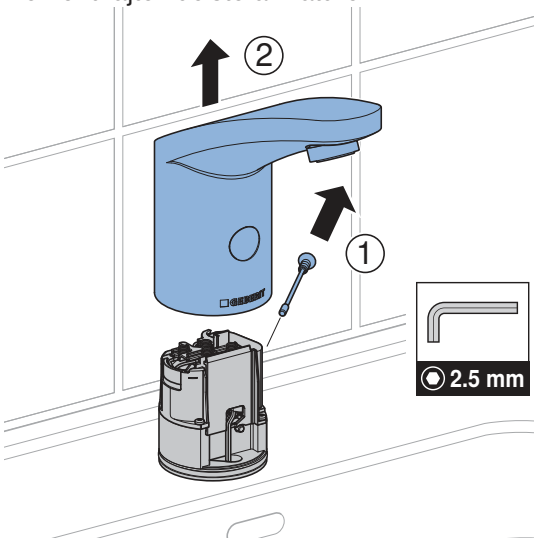

3 Izvadite potrošene baterije i propisno ih zbrinite.

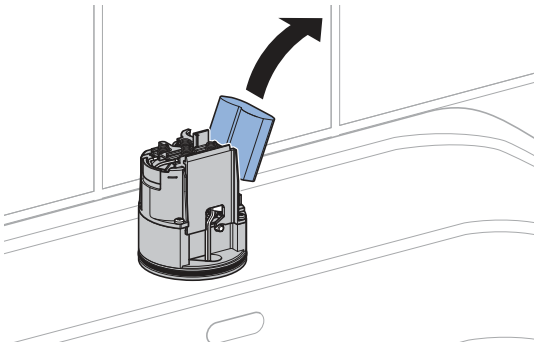

4 Umetnite nove baterije.

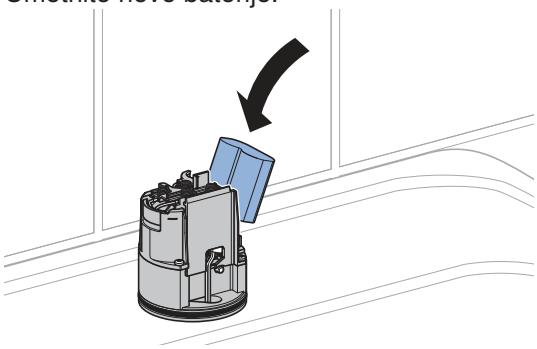

✓ LED dioda zasvijetli na jednu sekundu.

5 Ponovno sastavite sve dijelove obrnutim redoslijedom.

6 Za provjeru rada držite ruke ispod armature za umivaonik.

Namještanje temperature vode (s mješačem, bez poluge)

OPREZ

Opasnost od opeklina

Premošćivanje elastičnih kontakata ili kontakata baterije može uzrokovati opekline ili materijalnu štetu.

- ► Gurnite kućište samo u predviđeni položaj na bloku ventila.
- ► Postavljajte bateriju samo na kontakte u spremniku za baterije.

1 Odvrnite sigurnosni vijak i demontirajte kućište armature.

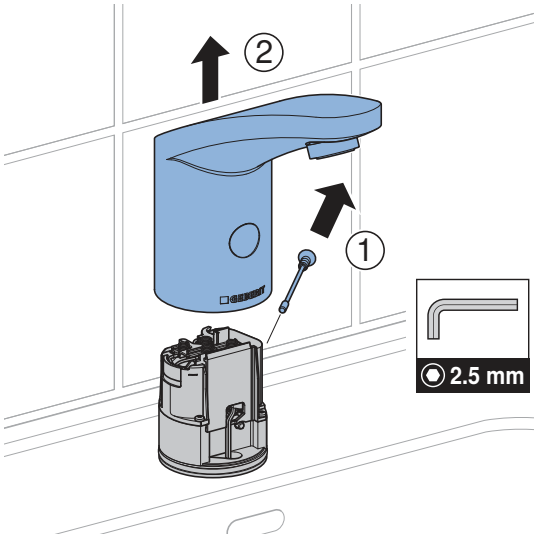

✓ Dok je sigurnosni vijak demontiran, potiskuje se aktiviranje ispiranja.

2 Namjestite temperaturu vode.

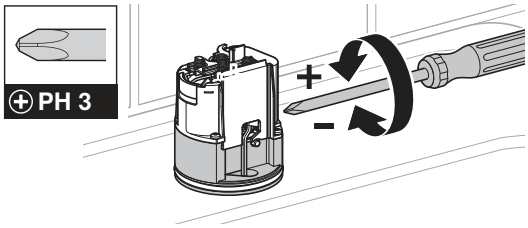

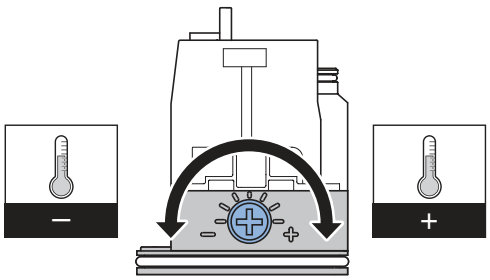

3 Montirajte kućište armature i zavrnite sigurnosni vijak.

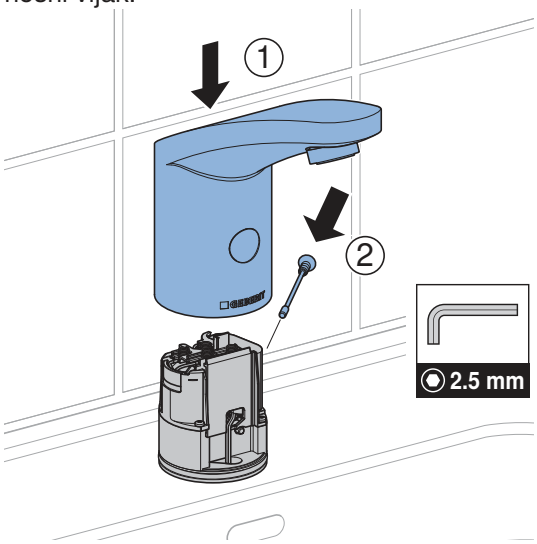

27021605762709131 © 02-2022
970.657.00.0(00)

Promjena udjela tople vode (s polugom mješača)

Udio tople vode može se postaviti na 85 % (tvornička postavka) ili 95 %. Na 85 % je raspon namještanja poluge mješača ograničen.

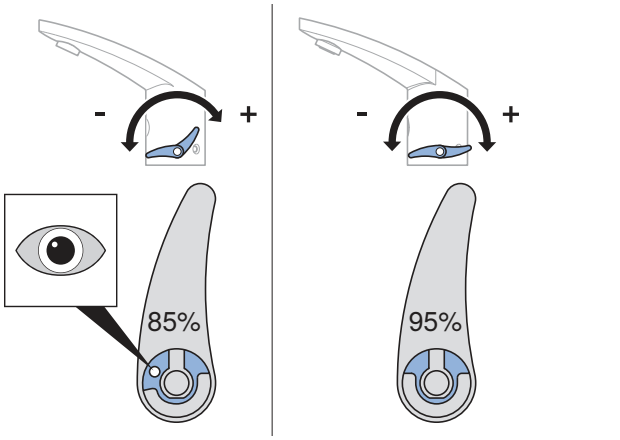

1 Demontirajte polugu mješača.

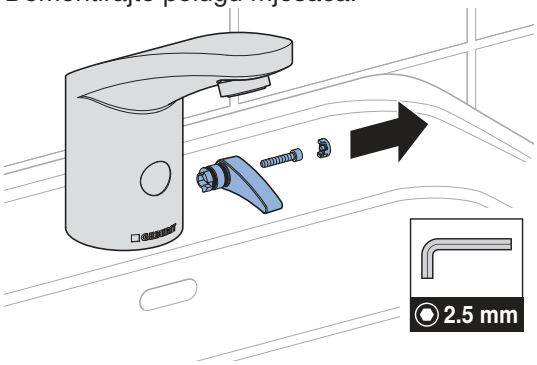

2 S pomoću kliješta izvadite graničnik tople vode iz poluge mješača i okrenite ga za 180°. Pomaknite O-prsten u drugi žlijeb i ponovno namjestite graničnik tople vode.

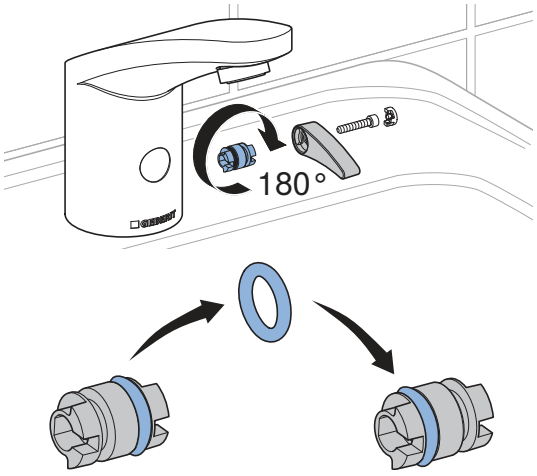

3 Montirajte polugu mješača.

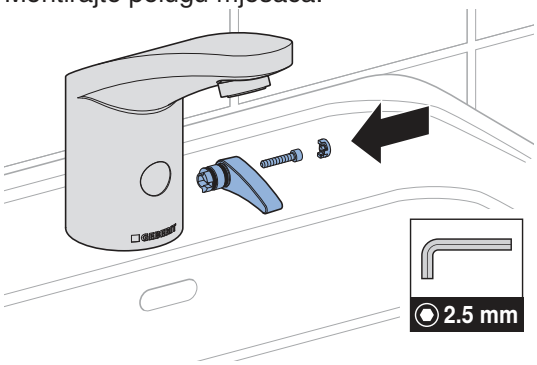

Namještanje postavki

Ove postavke namješta tehnički stručnjak prilikom puštanja u pogon.

Sve funkcije ili postavke mogu se izvesti aplikacijom Geberit ili Geberit servisnim daljinskim upravljačem. Ručno namještanje postavki nije moguće s pomoću infracrvenog senzora.

Namještanje postavki s pomoću Geberit servisnog daljinskog upravljača

Na Geberit servisnom daljinskom upravljaču dostupne su sljedeće funkcije i postavke:

- Upotreba:
  – Ispiranje: aktiviranje ispiranja
  – Čišćenje: potiskivanje aktiviranja ispiranja na nekoliko minuta
- Postavljanje parametara i funkcija → vidi tablicu „Postavke”
- Prikaz informacija o uređaju poput kapaciteta baterije ili verzije firmvera → vidi tablicu „Informacije”
- Prikaz statističkih vrijednosti za uporabu → vidi tablicu „Informacije”

U sljedećoj tablici brojevi i pojmovi u stupcu „Stavka” odgovaraju prikazu na Geberit servisnom daljinskom upravljaču. Daljnje informacije možete naći u uputama za korištenje Geberit servisnog daljinskog upravljača.

Tablica 1: Postavke

Stavka [EN] [DE]	Opis	Primjena	Područje	Tvorničke postavke
Naredbe				
20 [Valve] [Ventil]	**Aktiviranje ispiranja** Ispire sve dok se ispiranje ne zaustavi (maksimalno 10 min).	• Za provjeru rada magnetnog ventila • Za ispiranje stajaće vode (ustajalost) • Za dezinfekciju cjevovoda i armature (> 3 min pri > 70 °C) • Za zimsko pražnjenje	Uključeno = <OK> Isključeno = <OK>	Isključeno
21 [RangeTest] [TestErfas]	**Provjera područja detekcije** Ako se u području detekcije nalazi objekt, crvena LED dioda treperi. Ne aktivira se ispiranje. Funkcija se deaktivira nakon 90 s.	• Kod problema s prepoznavanjem korisnika	Uključeno = <OK> Isključeno = <OK>	Isključeno
22 [ResetSens] [ResetSens]	**Kalibriranje infracrvenih senzora** Infracrveni senzori iznova se kalibriraju. Napomena: Za vrijeme kalibriranja u umivaoniku se ne smiju nalaziti ruke ni predmeti.	• Pri smetnjama u području detekcije • Pri promijenjenoj okolini (npr. novi umivaonik)	Početak = <OK>	–
23 [FactrySet] [Werkseinst]	**Tvorničke postavke** Sve se funkcije vraćaju na tvorničke postavke.	• Za otklanjanje smetnji u radu	Početak = <OK>	–

270216057627091 31 © 02-2022
970.657.00.0(00)

Stavka [EN] [DE]	Opis	Primjena	Područje	Tvorničke postavke
24 [CleanMode] [Reinigung]	**Aktiviranje moda za čišćenje** Aktiviranje ispiranja potiskuje se u trajanju od 10 min. Funkcija se može prijevremeno zaustaviti ponovnim uspostavljanjem veze s Geberit servisnim daljinskim upravljačem.	• Za čišćenje armature i umivaonika bez puštanja vode	Početak = <OK> Zaustavljanje = <OK>	–
Programi				
30 [MainProgr] [Hauptmenü]	**Način rada** • Normalni pogon: Voda teče dokle god se objekt nalazi u području detekcije. Po potrebi se može postaviti vrijeme naknadnog rada (stavka 43). • Štednja vode: Armatura ispire s ograničenim vremenom (stavka 44).	• Za smanjenje potrošnje vode	[A] = normalni pogon [B] = štednja vode	Normalni pogon
31 [Esaver] [E Sparen]	**Štedni način rada** Nakon isteka vremena aktiviranja (stavka 40) smanjuje se brzina reakcije infracrvenog senzora. Vrijeme aktiviranja počinje nakon zadnje uporabe.	• Za produljenje trajanja baterije	Uključeno = [ON] Isključeno = [OFF]	Isključeno
33 [IntFlush] [IntervSp]	**Programirano higijensko ispiranje** • Upravljanje od strane korisnika: Ispiranje se aktivira po isteku [Intervala ispiranja] (stavka 42), pri čemu se interval ispiranja ponovno pokreće pri svakoj uporabi. Vrijeme ispiranja određuje se s pomoću vrijednosti [Vrijeme ispiranja za programirano higijensko ispiranje] (stavka 41). • Upravljanje putem intervala: Ispiranje se aktivira po isteku [Intervala ispiranja] (stavka 42), neovisno o uporabi. Vrijeme ispiranja određuje se s pomoću vrijednosti [Vrijeme ispiranja za programirano higijensko ispiranje] (stavka 41).	• Za dopunjavanje sifona pri niskoj učestalosti uporabe • Za ispiranje stajaće vode u cjevovodu (funkcija higijene, sprječavanje ustajalosti)	[0] = isključeno [1] = upravljanje od strane korisnika [2] = upravljanje putem intervala	Upravljanje od strane korisnika

27021605762709131 © 02-2022
970.657.00.0(00)

Stavka [EN] [DE]	Opis	Primjena	Područje	Tvorničke postavke
Parametri				
40 [ESaverT] [EnerSparZ]	**Vrijeme aktiviranja štednje energije** Ako je aktiviran štedni način rada (stavka 31), nakon isteka vremena aktiviranja smanjuje se brzina reakcije infracrvenog senzora.	• Za produljenje trajanja baterije	6 – 48 h	6 h
41 [IntFlushT] [IntervSpZ]	**Vrijeme ispiranja za programirano higijensko ispiranje** Aktivirano je kad je stavka 34 [Programirano higijensko ispiranje] postavljena na [1] ili [2].	–	1 – 200 s	5 s
42 [IntervalT] [IntervalZ]	**Interval ispiranja za programirano higijensko ispiranje** Aktivirano je kad je stavka 34 [Programirano higijensko ispiranje] postavljena na [1] ili [2].	–	1 – 168 h	24 h
43 [RunOnTime] [NachlaufZ]	**Vrijeme naknadnog rada** U normalnom načinu rada (stavka 30 = [A]) nakon što objekt napusti područje detekcije, armatura ispire dalje u trajanju vremena naknadnog rada.	• Za čišćenje pribora	0 – 30 s	2 s
44 [WSaverT] [TWSparenZ]	**Vrijeme rada štednje vode** U načinu rada štednje vode (stavka 30 = [B]) armatura ispire dok god se u području detekcije nalazi objekt, no ne dulje od vremena rada štednje vode.	• Za smanjenje potrošnje vode • Za istjecanje određene količine vode	3 – 30 s	10 s
45 [DetectRng] [Erfassdis]	**Postavljanje udaljenosti detekcije** Udaljenost detekcije može se postaviti u 5 stupnjeva.	• Za optimiranje prepoznavanja korisnika	0 – 4 [...] [0] = kratka udaljenost [4] = velika udaljenost	1

27021605762709131 © 02-2022
970.657.00.0(00)

Stavka [EN] [DE]	Opis	Primjena	Područje	Tvorničke postavke
46 [SensorUp] [SensOben]	**Rad senzora gore** • [Isključeno]: Gornji infracrveni senzor je isključen. (Ne mogu se istodobno isključiti oba infracrvena senzora.) • [Automatski]: Infracrveni senzor po potrebi automatski prelazi na [Dinamično]. • [Dinamično]: Infracrveni senzor reagira samo na objekte koji se kreću.	• Za poboljšanje sigurnosti detekcije u slučaju ometajućih vanjskih uvjeta (npr. snažno reflektirajući predmeti u prostoriji)	[0] = Isključeno [1] = Automatski [2] = Dinamično	Automatski
47 [SensorLow] [SensUnten]	**Rad senzora dolje** • [Isključeno]: Donji infracrveni senzor je isključen. (Ne mogu se istodobno isključiti oba infracrvena senzora.) • [Automatski]: Infracrveni senzor po potrebi automatski prelazi na [Dinamično]. • [Dinamično]: Infracrveni senzor reagira samo na objekte koji se kreću.	• Za poboljšanje sigurnosti detekcije u slučaju ometajućih vanjskih uvjeta (npr. snažno reflektirajući predmeti u prostoriji)	[0] = Isključeno [1] = Automatski [2] = Dinamično	Automatski

27021605762709131 © 02-2022
970.657.00.0(00)

Tablica 2: Informacije

Stavka [EN] [DE]	Opis
Brojač	
50 [Days?] [SumBetrT?]	**Ukupni broj dana rada** Prikazuje broj dana rada od puštanja u pogon.
51 [Uses?] [SumBenut?]	**Ukupni broj korištenja** Prikazuje broj korištenja od puštanja u pogon.
52 [IntFlush?] [SumIntSp?]	**Ukupni broj intervala ispiranja** Prikazuje broj programiranih higijenskih ispiranja od puštanja u pogon.
53 [↯ Days] [↯ SumBetrT]	**Broj dana rada od zadnjeg uključivanja** Prikazuje broj dana rada od zadnjeg uključivanja.
54 [↯ Uses] [↯ SumBenut]	**Broj korištenja od zadnjeg uključivanja** Prikazuje broj korištenja od zadnjeg uključivanja.
55 [↯ Flushes] [↯ SumSpül]	**Broj programiranih higijenskih ispiranja od zadnjeg uključivanja** Prikazuje broj programiranih higijenskih ispiranja od zadnjeg uključivanja.
Informacije o uređaju	
60 [TypeNo] [Modell-Nr]	**Broj artikla** Prikazuje broj artikla infracrvenog senzora. Primjer: [242251001] = 242.251.00.1
61 [SWVersion] [SWVersion]	**Verzija firmvera** Prikazuje verziju firmvera infracrvenog senzora. Primjer: [0312] = verzija 3.12
62 [SerialNo] [Serien-Nr]	**Serijski broj** Prikazuje serijski broj infracrvenog senzora. Primjer: 1234567
63 [ManufDate] [ProdDatum]	**Datum proizvodnje** Prikazuje datum proizvodnje infracrvenog senzora. Primjer: [1520] = kalendarski tjedan 15/2020
64 [TypePower] [Netz/Batt]	**Vrsta napajanja** Prikazuje vrstu napajanja (mrežno napajanje ili baterija). Primjer: [0] = baterija / [1] = mrežno napajanje
65 [Battery%] [Batterie%]	**Baterija** Prikazuje kapacitet baterije. Primjer: [73] %

27021605762709131 © 02-2022
970.657.00.0(00)

Namještanje postavki s pomoću aplikacije Geberit

Nakon što se aplikacija Geberit spoji s uređajem, dostupne su sljedeće funkcije i postavke:

- Upotreba:
  – Ispiranje: aktiviranje ispiranja
  – Čišćenje: potiskivanje aktiviranja ispiranja na nekoliko minuta
- Postavljanje parametara i funkcija → vidi tablicu „Postavke”
- Prikaz informacija o uređaju poput kapaciteta baterije ili verzije firmvera → vidi tablicu „Informacije”
- Prikaz statističkih vrijednosti za uporabu → vidi tablicu „Informacije”
- Izvoz informacija o uređaju i statističkih vrijednosti
- Prikaz poruka greški
- Izvođenje ažuriranja firmvera
- Spremanje i prenošenje zadanih postavki

Postavke se mogu spremiti u aplikaciji Geberit kao zadane postavke i prenijeti na druge uređaje.

Tablica 3: Postavke

Stavka	Opis	Primjena	Područje	Tvorničke postavke
Upotreba				
[Ispiranje]	**Aktiviranje ispiranja** Ispire sve dok se ispiranje ne zaustavi (maksimalno 10 min).	• Za provjeru rada magnetnog ventila • Za ispiranje stajaće vode (ustajalost) • Za dezinfekciju cjevovoda i armature (> 3 min pri > 70 °C) • Za zimsko pražnjenje	Uključeno/isključeno	–
[Čišćenje]	**Aktiviranje moda za čišćenje** Aktiviranje ispiranja potiskuje se za [Vrijeme čišćenja].	• Za čišćenje armature i umivaonika bez puštanja vode	Uključeno/isključeno	–
	[Vrijeme čišćenja]	–	1 – 20 min	10 min

Stavka	Opis	Primjena	Područje	Tvorničke postavke
Postavke uređaja				
[Programirano higijensko ispiranje]	**Programirano higijensko ispiranje** • Upravljanje od strane korisnika: Ispiranje se aktivira po isteku [Intervala ispiranja], pri čemu se interval ispiranja ponovno pokreće pri svakoj uporabi. Vrijeme ispiranja određuje se s pomoću vrijednosti [Vrijeme ispiranja]. • Upravljanje putem intervala: Ispiranje se aktivira po isteku [Intervala ispiranja], neovisno o uporabi. Vrijeme ispiranja određuje se s pomoću vrijednosti [Vrijeme ispiranja]. • Ispiranje razlike: Ispiranje se aktivira po isteku [Intervala ispiranja], neovisno o uporabi. Ako su unutar [Intervala ispiranja] već obavljena ispiranja, ispire se samo razlika do [Vremena ispiranja].	• Za dopunjavanje sifona pri niskoj učestalosti uporabe • Za ispiranje stajaće vode u cjevovodu (funkcija higijene, sprječavanje ustajalosti)	[Isključeno], [Upravljanje od strane korisnika], [Upravljanje putem intervala], [Ispiranje razlike]	[Upravljanje od strane korisnika]
	[Vrijeme ispiranja]	–	1 – 200 s	5 s
	[Interval ispiranja]	–	1 – 168 h	24 h
[Način rada]	**Postavljanje načina rada** • Normalni pogon: Armatura ispire dokle god se objekt nalazi u području detekcije. Po potrebi se može postaviti [Vrijeme naknadnog rada]. • Štednja vode: Armatura ispire dokle god se u području detekcije nalazi objekt, no ne dulje od [Maks. vremena ispiranja].	• Za smanjenje potrošnje vode	[Normalni pogon] ili [Štednja vode]	[Normalni pogon]
	[Vrijeme naknadnog rada]	–	0 – 30 s	2 s
	[Maks. vrijeme ispiranja]	–	3 – 30 s	10 s

27021605762709131 © 02-2022
970.657.00.0(00)

Stavka	Opis	Primjena	Područje	Tvorničke postavke
[Područje detekcije]	**Provjera područja detekcije** Prikazuje kada senzor prepoznaje uporabu. U slučaju smetnji u području detekcije ili promijenjene okoline senzor se može iznova kalibrirati. Pritom se vrši ponovna izmjera okoline.	• Kod problema s prepoznavanjem korisnika	Automatski	–
	[Područje detekcije]	• Za optimiranje prepoznavanja korisnika	Od kratke do velike udaljenosti [0 – 4]	Srednja udaljenost [1]
	[Ponovno kalibriranje senzora] Napomena: Za vrijeme kalibriranja u umivaoniku se ne smiju nalaziti ruke ni predmeti.	• Pri smetnjama u području detekcije • Pri promijenjenoj okolini (npr. novi umivaonik)	[Pokretanje kalibriranja]	–
[Rad senzora gore]	**Aktiviranje rada senzora gore** • [Isključeno]: Gornji infracrveni senzor je isključen. (Ne mogu se istodobno isključiti oba infracrvena senzora.) • [Automatski]: Infracrveni senzor po potrebi automatski prelazi na [Dinamično]. • [Dinamično]: Infracrveni senzor reagira samo na objekte koji se kreću.	• Za poboljšanje sigurnosti detekcije u slučaju ometajućih vanjskih uvjeta (npr. snažno reflektirajući predmeti u prostoriji)	[Isključeno], [Automatski], [Dinamično]	[Automatski]
[Rad senzora dolje]	**Aktiviranje rada senzora dolje** • [Isključeno]: Donji infracrveni senzor je isključen. (Ne mogu se istodobno isključiti oba infracrvena senzora.) • [Automatski]: Infracrveni senzor po potrebi automatski prelazi na [Dinamično]. • [Dinamično]: Infracrveni senzor reagira samo na objekte koji se kreću.	• Za poboljšanje sigurnosti detekcije u slučaju ometajućih vanjskih uvjeta (npr. snažno reflektirajući predmeti u prostoriji)	[Isključeno], [Automatski], [Dinamično]	[Automatski]
[Štednja energije]	**Aktiviranje štednog načina rada** Nakon isteka [Vremena aktiviranja] usporava se brzina reakcije infracrvenog senzora. [Vrijeme aktiviranja] počinje nakon zadnje uporabe.	• Za produljenje trajanja baterije	Uključeno/isključeno	Isključeno
	[Vrijeme aktiviranja]	–	6 – 48 h	6 h

27021605762709131 © 02-2022
970.657.00.0(00)

Stavka	Opis	Primjena	Područje	Tvorničke postavke
[Volumni protok]	**Volumni protok** Da bi se mogla izračunati potrošnja vode, potrebno je navesti volumni protok pri aktiviranju ispiranja. Volumni protok određuje perlator. Prilikom zamjene perlatora potrebno je podesiti volumni protok.	• Za izračun potrošnje vode za funkciju statistike	1,3 l/min 1,9 l/min 3,8 l/min 6 l/min 0,5 – 7 l/min (korisnički definirano)	6 l/min
[Spremanje postavki kao zadanih postavki]	**Zadane postavke** Trenutačne postavke spremaju se u aplikaciji i tako se mogu prenijeti na druge uređaje.	• Za puštanje u pogon više uređaja s istim postavkama	–	–
[Tvorničke postavke]	**Tvorničke postavke** Sve se funkcije vraćaju na tvorničke postavke.	• Za otklanjanje smetnji u radu	–	–

Tablica 4: Informacija

Stavka aplikacije Geberit	Opis
[Naziv] i [lozinka]	Za svaki uređaj mogu se dodijeliti naziv i lozinka.
Informacije	
[Broj artikla]	Prikazuje broj artikla armature.
[Verzija firmvera]	Prikazuje verziju firmvera infracrvenog senzora.
[Serijski broj]	Prikazuje serijski broj infracrvenog senzora.
[Datum proizvodnje]	Prikazuje datum proizvodnje infracrvenog senzora.
[Vrsta napajanja]	Prikazuje vrstu napajanja (mrežno napajanje ili baterija).
Statistika	
[Statistika]	Prikazuje različite informacije poput broja uporaba ili potrošnje vode u odabranom razdoblju.
Brojač	
[Ukupni broj dana rada]	Prikazuje broj dana rada od puštanja u pogon.
[Dani rada od zadnjeg uključivanja]	Prikazuje broj dana rada od zadnjeg uključivanja.
[Ukupni broj uporaba]	Prikazuje broj uporaba od puštanja u pogon.
[Broj uporaba od zadnjeg uključivanja]	Prikazuje broj uporaba od zadnjeg uključivanja.
[Ukupni broj ispiranja]	Pokazuje broj ispiranja od puštanja u pogon.
[Broj ispiranja od zadnjeg uključivanja]	Pokazuje broj ispiranja od zadnjeg uključivanja.
[Ukupni broj programiranih higijenskih ispiranja]	Prikazuje broj programiranih higijenskih ispiranja od puštanja u pogon.
[Broj programiranih higijenskih ispiranja od zadnjeg uključivanja]	Prikazuje broj programiranih higijenskih ispiranja od zadnjeg uključivanja.

27021605762709131 © 02-2022
970.657.00.0(00)

Zbrinjavanje

Sastojci

Ovaj je proizvod u skladu sa zahtjevima Direktive 2011/65/EU (RoHS) (Ograničenje upotrebe određenih opasnih tvari u električnim i elektroničkim uređajima).

Zbrinjavanje starih električnih i elektroničkih uređaja



Simbol prekrižene kante za otpad na kotačićima znači da se stari električni i elektronički uređaji ne smiju zbrinuti zajedno s kućnim otpadom, već se moraju zbrinuti odvojeno. Krajnji korisnici su zakonski obvezni predati stare uređaje javnim tijelima za gospodarenje otpadom, distributerima ili društvu Geberit kako bi se propisno zbrinuli. Brojni distributeri električnih i elektroničkih uređaja dužni su besplatno preuzeti stare električne i elektroničke uređaje. Za povratak uređaja društvu Geberit obratite se nadležnom distributeru ili serviseru.

Stare baterije i akumulatori koji nisu ugrađeni u stari uređaj i svjetiljke koje se mogu ukloniti iz starog uređaja bez nanošenja štete moraju se odvojiti od starog uređaja prije predaje odlagalištu.

Ako su u starom uređaju pohranjeni osobni podaci, krajnji korisnici su sami odgovorni za njihovo brisanje prije predaje uređaja odlagalištu.

Bezbednost

O ovom dokumentu

Ovaj dokument važi za stručno održavanje sledećih proizvoda:

- Geberit armatura za umivaonik tip 185, sa mrežnim ili baterijskim napajanjem
- Geberit armatura za umivaonik tip 186, sa mrežnim ili baterijskim napajanjem

Ovaj dokument važi za model ovih armatura za umivaonik sa Bluetooth® interfejsom. Ove armature za umivaonik su obeležene tipskom pločicom „IWT-07-A“ i logotipom Geberit Connect.

Ciljna grupa

Ovaj proizvod smeju da održavaju i popravljaju samo tehnički stručnjaci. Tehnički stručnjak je lice koje na osnovu stručnog obrazovanja, obuke i/ili iskustva ima sposobnost da prepozna rizike i da izbegne ugrožavanja do kojih može da dođe prilikom korišćenja proizvoda.

Namenska upotreba

Geberit armature za umivaonik tipa 185 i tipa 186 namenjeni su za odvod vode iz vodovoda. Svaka drugačija upotreba smatra se nenamenskom. Geberit ne preuzima nikakvu odgovornost za posledice nenamenske upotrebe.

Objašnjenja uz upozorenja

Upozorenja su postavljena na onom mestu na kojem može da se pojavi opasnost.

Upozorenja su strukturirana na sledeći način:

UPOZORENJE
Vrsta i izvor opasnosti
Moguće posledice kod neuvažavanja opasnosti.

► Mere za sprečavanje opasnosti.

Sledeće signalne reči se koriste za upućivanje na preostale opasnosti u upozorenjima i na važne informacije.

Simbol	Signalna reč i značenje
	OPREZ Signalna reč označava opasnost sa niskim stepenom rizika, koja, ukoliko se ne spreči, može za posledicu imati manju ili umerenu povredu.
	Označeno samo simbolom. Ukazuje na važnu informaciju

Bezbednosna uputstva

Nestručni radovi na održavanju ili popravke mogu da dovedu do oštećenja ili smetnji u radu.

- Za popravku koristiti samo originalne rezervne delove.
- Nemojte vršiti nikakve promene ili dodatne instalacije na proizvodu.

270216057627091 31 © 02-2022
970.657.00.0(00)

Opis proizvoda

Struktura

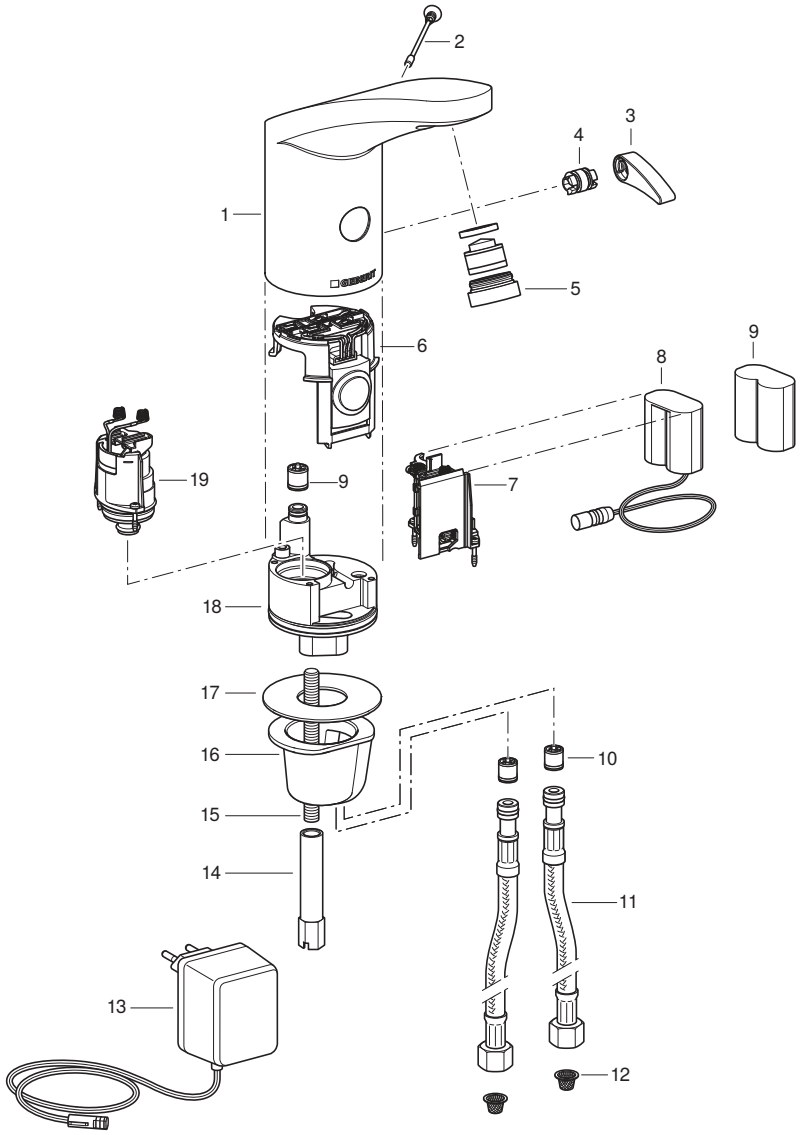

1	Telo armature	11	Fleksibilno crevo
2	Sigurnosni zavrtanj	12	Filter sa korpom
3	Ručica za mešanje	13	Jedinica napajanja (mrežno napajanje)
4	Uređaj za ograničenje tople vode	14	Dugi navoj
5	Regulator mlaza	15	Navojna šipka
6	IC senzor	16	Čaura
7	Odeljak baterije	17	Ravno zaptivanje
8	Mrežni adapter (mrežno napajanje)	18	Blok ventila
9	Baterija (baterijsko napajanje)	19	Elektromagnetni ventil
10	Ventil sa nepovratnom klapnom		

Tehnički podaci

	Mrežno napajanje	Baterijsko napajanje[1)]
Nominalni napon	230 V AC	–
Mrežna frekvencija	50 Hz	–
Radni napon	12 V AC	6 V DC
Tip baterije	–	CR-P2 (6 V)
Radni pritisak	0,5-8 bar	0,5–8 bar
Temperatura okoline	1–40 °C	
Maksimalna temperatura vode	60 °C	
Maksimalna temperatura vode tokom kratkog vremena	90 °C	
Protok pri pritisku od 3 bara[2)]	6 l/min	
Bežična tehnologija	Bluetooth® Low Energy[3)]	
Frekventni opseg	2400–2483,5 MHz	
Maksimalni dovod struje	4 dBm	

1) Vek trajanja baterije je dovoljan za oko 200 000 aktiviranja.

2) Regulatori mlaza sa ograničenjem protoka od 1,3 l/min, 1,9 l/min ili 3,8 l/min su dostupni kao pribor.

3) Brend Bluetooth® i njegovi logotipi su vlasništvo kompanije Bluetooth SIG, Inc. i Geberit ih koristi pod licencom.

Pojednostavljena EU deklaracija o usaglašenosti

Geberit International AG ovim izjavljuje da je tip radio-sistema Geberit armature za umivaonik tipa 185 i tipa 186 sa mrežnim, baterijskim ili generatorskim pogonom u skladu sa direktivom 2014/53/EU.

Celokupan tekst EU deklaracije o usaglašenosti je dostupan na sledećoj internet adresi: https://doc.geberit.com/970893000.pdf

Rukovanje

Geberit aplikacije

Za rukovanje, podešavanja i održavanje su na raspolaganju različite Geberit aplikacije. Aplikacije komuniciraju sa uređajem preko Bluetooth® interfejsa.

Geberit aplikacije su namenjene pametnim telefonima sa operativnim sistemima android i iOS i mogu se besplatno preuzeti u odgovarajućem App Store-u.

Uspostavljanje veze sa uređajem

▶ Skenirajte QR kod i sledite uputstva na internet stranici.

Geberit Apps

https://gbrt.io/dsvFD00

270216057627091 31 © 02-2022
970.657.00.0(00)

Ručna podešavanja preko IC senzora

Kod uređaja sa Bluetooth® interfejsom ne mogu se izvršavati ručna podešavanja preko IC senzora. Sva podešavanja se obavljaju preko aplikacije Geberit.

Otklanjanje grešaka

Greška u radu	Uzrok	Otklanjanje
Mlaz vode suviše slab	Regulator mlaza zaprljan	► Očistiti regulator mlaza. → Pogledajte uputstvo za upotrebu.
	Filter sa korpom je zaprljan	► Očistiti filter sa korpom. → Pogledajte „Čišćenje korpastog filtera (mreža/ baterija)”, strana 367.
	Pritisak cevovoda suviše slab	► Proveriti pritisak cevovoda (0,5–8 bar).
Nema aktiviranja ispiranja	Pritisak cevovoda suviše slab	► Proveriti pritisak cevovoda (0,5–8 bar).
	Pad napona	► Proveriti napajanje strujom.
	Jedinica napajanja je defektna	► Zameniti jedinicu napajanja.
	Kabl između jedinice napajanja i mrežnog adaptera nije utaknut	► Proverite kablovski spoj.
	Baterije su istrošene	► Zameniti bateriju. → Pogledajte „Zamena baterija”, strana 368.
	Polovi baterije ili kontakti na bateriji su korodirali	► Očistiti kontakte ili zameniti bateriju. → Pogledajte „Zamena baterija”, strana 368.
	Baterija je pogrešno stavljena	► Pravilno staviti bateriju.
	Regulator mlaza je zaprljan ili zapušen	► Očistiti regulator mlaza. → Pogledajte uputstvo za upotrebu.
	Filter sa korpom je zaprljan ili zapušen	► Očistiti filter sa korpom. → Pogledajte „Čišćenje korpastog filtera (mreža/ baterija)”, strana 367.
	Nedostaje sigurnosni zavrtanj ili je defektan	► Staviti ili zameniti sigurnosni zavrtanj.
	Armatura je u modu za čišćenje	► Sačekati završetak moda za čišćenje (oko 10 min).
	Aktivirajuće rastojanje je pogrešno podešeno	► Izvršite optimizaciju aktivirajućeg rastojanja. → Pogledajte „Obavljanje podešavanja”, strana 371.
	Infracrveno okno je izgrebano ili zaprljano	► Očistiti infracrveno okno ili zameniti IC senzor.
	Zaprljano infracrveno okno ili IC senzor	► Očistiti kontakte ili zameniti IC senzor.
	Defektan elektromagnetni ventil ili zaprljani kontakti	► Očistiti kontakte ili zameniti elektromagnetni ventil.

Greška u radu	Uzrok	Otklanjanje
Voda stalno teče	Pritisak cevovoda je suviše visok	► Proveriti pritisak cevovoda (0,5–8 bar).
	IC senzor je defektan	► Zameniti IC senzor.
	Pogrešan mod senzora	► Prilagoditi podešavanja senzora.→ Pogledajte„Obavljanje podešavanja”, strana 371.
	Elektromagnetni ventil je defektan	► Zamenite elektromagnetni ventil.
	Ometajući objekti u opsegu detekcije	► Ukloniti objekte iz opsega detekcije. ► Izvršiti ponovno kalibrisanje IC senzora. → Pogledajte „Obavljanje podešavanja”, strana 371.
Voda stalno teče i zaustavlja se kada se neki objekat pojavi u opsegu detekcije	Opružni kontakti između IC senzora i elektromagnetnog ventila su zamenili polove	► Proveriti utični spoj.
Voda teče neželjeno, prerano ili prekasno	Infracrveno okno zaprljano ili mokro	► Očistiti ili osušiti infracrveno okno.
	Infracrveno oko je izgrebano	► Očistiti infracrveno okno ili zameniti IC senzor.
	Aktivirajuće rastojanje je pogrešno podešeno	► Izvršite optimizaciju aktivirajućeg rastojanja. → Pogledajte „Obavljanje podešavanja”, strana 371.
	IC senzor je ometen prostornim uticajima (ogledalo, metalne površine, stakleni umivaonik itd.)	► Izvršiti ponovno kalibrisanje IC senzora. → Pogledajte „Obavljanje podešavanja”, strana 371.
Voda teče, iako je uklonjen sigurnosni zavrtanj	IC senzor je defektan	► Zameniti IC senzor.
Voda curi iz tela armature	Zaptivke su defektne	► Proveriti put vode i zameniti zaptivke.
	Elektromagnetni ventil se ne zatvara pravilno	► Očistiti ili zameniti elektromagnetni ventil.
Temperatura vode ne može da se podesi	Temperatura vode je previše visoka ili previše niska	► Potpuno otvoriti ugaone ventile. ► Proveriti diferencijalni pritisak između voda tople i hladne vode (maks. 1,5 bar) ► Proveriti temperature vode u mreži vode za piće.
	Filter sa korpom je zaprljan	► Očistiti filter sa korpom. → Pogledajte „Čišćenje korpastog filtera (mreža/ baterija)”, strana 367.
	Ventil sa nepovratnom klapnom u telu armature je blokiran	► Ukloniti blokadu ili zameniti ventil sa nepovratnom klapnom.
	Fleksibilna creva za toplu i hladnu vodu su zamenjena	► Ispravno priključiti fleksibilna creva.
Crveni LED treperi 6 puta nakon jednog aktiviranja ispiranja	Baterija je skoro potrošena	► Zameniti bateriju. → Pogledajte „Zamena baterija”, strana 368.
Crveni LED treperi trajno, nema aktiviranja ispiranja	Baterija je potrošena	► Zameniti bateriju. → Pogledajte „Zamena baterija”, strana 368.

27021605762709131 © 02-2022
970.657.00.0(00)

Održavanje

Održavanje od strane operatora

Operator može da izvrši sledeće servise. → Pogledajte uputstvo za upotrebu 970.656.00.0.

- Mod za čišćenje aktivirati pomoću Geberit aplikacije aktivieren
- Trajno ispiranje aktivirati pomoću Geberit aplikacije
- Čišćenje tela armature
- Čišćenje regulatora mlaza
- Podešavanje temperature vode
- Čišćenje filtera sa korpom

Održavanje od strane tehničkog stručnjaka

Radove na održavanju iz sledećih poglavlja smeju da obavljaju samo tehnički stručnjaci.

Intervali održavanja

Sledeće aktivnosti treba sprovesti po potrebi ili najkasnije u skladu sa naznačenim intervalima.

Aktivnost	Interval
Čišćenje tela armature	Nedeljno, korisnik
Čišćenje regulatora mlaza	Mesečno, korisnik
Čišćenje filtera sa korpom	Jednom godišnje, korisnik ili tehnički stručnjak
Zamena baterije	Nakon oko 200 000 ispiranja, tehnički stručnjak
Podešavanje temperature vode (kod modela sa mešalicom bez ručice)	Po potrebi, tehnički stručnjak
Promeniti udeo tople vode	Po potrebi, tehnički stručnjak

Čišćenje korpastog filtera (mreža/baterija)

1 Zavrnuti ugaone ventile.

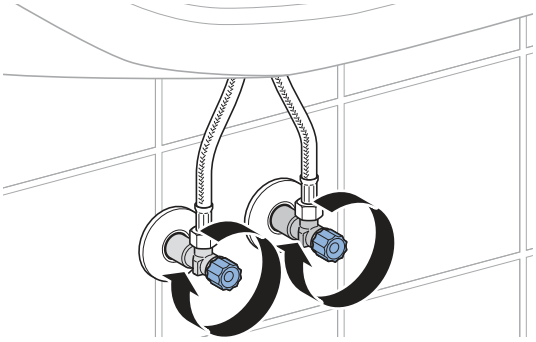

2 Otpustiti fleksibilna creva.

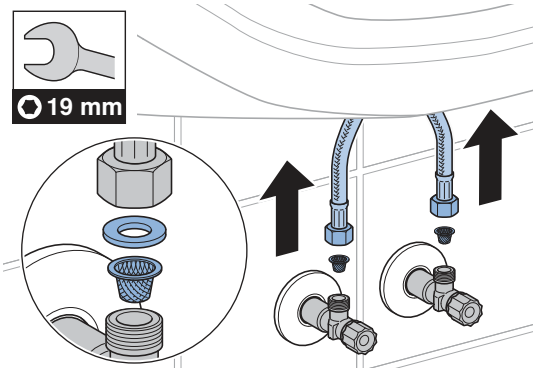

3 Očistiti filter sa korpom.

4 Ponovo priključiti fleksibilna creva.

5 Otvoriti ugaone ventile.

Zamena baterija

Kod Geberit armatura za umivaonike sa baterijskim napajanjem, baterije su potrošene nakon oko 200 000 aktiviranja. Treperenje crvene LED u prozoru IC senzorskog okna pokazuje da će baterija uskoro biti potrošena.

Preduslov

– Rezervna baterija je spremna (litijumska baterija od 6 V CR-P2).

– U umivaoniku nema nikakvih predmeta.

OPREZ

Opasnost od opekotina

Premošćavanje opružnih kontakata ili kontakata na baterijama može da dovede do opekotina ili materijalnih šteta.

► Telo armature pomerite samo na predviđenu poziciju na bloku ventila.

► Bateriju povežite samo na kontakte na držaču baterije.

1 Demontirajte polugu uređaja za mešanje.

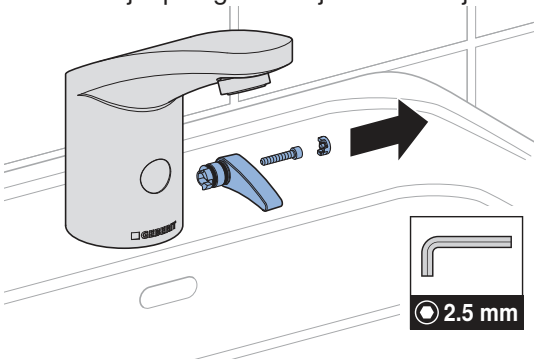

2 Demontirajte telo armature.

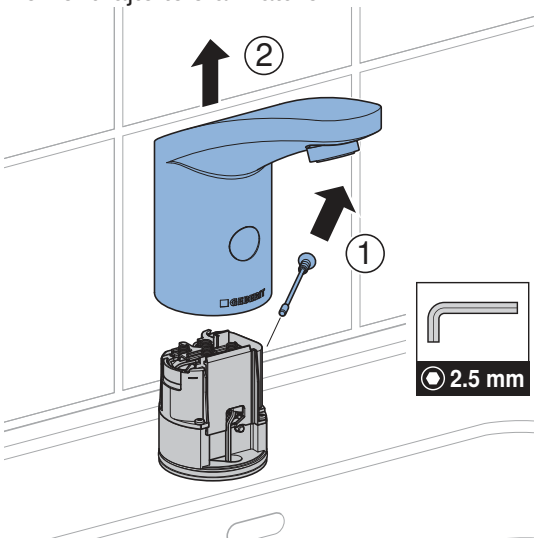

3 Izvadite istrošene baterije i na stručan način ih odložite na otpad.

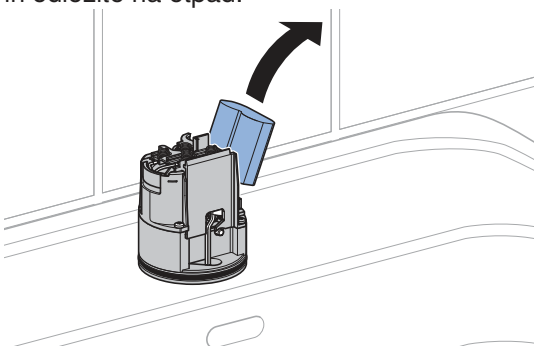

4 Postaviti nove baterije.

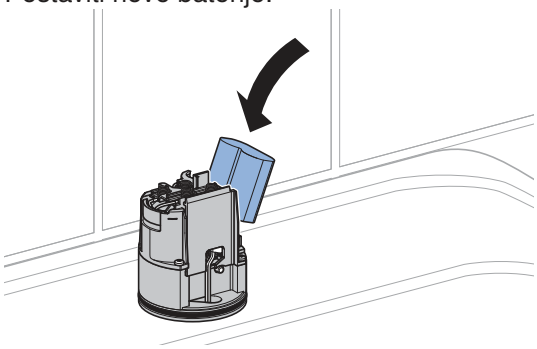

✓ LED sijalica će zasvetleti 1 sekund.

5 Sve delove ponovo sklopiti obrnutim redosledom.

6 Za test rada, ruku postaviti ispod armature za umivaonik.

27021605762709131 © 02-2022
970.657.00.0(00)

Podešavanje temperature vode (sa mešalicom; bez ručice za mešanje)

OPREZ

Opasnost od opekotina

Premošćavanje opružnih kontakata ili kontakata na baterijama može da dovede do opekotina ili materijalnih šteta.

- ► Telo armature pomerite samo na predviđenu poziciju na bloku ventila.
- ► Bateriju povežite samo na kontakte na držaču baterije.

1 Odvijte sigurnosni zavrtanj i demontirajte telo armature.

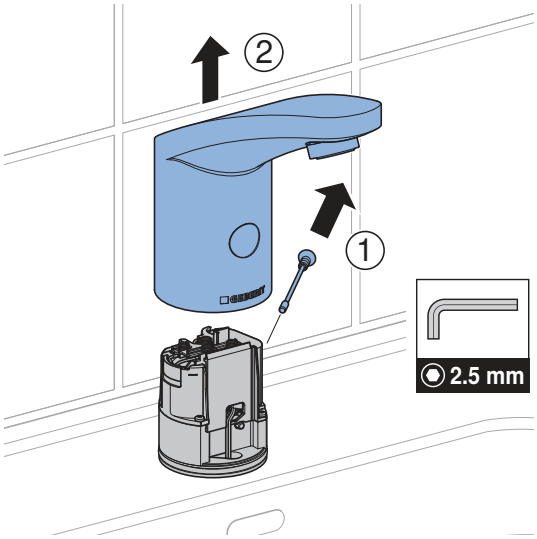

✓ Kada je sigurnosni zavrtanj odvrnut, blokira se aktiviranje ispiranja.

2 Podesite temperaturu vode.

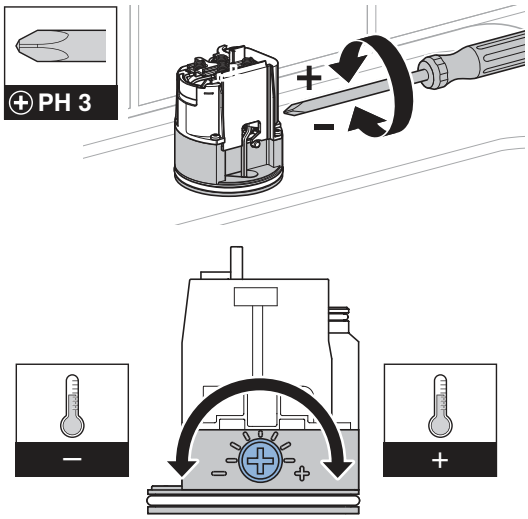

3 Montirajte telo armature i zavijte sigurnosni zavrtanj.

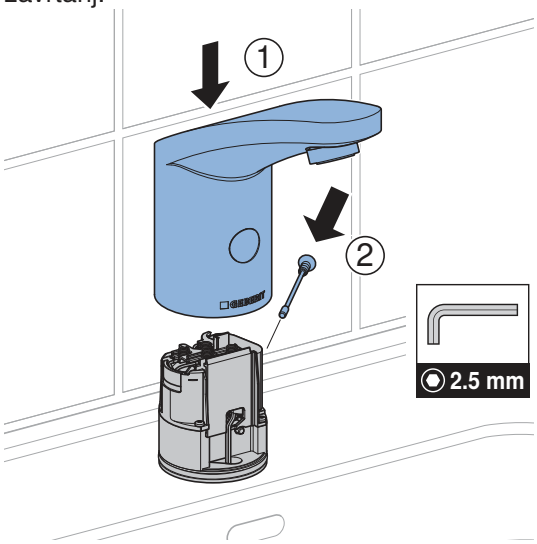

SR

Promeniti udeo tople vode (sa ručicom za mešanje)

Udeo tople vode se može po želji podesiti na 85 % (fabričko podešavanje) ili na 95 %. Pri 85 % se ograničava opseg podešavanja ručice za mešanje.

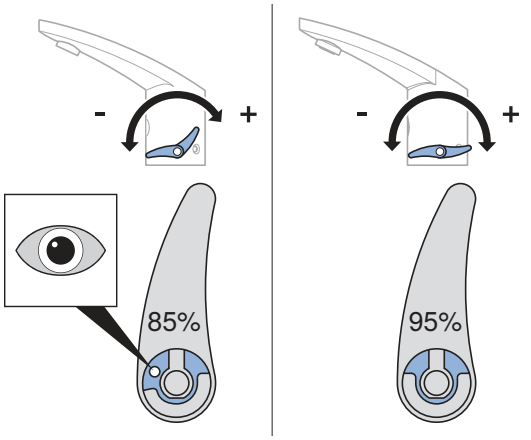

1 Demontirajte ručicu za mešanje.

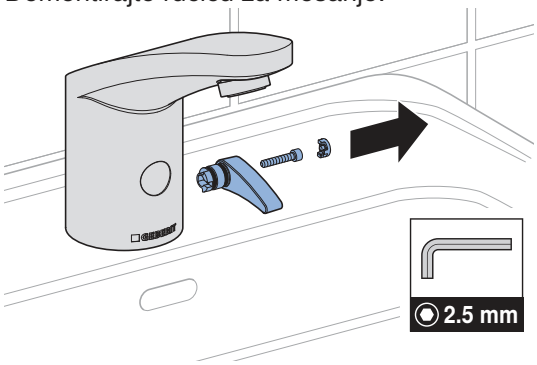

2 Izvadite uređaj za ograničenje tople vode pomoću klešta iz ručice za mešanje i zarotirajte ga za 180°. Pomerite O-prsten u drugi žleb i ponovo postavite uređaj za ograničenje tople vode.

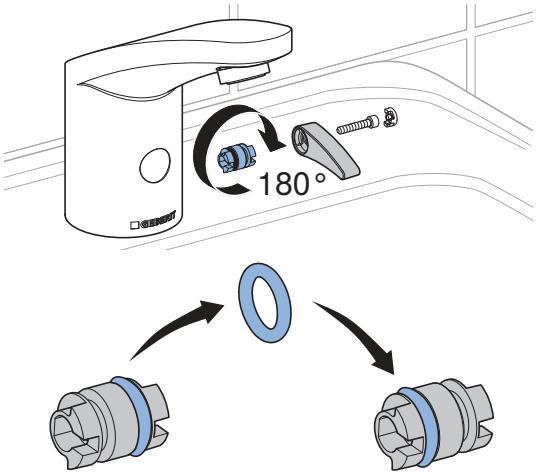

3 Montirajte ručicu za mešanje.

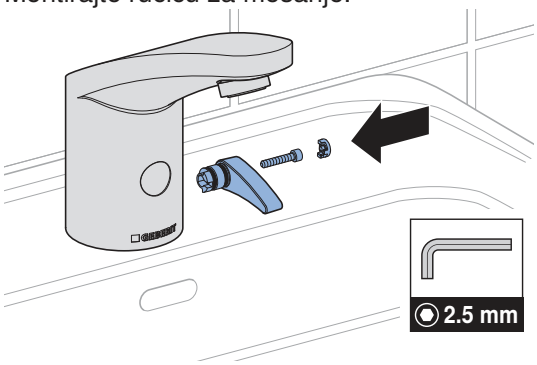

27021605762709131 © 02-2022
970.657.00.0(00)

Obavljanje podešavanja

Ova podešavanja postavlja tehnički stručnjak prilikom puštanja u rad.

Sve funkcije ili podešavanja mogu da se izvrše ili pomoću Geberit aplikacije ili pomoću Geberit servisnog upravljača. Nisu moguća ručna podešavanja preko IC senzora.

Podešavanja pomoću Geberit servisnog upravljača

Na Geberit servisnom upravljaču postoje sledeće funkcije i podešavanja:

- Rukovanje:
  – Ispiranje: Pokretanje ispiranja
  – Čišćenje: blokiranje aktiviranja ispiranja na nekoliko minuta
- Podešavanje parametara i funkcija → pogledajte tabelu „Podešavanja“
- Prikaz informacija o uređaju kao na primer kapacitet baterije ili verzije firmvera, → pogledajte tabelu „Informacije“
- Prikaz statističkih vrednosti za korišćenje → pogledajte tabelu „Informacije“

U donjoj tabeli, brojevi i pojmovi u koloni „Stavka menija“ odgovaraju prikazu na Geberit servisnom upravljaču. Dodatne informacije o tome date su u uputstvu za rukovanje za Geberit servisni upravljač.

Tabela 1: Podešavanja

Stavka menija [EN] [DE]	Opis	Primena	Oblast	Fabričko podešavanje
Komande				
20 [Valve] [Ventil]	**Aktiviranje ispiranja** Ispira, sve dok se ispiranje ponovo ne zaustavi (maks. 10 min).	• Za test rada elektromagnetnog ventila • Za ispiranje stajaće vode (stagnacija) • Za dezinfekciju cevovoda i armature (> 3 min pri > 70 °C) • Za zimsko pražnjenje	Uključeno = <OK> Isključeno = <OK>	Isklj.
21 [RangeTest] [TestErfas]	**Proveriti opseg detekcije** Čim se pronađe predmet u opsegu detekcije, crvena LED lampica će zatreperiti. Funkcija ispiranja se ne pokreće. Funkcija se deaktivira nakon 90 s.	• U slučaju problema sa detekcijom korisnika	Uključeno = <OK> Isključeno = <OK>	Isklj.
22 [ResetSens] [ResetSens]	**Kalibracija IC senzora** IC senzori se ponovo kalibrišu. Savet: Tokom kalibracije, u umivaoniku ne smeju da se nalaze ruke ili bilo kakvi predmeti.	• Kod smetnji u detekciji • Kod izmenjenog okruženja (npr. novi umivaonik)	Start = <OK>	–
23 [FactrySet] [Werkseinst]	**Fabrička podešavanja** Sve funkcije se vraćaju na fabričko podešavanje.	• Za uklanjanje kvarova	Start = <OK>	–

Stavka menija [EN] [DE]	Opis	Primena	Oblast	Fabričko podešavanje
24 [CleanMode] [Reinigung]	**Aktiviranje moda za čišćenje** Aktiviranje ispiranja se blokira na 10 min. Ova funkcija može ranije da se zaustavi ponovnim uspostavljanjem veze sa Geberit servisnim upravljačem.	• Za čišćenje armature i umivaonika, a da pri tom ne teče voda	Start = <OK> Stop = <OK>	–
Programi				
30 [MainProgr] [Hauptmenü]	**Način rada** • Normalni rad: Armatura vrši ispiranje, sve dok se neki objekat nalazi u opsegu detekcije. Po potrebi se može podesiti vreme naknadnog rada (stavka menija 43). • Ušteda vode za piće: Armatura vrši ispiranje u ograničenom vremenu (stavka menija 44).	• Za smanjenje utroška vode	[A] = Normalni rad [B] = Ušteda vode za piće	Normalni rad
31 [Esaver] [E Sparen]	**Ekonomični režim rada** Nakon isteka vremena primene (stavka menija 40) usporava se brzina reagovanja IC senzora. Vreme primene počinje nakon poslednjeg korišćenja.	• Za produženje veka trajanja baterije	Uključeno = [ON] Isključeno = [OFF]	Isklj.
33 [IntFlush] [IntervSp]	**Ispiranje u intervalima** • Upravljanje prema korisniku: Jedno ispiranje se aktivira nakon isteka [intervala ispiranja] (stavka menija 42), pri čemu se interval ispiranja pokreće iznova svakim korišćenjem. Vreme ispiranja se određuje preko vrednosti [Vreme ispiranja] (stavka menija 41). • Upravljanje prema intervalu: Jedno ispiranje se aktivira nakon isteka [intervala ispiranja] (stavka menija 42), nezavisno od korišćenja. Vreme ispiranja se određuje preko vrednosti [Vreme ispiranja] (stavka menija 41).	• Za dopunjavanje sifona kod niske frekvencije korišćenja • Za ispiranje stajaće vode u cevima (higijenska funkcija, sprečavanje stagnacije)	[0] = Isključeno [1] = Upravljanje prema korisniku [2] = Upravljanje prema intervalu	Upravljanje prema korisniku
Parametri				

27021605762709131 © 02-2022
970.657.00.0(00)

Stavka menija [EN] [DE]	Opis	Primena	Oblast	Fabričko podešavanje
40 [ESaverT] [EnerSparZ]	**Vreme primene uštede energije** Ako je aktiviran ekonomičan režim rada (stavka menija 31), nakon isteka vremena primene se usporava brzina reagovanja IC senzora.	• Za produženje veka trajanja baterije	6–48 h	6 h
41 [IntFlushT] [IntervSpZ]	**Vreme ispiranja za ispiranje u intervalima** Opcija je aktivna ako je stavka menija 34 [Ispiranje u intervalima] podešena na [1] ili [2].	–	1–200 s	5 s
42 [IntervalT] [IntervalZ]	**Interval ispiranja za ispiranje u intervalima** Opcija je aktivna ako je stavka menija 34 [Ispiranje u intervalima] podešena na [1] ili [2].	–	1–168 h	24 h
43 [RunOnTime] [NachlaufZ]	**Vreme naknadnog rada** U normalnom režimu rada (stavka menija 30 = [A]), armatura nastavlja da ispira u naknadnom vremenu, nakon što je objekat napustio opseg detekcije.	• Za čišćenje delova	0–30 s	2 s
44 [WSaverT] [TWSparenZ]	**Vreme rada uštede vode za piće** U režimu rada uštede vode za piće (stavka menija 30 = [B]), armatura ispira sve dok se u opsegu detekcije nalazi neki objekat, ali ne duže od vremena rada uštede vode za piće.	• Za smanjenje utroška vode • Za uzimanje određene količine vode	3–30 s	10 s
45 [DetectRng] [Erfassdis]	**Podešavanje aktivirajućeg rastojanja** Aktivirajuće rastojanje je podesivo na 5 nivoa.	• Za optimizaciju detekcije korisnika	0–4 [...] [0] = kratko rastojanje [4] = veliko rastojanje	1

Stavka menija [EN] [DE]	Opis	Primena	Oblast	Fabričko podešavanje
46 [SensorUp] [SensOben]	**Rad senzora gore** • [Isključeno]: Gornji IC senzor je isključen. (Oba IC senzora ne mogu biti isključena istovremeno.) • [Auto]: IC senzor po potrebi automatski prebacuje na [Dinamički]. • [Dinamički]: IC senzor reaguje samo na objekte u pokretu.	• Za poboljšanje sigurnosne detekcije pri ometajućim spoljašnjim uticajima (npr. jako reflektujući objekti u prostoriji)	[0] = Isklj. [1] = Auto [2] = Dinamički	Auto
47 [SensorLow] [SensUnten]	**Rad senzora dole** • [Isključeno]: Donji IC senzor je isključen. (Oba IC senzora ne mogu biti isključena istovremeno.) • [Auto]: IC senzor po potrebi automatski prebacuje na [Dinamički]. • [Dinamički]: IC senzor reaguje samo na objekte u pokretu.	• Za poboljšanje sigurnosne detekcije pri ometajućim spoljašnjim uticajima (npr. jako reflektujući objekti u prostoriji)	[0] = Isklj. [1] = Auto [2] = Dinamički	Auto

27021605762709131 © 02-2022
970.657.00.0(00)

Tabela 2: Informacije

Stavka menija [EN] [DE]	Opis
Brojač	
50 [Days?] [SumBetrT?]	**Ukupan broj dana upotrebe** Pokazuje ukupan broj dana upotrebe od puštanja u rad.
51 [Uses?] [SumBenut?]	**Ukupan broj korišćenja** Pokazuje koliko je puta uređaj bio korišćen od puštanja u rad.
52 [IntFlush?] [SumIntSp?]	**Ukupan broj ispiranja u intervalima** Pokazuje koliko je intervala ispiranja bilo od puštanja u rad.
53 [↯ Days] [↯ SumBetrT]	**Broj dana upotrebe posle poslednjeg uključivanja** Pokazuje broj dana upotrebe od poslednjeg uključivanja.
54 [↯ Uses] [↯ SumBenut]	**Broj korišćenja posle poslednjeg uključivanja** Pokazuje koliko je puta bio upotrebljen od poslednjeg uključivanja.
55 [↯ Flushes] [↯ SumSpül]	**Broj intervala ispiranja posle poslednjeg uključivanja** Pokazuje broj intervala ispiranja od poslednjeg uključivanja.
Informacije o uređaju	
60 [TypeNo] [Modell-Nr]	**Broj artikla** Prikazuje broj artikla IC senzora. Primer: [242251001] = 242.251.00.1
61 [SWVersion] [SWVersion]	**Verzija firmvera** Prikazuje verziju firmvera uređaja za ispiranje pisoarom. Primer: [0312]= verzija 3.12
62 [SerialNo] [Serien-Nr]	**Serijski broj** Prikazuje serijski broj IC senzora. Primer: 1234567
63 [ManufDate] [ProdDatum]	**Datum proizvodnje** Prikazuje datum proizvodnje IC senzora. Primer: [1520] = kalendarska nedelja 15/2020
64 [TypePower] [Netz/Batt]	**Vrsta napajanja** Prikazuje vrstu napajanja (mrežno napajanje ili baterija). Primer: [0] = baterija / [1] = mrežno napajanje
65 [Battery%] [Batterie%]	**Baterija** Pokazuje kapacitet baterije. Primer: [73] %

Podešavanja pomoću Geberit aplikacije

Nakon povezivanja Geberit aplikacije sa uređajem, na raspolaganju su vam sledeće funkcije i podešavanja:

- Rukovanje:
  – Ispiranje: Pokretanje ispiranja
  – Čišćenje: Blokiranje aktiviranja ispiranja na nekoliko minuta
- Podešavanje parametara i funkcija → pogledajte tabelu „Podešavanja“
- Prikaz informacija o uređaju kao na primer kapacitet baterije ili verzije firmvera, → pogledajte tabelu „Informacije“
- Prikaz statističkih vrednosti za korišćenje → pogledajte tabelu „Informacije“
- Izvoz informacija o uređaju i statističkih vrednosti
- Prikazi poruka o grešci
- Pokretanje ažuriranja firmvera
- Čuvanje i prenos unapred podešenih postavki

Podešavanja se mogu memorisati kao predpodešavanja u Geberit aplikaciji i preneti na druge uređaje.

Tabela 3: Podešavanja

Stavka menija	Opis	Primena	Oblast	Fabričko podeša-vanje
Rukovanje				
[Ispiranje]	**Aktiviranje ispiranja** Ispira, sve dok se ispiranje ponovo ne zaustavi (maks. 10 min).	• Za test rada elektromagnetnog ventila • Za ispiranje stajaće vode (stagnacija) • Za dezinfekciju cevovoda i armature (> 3 min pri > 70 °C) • Za zimsko pražnjenje	Uklj./isklj.	–
[Čišćenje]	**Aktiviranje moda za čišćenje** Aktiviranje ispiranja se blokira tokom [vremena čišćenja].	• Za čišćenje armature i umivaonika, a da pri tom ne teče voda	Uklj./isklj.	–
	[Vreme čišćenja]	–	1–20 min	10 min

27021605762709131 © 02-2022
970.657.00.0(00)

Stavka menija	Opis	Primena	Oblast	Fabričko podeša-vanje
Podešavanja uređaja				
[Ispiranje u intervalima]	**Ispiranje u intervalima** • Upravljanje prema korisniku: Jedno ispiranje se aktivira nakon isteka [intervala ispiranja], pri čemu se interval ispiranja pokreće iznova svakim korišćenjem. Vreme ispiranja se određuje preko vrednosti [Vreme ispiranja]. • Upravljanje prema intervalu: Jedno ispiranje se aktivira nakon isteka [intervala ispiranja], nezavisno od korišćenja. Vreme ispiranja se određuje preko vrednosti [Vreme ispiranja]. • Diferencijalno ispiranje: Jedno ispiranje se aktivira nakon isteka [intervala ispiranja], nezavisno od korišćenja. Ako su u okviru [intervala ispiranja] već izvršena ispiranja, samo će se izvršiti razlika u [vremenu ispiranja].	• Za dopunjavanje sifona kod niske frekvencije korišćenja • Za ispiranje stajaće vode u cevima (higijenska funkcija, sprečavanje stagnacije)	[Isklj.], [Upravljanje prema korisniku], [Upravljanje prema intervalu], [Diferencijal no ispiranje]	[Upravljanje prema korisniku]
	[Vreme ispiranja]	–	1–200 s	5 s
	[Interval ispiranja]	–	1–168 h	24 h
[Način rada]	**Podešavanje režima rada** • Normalni rad: Armatura vrši ispiranje, sve dok se neki objekat nalazi u opsegu detekcije. Po potrebi se može podesiti [vreme naknadnog rada]. • Ušteda vode za piće: Armatura vrši ispiranje sve dok se objekat nalazi u opsegu detekcije, ali ne duže od [maks. vremena ispiranja].	• Za smanjenje utroška vode	[Normalni režim rada] ili [ušteda vode za piće]	[Normalni rad]
	[Vreme naknadnog rada]	–	0–30 s	2 s
	[Maks. vreme ispiranja]	–	3–30 s	10 s

27021605762709131 © 02-2022
970.657.00.0(00)

Stavka menija	Opis	Primena	Oblast	Fabričko podeša-vanje
[Opseg detekcije]	**Proveriti opseg detekcije** Prikazuje kada senzor prepoznaje korišćenje. U slučaju smetnji u prepoznavanju ili promenjenog okruženja, senzor se može ponovo kalibrisati. Pri tim se ponovo premerava okruženje.	• U slučaju problema sa detekcijom korisnika	Automatski	–
	[Opseg detekcije]	• Za optimizaciju detekcije korisnika	Kratko do dugo rastojanje [0–4]	Srednje rastojanje [1]
	[Ponovo kalibrisati senzor] Savet: Tokom kalibracije, u umivaoniku ne smeju da se nalaze ruke ili bilo kakvi predmeti.	• Kod smetnji u detekciji • Kod izmenjenog okruženja (npr. novi umivaonik)	[Pokretanje kalibracije]	–
[Rad senzora gore]	**Aktiviranje senzora gore** • [Isključeno]: Gornji IC senzor je isključen. (Oba IC senzora ne mogu biti isključena istovremeno.) • [Auto]: IC senzor po potrebi automatski prebacuje na [Dinamički]. • [Dinamički]: IC senzor reaguje samo na objekte u pokretu.	• Za poboljšanje sigurnosne detekcije pri ometajućim spoljašnjim uticajima (npr. jako reflektujući objekti u prostoriji)	[Isključeno], [Auto], [Dinamički]	[Auto]
[Rad senzora dole]	**Aktiviranje senzora dole** • [Isključeno]: Donji IC senzor je isključen. (Oba IC senzora ne mogu biti isključena istovremeno.) • [Auto]: IC senzor po potrebi automatski prebacuje na [Dinamički]. • [Dinamički]: IC senzor reaguje samo na objekte u pokretu.	• Za poboljšanje sigurnosne detekcije pri ometajućim spoljašnjim uticajima (npr. jako reflektujući objekti u prostoriji)	[Isključeno], [Auto], [Dinamički]	[Auto]
[Ušteda energije]	**Aktiviranje ekonomičnog režima rada** Nakon isteka [vremena primene] usporava se brzina reagovanja IC senzora. [Vreme primene] počinje nakon poslednjeg korišćenja.	• Za produženje veka trajanja baterije	Uklj./isklj.	Isklj.
	[Vreme primene]	–	6–48 h	6 h

27021605762709131 © 02-2022
970.657.00.0(00)

Stavka menija	Opis	Primena	Oblast	Fabričko podeša-vanje
[Zapreminski protok]	**Zapreminski protok** Da bi utrošak vode mogao da se izračuna, neophodno je prilikom aktiviranja ispiranja uneti zapreminski protok. Zapreminski protok određuje aerator. Prilikom zamene aeratora, zapreminski protok mora biti podešen.	• Za izračunavanje utroška vode za funkciju statistike	1,3 l/min 1,9 l/min 3,8 l/min 6 l/min 0,5–7 l/min (definisano od strane korisnika)	6 l/min
[Sačuvati kao unapred podešenu postavku]	**Unapred podešene postavke** Trenutna podešavanja se čuvaju u aplikaciji i mogu se preneti na druge uređaje.	• Za puštanje u rad više uređaja sa istim podešavanjima	–	–
[Fabrička podešavanja]	**Fabrička podešavanja** Sve funkcije se vraćaju na fabričko podešavanje.	• Za uklanjanje kvarova	–	–

Tabela 4: Informacija

Stavka menija Geberit Aplikacija	Opis
[Ime] i [lozinka]	Za svaki uređaj mogu se uneti ime i lozinka.
Informacije	
[Broj artikla]	Prikazuje broj artikla armature.
[Verzija firmvera]	Prikazuje verziju firmvera uređaja za ispiranje pisoarom.
[Serijski broj]	Prikazuje serijski broj IC senzora.
[Datum proizvodnje]	Prikazuje datum proizvodnje IC senzora.
[Vrsta napajanja]	Prikazuje vrstu napajanja (mrežno napajanje ili baterija).
Statistika	
[Statistika]	Prikazuje razne informacije kao što je broj korišćenja ili utrošak vode u željenom periodu.
Brojač	
[Ukupan broj dana upotrebe]	Pokazuje ukupan broj dana upotrebe od puštanja u rad.
[Broj dana upotrebe od poslednjeg uključivanja]	Pokazuje broj dana upotrebe od poslednjeg uključivanja.
[Ukupan broj korišćenja]	Pokazuje koliko je puta uređaj bio korišćen od puštanja u rad.
[Broj korišćenja od poslednjeg uključivanja]	Pokazuje koliko je puta bio upotrebljen od poslednjeg uključivanja.
[Ukupan broj ispiranja]	Pokazuje ukupan broj ispiranja od puštanja u rad.
[Broj ispiranja od poslednjeg uključivanja]	Pokazuje broj ispiranja od poslednjeg uključenja.
[Ukupan broj intervala ispiranja]	Pokazuje koliko je intervala ispiranja bilo od puštanja u rad.
[Ispiranja u intervalima od poslednjeg uključivanja]	Pokazuje broj intervala ispiranja od poslednjeg uključivanja.

Odlaganje

Sastojci

Ovaj proizvod je usaglašen sa zahtevima smernice 2011/65/EU (RoHS) (o ograničenju upotrebe specifičnih opasnih supstanci u električnim i elektronskim uređajima).

Odlaganje stare električne opreme i upravljačke elektronike



Simbol precrtane korpe za otpad na točkovima znači da se stara električna oprema i upravljačka elektronika ne smeju odlagati u ne-reciklirajući otpad, već se moraju posebno odložiti. Krajnji korisnici imaju zakonsku obavezu da staru opremu vrate javnim nosiocima usluga odlaganja, distributerima ili Geberit u svrhu propisnog odlaganja. Veliki broj distributera električnih uređaja i upravljačke elektronike ima obavezu besplatnog preuzimanja stare električne opreme i upravljačke elektronike. Za vraćanje Geberit potrebno je stupiti u kontakt sa nadležnim prodajnim ili servisnim društvom.

Stare baterije i akumulatori, koji nisu obuhvaćeni starom opremom, kao i lampe koje mogu da se izvade iz stare opreme bez lomljenja, treba da se odvoje od stare opreme pre predaje na mesto za odlaganje.

Ako su u staroj opremi memorisani lični podaci, krajnji korisnici imaju odgovornost da iste izbrišu pre dostavljanja na mesto za odlaganje.

270216057627091 31 © 02-2022
970.657.00.0(00)

Ohutus

Käesolevast dokumendist

See dokument käsitleb järgmiste toodete professionaalset hooldust:

- Geberit valamusegisti tüüp 185, võrgu- või patareitoide
- Geberit valamusegisti tüüp 186, võrgu- või patareitoide

See dokument kehtib kõigi valamusegistite kohta, millel on Bluetooth®-liides. Need valamusegistid on tüübisildil tähistatud märgisega „„IWT-07-A“ ja Geberit Connect logoga.

Sihtgrupp

Seda toodet võivad hooldada ja remontida vaid spetsialistid. Spetsialist on isik, kes suudab oma kutsealasele väljaõppele, koolitusele ja/või kogemustele tuginedes tuvastada toote kasutamisel esinevaid riske ja vältida sellega seotud ohte.

Otstarbekohane kasutamine

Geberit valamusegistite tüüp 185 ja 186 on mõeldud kraaniveega kasutamiseks. Igasugust muud laadi kasutamist loetakse mitteotstarbekohaseks. Geberit ei võta endale vastutust seadme mitteotstarbekohasest kasutamisest tingitud tagajärgede eest.

Selgitus hoiatusjuhiste kohta

Hoiatusjuhised on paigutatud kohta, kus võib tekkida oht.

Hoiatusjuhised on järgmised:

HOIATUS
Ohu liik ja allikas
Võimalikud tagajärjed ohu eiramisel.

► Meetmed ohu vältimiseks.

Hoiatusjuhistes esinevatele jääkohtudele ja olulisele informatsioonile viitamiseks kasutatakse järgmisi signaalsõnu.

Sümbol	Signaalsõna ja tähendus
	ETTEVAATUST Signaalsõna tähistab väikese riskiastmega ohtu, mille tagajärg võib olla väike või mõõdukas vigastus, kui seda ei väldita.
	Tähistatud ainult sümboliga. Juhib tähelepanu tähtsale informatsioonile

Ohutusjuhised

Asjatundmatud hooldustööd või remont võib põhjustada vigastusi või talitlustõrkeid.

- Remontimisel tohib kasutada ainult originaalvaruosi.
- Toodet ei tohi muuta ega täiendada.

Toote kirjeldus

Ehitus

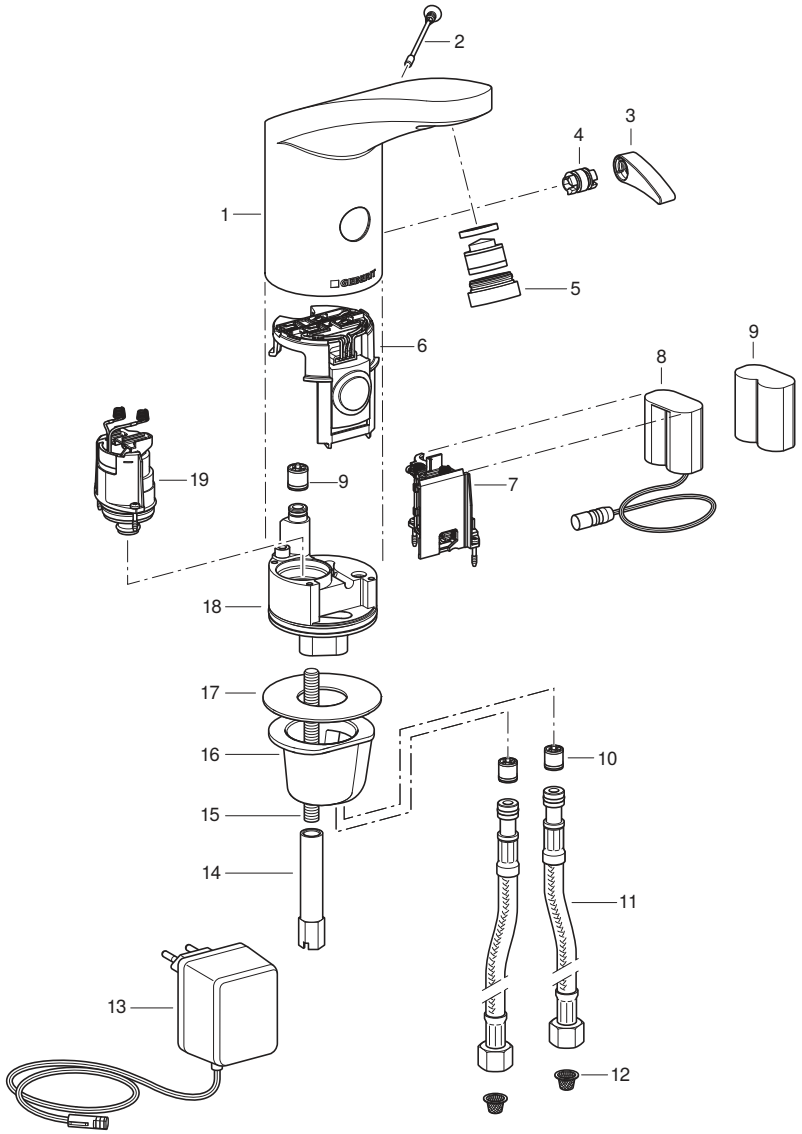

1 Segistipea
2 Turvakruvi
3 Segisti hoob
4 Kuuma vee piirik
5 Veejoaregulaator
6 Infrapunaandur
7 Patareikarp
8 Võrguadapter (võrgutoide)
9 Patarei (patareitoide)
10 Tagasivoolutakisti
11 Võrktugevdusega voolik
12 Korvfilter
13 Toiteplokk (võrgutoide)
14 Pikkmutter
15 Keermeslatt
16 Kinnitushülss
17 Lametihend
18 Ventiiliplokk
19 Magnetventiil

27021605762709131 © 02-2022
970.657.00.0(00)

Tehnilised andmed

	Võrgutoide	Patareitoide[1)]
Nimipinge	230 V AC	–
Võrgusagedus	50 Hz	–
Tööpinge	12 V AC	6 V DC
Patareitüüp	–	CR-P2 (6 V)
Töörõhk	0,5–8 bar	0,5–8 bar
Ümbritsev temperatuur	1–40 °C	
Maksimaalne veetemperatuur	60 °C	
Maksimaalne lühiajaline veetemperatuur	90 °C	
Voolukiirus 3 bar juures[2)]	6 l/min	
Raadiotehnoloogia	Bluetooth® Low Energy[3)]	
Sagedusala	2400–2483,5 MHz	
Maksimaalne väljundvõimsus	4 dBm	

1) Patarei tööeast piisab u 200 000 aktiveerimiseks.

2) Veejoaregulaator voolukiiruse piirväärtustega 1,3 l/min, 1,9 l/min või 3,8 l/min on saadaval lisatarvikuna.

3) Kaubamärk Bluetooth® ja selle logod kuuluvad ettevõttele Bluetooth SIG, Inc. ning Geberit kasutab neid litsentsi alusel.

ELi lihtsustatud vastavusdeklaratsioon

Geberit International AG deklareerib, et Geberit patarei- või generaatoritoitega valamusegistite mudelite 185 ja 186 raadiosideseadme tüüp vastab direktiivile 2014/53/EL.

ELi vastavusdeklaratsiooni täielik tekst on kättesaadav järgmisel veebiaadressil: https://doc.geberit.com/970893000.pdf

Käsitsemine

Geberiti rakendused

Käsitsemiseks, seadistamiseks ja hooldamiseks saate kasutada erinevaid Geberit rakendusi. Rakendused suhtlevad seadmega Bluetooth®-i liidese kaudu.

Geberit rakendused on tasuta saadaval Android- ja iOS-nutitelefonidele vastavas App Store'is.

Seadmega ühenduse loomine

► Skannige QR-kood ja järgige juhiseid maandumislehel.

Geberit Apps

https://gbrt.io/dsvFD00

Manuaalsed seadistused infrapunaanduriga

Bluetooth®-i liidesega seadmete korral saab manuaalseid seadistusi teha infrapunaanduriga. Kõiki seadistusi saab teha Geberit rakendusega.

Tõrgete kõrvaldamine

Rike	Põhjus	Kõrvaldamine
Veejuga liiga nõrk	Veejoaregulaator must	► Puhastage veejoaregulaator. → Vt kasutusjuhendit.
	Korvfilter must	► Puhastage korvfilter. → Vt „Puhastage korvfilter (toitevõrk/aku)“, lehekülg 386.
	Torustiku surve liiga väike	► Kontrollige torustiku survet (0,5–8 bar).
Loputust ei aktiveerita	Torustiku surve liiga väike	► Kontrollige torustiku survet (0,5–8 bar).
	Voolukatkestus	► Kontrollige elektritoidet.
	Toiteplokk vigane	► Vahetage toiteplokk.
	Toiteploki ja võrguadapteri vaheline kaabel ei ole pistikupesas.	► Kontrollige kaabliühendust.
	Patarei tühi	► Vahetage aku. → Vt „Patareide väljavahetamine“, lehekülg 387.
	Patarei ühendusklemmid või patarei kontaktid on korrodeerunud	► Puhastage kontaktid või vahetage patarei. → Vt „Patareide väljavahetamine“, lehekülg 387.
	Patarei on valesti paigaldatud.	► Paigaldage patarei õigesti.
	Veejoaregulaator määrdunud või ummistunud	► Puhastage veejoaregulaator. → Vt kasutusjuhendit.
	Korvfilter määrdunud või ummistunud	► Puhastage korvfilter. → Vt „Puhastage korvfilter (toitevõrk/aku)“, lehekülg 386.
	Turvakruvi puudub või on defektne	► Paigaldage turvakruvi või vahetage välja.
	Segisti on puhastusrežiimil	► Oodake puhastusrežiimi lõpuni (u 10 min).
	Tuvastuskaugus on valesti reguleeritud	► Optimeerige tuvastuskaugust. → Vt „Seadistamine“, lehekülg 390.
	Infrapunaanduri aken on kriimustatud või määrdunud	► Puhastage infrapunaanduri aken või asendage infrapunaandur uuega
	Infrapunaandur on defektne või on kontaktid määrdunud	► Puhastage kontaktid või vahetage infrapunaandur.
	Magnetventiil on defektne või on kontaktid määrdunud	► Puhastage kontaktid või asendage magnetventiil uuega.
Vesi voolab pidevalt	Torustiku surve liiga kõrge	► Kontrollige torustiku survet (0,5–8 bar).
	Infrapunaandur on defektne	► Asendage infrapunaandur uuega.
	Vale andurirežiim	► Anduri seadistuste kohandamine.→ Vaadake „Seadistamine“, lehekülg 390.
	Magnetventiil defektne	► Vahetage magnetventiil välja.
	Häirivad objektid tuvastusalal	► Eemaldage tuvastusalalt häirivad objektid. ► Kalibreerige infrapunaandur uuesti. → Vt „Seadistamine“, lehekülg 390.

27021605762709131 © 02-2022
970.657.00.0(00)

Rike	Põhjus	Kõrvaldamine
Vesi voolab pidevalt ja lakkab siis, kui mõni ese mõjupiirkonda satub	Infrapunaanduri ja magnetventiili vahelised vedrukontaktid on vale poolusega	► Kontrollige pistikühendust.
Vesi voolab tahtmatult, liiga vara või liiga hilja	Infrapunaanduri aken on määrdunud või märg	► Puhastage või kuivatage infrapunaanduri aken.
	Infrapunaanduri aken on kriibitud	► Puhastage infrapunaanduri aken või asendage infrapunaandur uuega
	Tuvastuskaugus on valesti reguleeritud	► Optimeerige tuvastuskaugust. → Vt „Seadistamine“, lehekülg 390.
	Infrapunaandurit mõjutavad toas olevad tegurid (peegel, metallpinnad, klaasist valamu vms)	► Kalibreerige infrapunaandur uuesti. → Vt „Seadistamine“, lehekülg 390.
Vesi voolab, kuigi turvakruvi on eemaldatud	Infrapunaandur on defektne	► Asendage infrapunaandur uuega.
Segistipea lekib	Tihendid on defektsed	► Kontrollige veeteed ja vahetage tihendid.
	Magnetventiil ei sulgu õigesti	► Puhastage magnetventiili või vahetage see välja.
Veetemperatuuri ei saa seadistada	Veetemperatuur liiga kõrge või liiga madal	► Avage nurkventiilid täielikult. ► Kontrollige sooja ja külma vee toru vahelist rõhuvahet (max 1,5 bar) ► Kontrollige joogiveevõrgu veetemperatuuri.
	Korvfilter must	► Puhastage korvfilter. → Vt „Puhastage korvfilter (toitevõrk/aku)“, lehekülg 386.
	Valamukorpuse tagasivooluklapp blokeeritud.	► Kõrvaldage blokeering või asendage tagasivooluklapp.
	Sooja ja külma vee võrktugevdusega voolikud on vahetusse läinud	► Ühendage võrktugevdusega voolikud õigesti.
Punane valgusdiood vilgub pärast loputust 6 korda	Patarei on peaaegu tühi	► Vahetage aku. → Vt „Patareide väljavahetamine“, lehekülg 387.
Punane valgusdiood vilgub pidevalt, loputus ei käivitu	Patarei on tühi	► Vahetage aku. → Vt „Patareide väljavahetamine“, lehekülg 387.

Korrashoid

Käitaja tehtav hooldus

Käitaja võib teha järgmisi korrashoiutöid. → Vt kasutusjuhendit 970 656.00.0.

- Puhastusrežiimi aktiveerimine Geberit rakendusega
- Püsiloputuse aktiveerimine Geberit rakendusega
- Segistikorpuse puhastamine
- veejoaregulaatori puhastamine
- Veetemperatuuri seadistamine
- korvfiltri puhastamine

Hooldus spetsialisti poolt

Järgnevates peatükkides kirjeldatud hooldustöid tohivad teha ainult spetsialistid.

Hooldusvälbad

Tehke järgmised tööd vastavalt vajadusele või hiljemalt märgitud välpade järel.

Tegevus	Intervall
Segistikorpuse puhastamine	Igal nädalal, käitaja
veejoaregulaatori puhastamine	Iga kuu, käitaja
korvfiltri puhastamine	Iga aasta, käitaja või spetsialist
Vahetage aku	Iga 200 000 loputuse järel, spetsialist
Veetemperatuuri seadistamine (ilma hoovata segisti mudeli korral)	Vajaduse korral, spetsialist
Seadke kuuma vee osakaal ümber	Vajaduse korral, spetsialist

Puhastage korvfilter (toitevõrk/aku)

1 Sulgege nurkventiilid

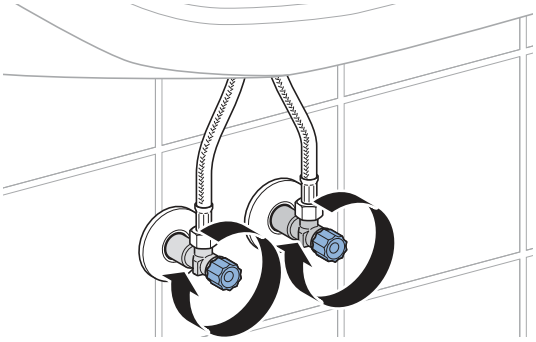

2 Keerake võrktugevdusega voolikud lahti.

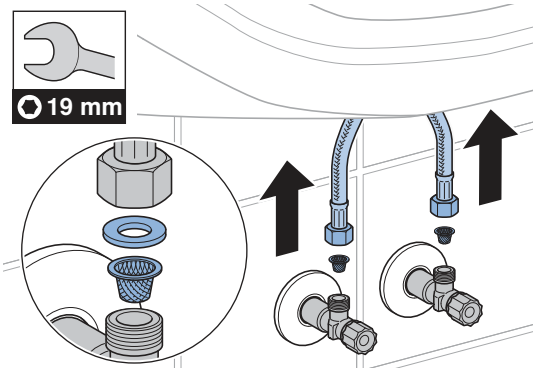

3 Puhastage korvfilter.

4 Ühendage võrktugevdusega voolikud uuesti.

5 Avage nurkventiilid.

27021605762709131 © 02-2022
970.657.00.0(00)

Patareide väljavahetamine

Ettevõtte Geberit patareitoitel töötavate valamusegistite puhul tühjenevad patareid pärast u 200 000 aktiveerimist. Infrapunaanduri aknas vilkuv punane LED viitab sellele, et patarei on varsti tühi.

Eeldus

– Varupatarei on valmis (6 V liitiumpatarei CR-P2).

– Valamulaual ei ole esemeid.

ETTEVAATUST

Põletusoht

Vedrukontaktide või patarei kontaktide sildamisel võite saada põletusi või võivad tekkida varalised kahjud.

► Lükata segistipea ventiiliplokile ainult ettenähtud asendis.

► Patarei asetada ainult patareihoidikus olevatele kontaktidele.

1 Eemaldage segisti hoob.

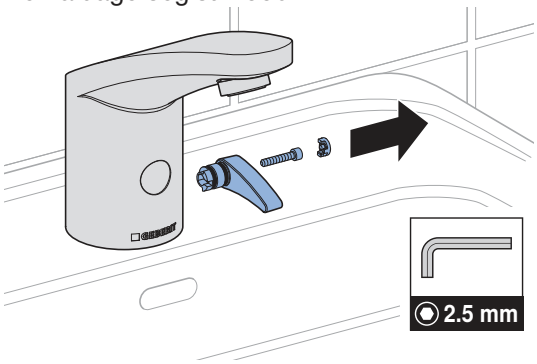

2 Eemaldage valamu korpus.

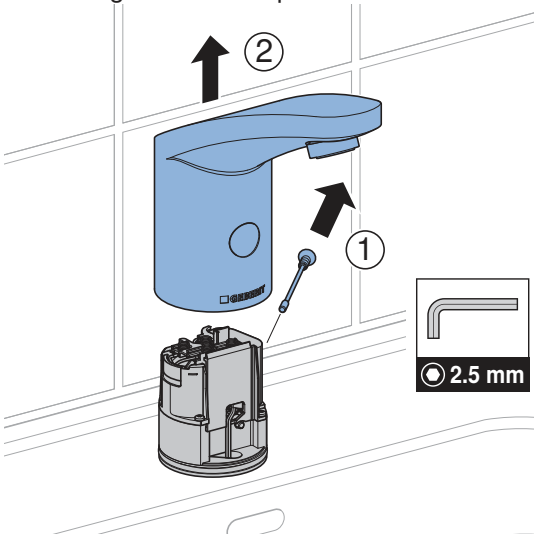

3 Eemaldage kasutatud patareid ja käidelge neid õigesti.

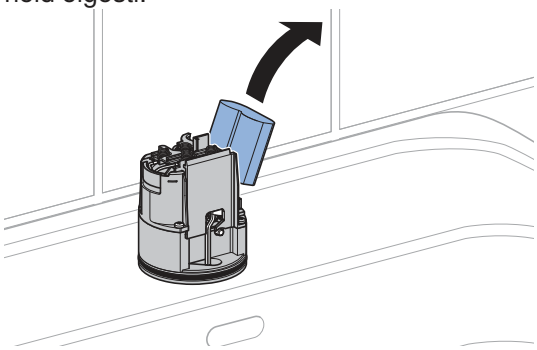

4 Pange uued patareid sisse.

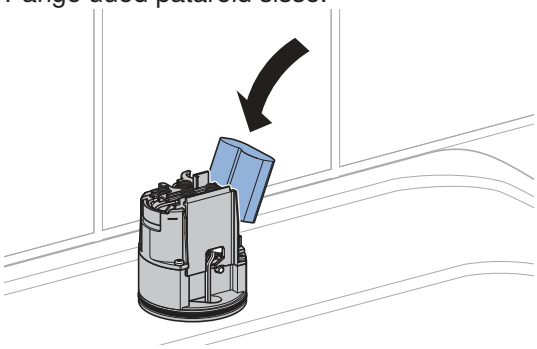

✓ Valgusdiood süttib üheks sekundiks.

5 Pange kõik komponendid vastupidises järjekorras taas kokku.

6 Funktsiooni kontrollimiseks hoidke kätt valamusegisti all.

Seadistage veetemperatuur (segistiga, ilma hoovata)

ETTEVAATUST

Põletusoht

Vedrukontaktide või patarei kontaktide sildamisel võite saada põletusi või võivad tekkida varalised kahjud.

- ► Lükata segistipea ventiiliplokile ainult ettenähtud asendis.
- ► Patarei asetada ainult patareihoidikus olevatele kontaktidele.

1 Keerake turvakruvi välja ja eemaldage segisti korpus.

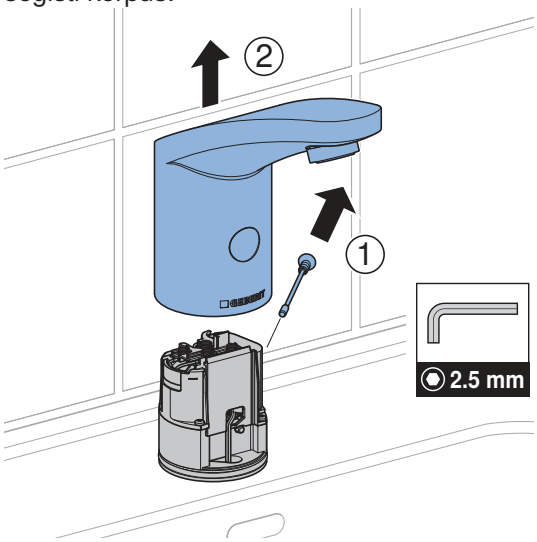

✓ Eemaldatud turvakruvi korral surutakse loputusfunktsioon alla.

2 Seadistage veetemperatuur.

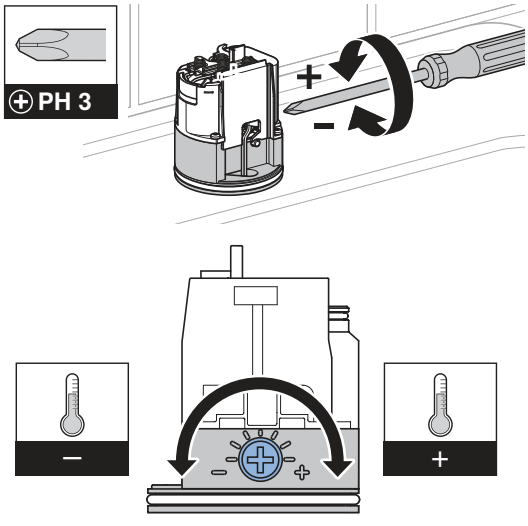

3 Paigaldage segisti korpus ja keerake turvakruvi sisse.

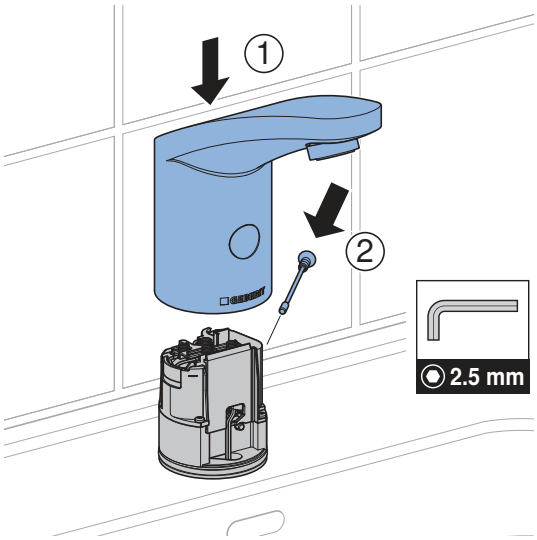

27021605762709131 © 02-2022
970.657.00.0(00)

Kuuma vee osakaalu ümber seadmine (segisti hoovaga)

Kuuma vee osakaalu saab valikuliselt seada kas 85% (tehaseseadistus) või 95% peale. 85% juures on segisti hoova reguleerimisulatus piiratud.

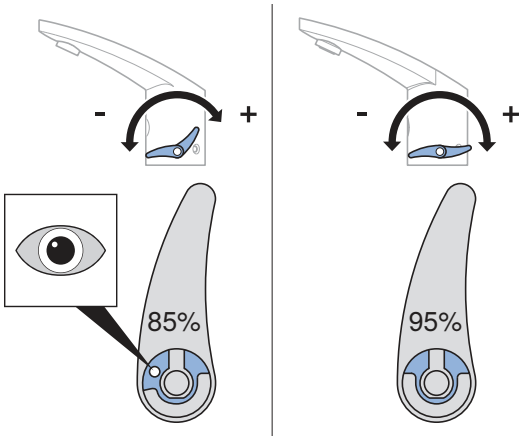

1 Eemaldage segisti hoob.

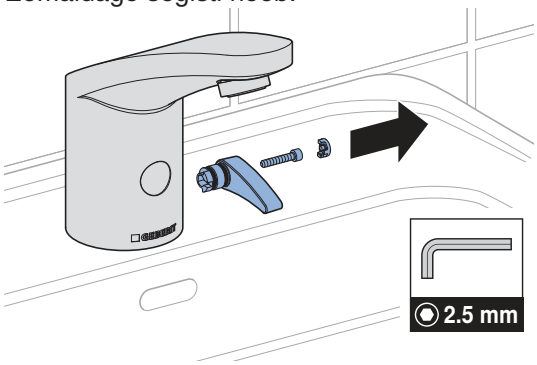

2 Eemaldage sooja vee piiraja tangide abil segisti hoovast ja keerake seda 180 . Lükake O-rõngas teise soonde ja paigaldage sooja vee piiraja tagasi.

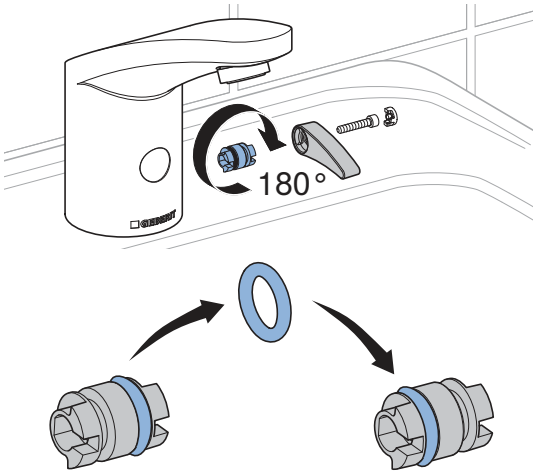

3 Paigaldage segisti hoob.

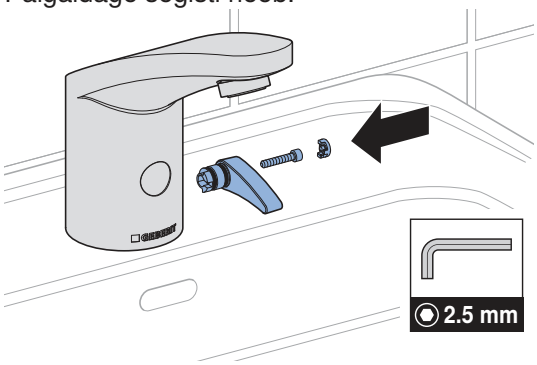

Seadistamine

Need seadistused on teinud kasutusele võtmise ajal spetsialist.

Kõiki funktsioone või seadistusi saab teha kas Geberit rakendusega või Geberit teenindusmobiiliga. Käsitsi seadistamine infrapunaanduriga pole võimalik.

Seadistamine Geberiti teenindusmobiiliga

Geberit teenindusmobiiliga on saadaval alljärgnevad funktsioonid ja seadistused.

- Käsitsemine:
  – Loputamine: loputuse toimumine
  – Puhastamine: loputusfunktsiooni blokeerimine mõneks minutiks
- Parameetrite ja funktsioonide seadistamine, → vaadake tabelit „Seadistused“
- Seadme teabe näit, näiteks patarei maht või püsivaraversioon, → vaadake tabelit „Teave“
- Statistiliste väärtuste näit kasutamise kohta, → vaadake tabelit „Teave“

Järgmises tabelis vastavad numbrid ja mõisted veerus „menüüpunkt“ olevale näidule Geberit teenindusmobiilis. Selle kohta leiate teavet firma Geberit teenindusmobiili kasutusjuhendist.

Tabel 1: Seaded

Menüüpunkt [EN] [DE]	Kirjeldus	Kasutus	Piirkond	Tehase seadistus
Käsud				
20 [Valve] [Ventil]	**Loputuse aktiveerimine** Loputab nii kaua, kuni loputus uuesti peatatakse (maksimaalselt 10 min).	• Magnetventiili talitluskontrolliks • Seisva vee väljauhtumiseks (seisak) • Torujuhtme ja segisti desinfitseerimiseks (> 3 min temperatuuril > 70 °C) • Talviseks tühjenduseks	Sees = <OK> Väljas = <OK>	Välja
21 [RangeTest] [TestErfas]	**Mõjupiirkonna kontrollimine** Kohe kui objekt on anduri tuvastusalas, vilgub punane LED. Loputust ei aktiveerita. Funktsioon inaktiveeritakse 90 s pärast.	• Kasutaja tuvastamisega seotud probleemide korral	Sees = <OK> Väljas = <OK>	Välja
22 [ResetSens] [ResetSens]	**Infrapunaanduri kalibreerimine** Infrapunaandurid kalibreeritakse uuesti. Märkus: Kalibreerimise ajal ei tohi hoida käsi ega muid esemeid valamus.	• Tuvastusrikete korral • Muudetud ümbruse korral (nt uus valamu)	Start = <OK>	–
23 [FactrySet] [Werkseinst]	**Tehaseseaded** Kõik funktsioonid lähtestatakse tehase seadetele.	• Funktsioonitõrgete kõrvaldamiseks	Start = <OK>	–

270216057627091 31 © 02-2022
970.657.00.0(00)

Menüüpunkt [EN] [DE]	Kirjeldus	Kasutus	Piirkond	Tehase seadistus
24 [CleanMode] [Reinigung]	**Puhastusrežiimi aktiveerimine** Loputuse aktiveerimine blokeeritakse 10 min. Funktsiooni saab enneaegu peatada Geberit teenindusmobiiliga uuesti sidumise abil.	• Segisti ja valamu puhastamiseks, ilma et vesi voolaks	Start = <OK> Stopp = <OK>	–
Programmid				
30 [MainProgr] [Hauptmenü]	**Käitusrežiim** • Tavarežiim: segisti loputab seni, kuni mõjupiirkonnas asub mõni objekt. Vajaduse korral saab seadistada järeltööaja (menüüpunkt 43). • Tarbevee säästmine: Segisti loputab piiratud aja (menüüpunkt 44).	• Veekulu vähendamiseks	[A] = tavarežiim [B] = joogivee säästmine	Tavarežiim
31 [Esaver] [E Sparen]	**Energiasäästurežiim** Pärast rakendusaega (menüüpunkt 40) aeglustub infrapunaanduri reaktsioonikiirus. Rakendusaeg käivitub pärast viimast kasutust.	• Patarei tööea pikendamiseks	Sees = [ON] Väljas = [OFF]	Välja
33 [IntFlush] [IntervSp]	**Intervall-loputus** • Kasutajajuhtimisega: loputamine toimub pärast [loputusintervalli] (menüüpunkt 42), kusjuures loputusintervall taaskäivitatakse igal kasutuskorral. Loputusaeg määratakse väärtusega [intervall-loputuse loputusaeg] (menüüpunkt 41). • Intervalljuhtimisega: loputamine toimub pärast [loputusintervalli] (menüüpunkt 42), olenemata kasutuskordadest. Loputusaeg määratakse väärtusega [intervall-loputuse loputusaeg] (menüüpunkt 41).	• Sifooni täitmiseks vähese kasutussageduse korral • Seisva vee väljauhtumiseks torustikust (hügieenifunktsioon, veeseisaku vältimiseks)	[0] = väljas [1] = kasutajajuhtimisega [2] = intervalljuhtimisega	Kasutajajuhtimisega
Parameeter				
40 [ESaverT] [EnerSparZ]	**Energiasäästu rakendusaeg** Kui aktiveeritud on energiasäästurežiim (menüüpunkt 31), aeglustub pärast rakendusaega infrapunaanduri reaktsioonikiirus.	• Patarei tööea pikendamiseks	6–48 h	6 h

27021605762709131 © 02-2022
970.657.00.0(00)

Menüüpunkt [EN] [DE]	Kirjeldus	Kasutus	Piirkond	Tehase seadistus
41 [IntFlushT] [IntervSpZ]	**Intervall-loputuse loputusaeg** Aktiivne, kui menüüpunkt 34 [intervall-loputus] on väärtusel [1] või [2].	–	1–200 s	5 s
42 [IntervalT] [IntervalZ]	**Intervall-loputuse loputusintervall** Aktiivne, kui menüüpunkt 34 [intervall-loputus] on väärtusel [1] või [2].	–	1–168 h	24 h
43 [RunOnTime] [NachlaufZ]	**Järeltööaeg** Tavarežiimis (menüüpunkt 30 = [A]) loputab segisti järeltööaja vältel edasi seni, kuni objekt on mõjualast lahkunud.	• Riistade puhastamiseks	0–30 s	2 s
44 [WSaverT] [TWSparenZ]	**Joogivee säästmise kasutusaeg** Joogivee säästmise režiimis (menüüpunkt 30 = [B]) loputab segisti seni, kuni objekt on mõjualas, kuid mitte kauem kui joogivee säästmise kasutusaeg.	• Veekulu vähendamiseks • Kindla veekoguse võtmiseks	3–30 s	10 s
45 [DetectRng] [Erfassdis]	**Mõjukauguse seadistamine.** Tuvastuskaugust saab seadistada 5 astmes.	• Kasutaja tuvastamise optimeerimiseks	0–4 [...] [0] = väike kaugus [4] = suur kaugus	1
46 [SensorUp] [SensOben]	**Andurirežiim ülal** • [Väljas]: ülemine infrapunaandur on välja lülitatud. (Mõlemad infrapunaandurid ei saa olla korraga välja lülitatud.) • [Automaatne]: Infrapunaandur lülitub vajaduse korral automaatselt [dünaamilisele]. • [Dünaamiline]: infrapunaandur reageerib ainult liikuvatele objektidele	• Tuvastuse parandamiseks häirivate välismõjude korral (nt ruumis olevad suure peegeldusega esemed).	[0] = väljas [1] = automaatne [2] = dünaamiline	Automaatne

27021605762709131 © 02-2022
970.657.00.0(00)

Menüüpunkt [EN] [DE]	Kirjeldus	Kasutus	Piirkond	Tehase seadistus
47 [SensorLow] [SensUnten]	**Andurirežiim all** • [Väljas]: alumine infrapunaandur on välja lülitatud. (Mõlemad infrapunaandurid ei saa olla korraga välja lülitatud.) • [Automaatne]: infrapunaandur lülitub vajaduse korral automaatselt [dünaamilisele]. • [Dünaamiline]: infrapunaandur reageerib ainult liikuvatele objektidele	• Tuvastuse parandamiseks häirivate välismõjude korral (nt ruumis olevad suure peegeldusega esemed).	[0] = väljas [1] = automaatne [2] = dünaamiline	Automaatne

27021605762709131 © 02-2022
970.657.00.0(00)

Tabel 2: Informatsioon

Menüüpunkt [EN] [DE]	Kirjeldus
Loendur	
50 [Days?] [SumBetrT?]	**Tööpäevade koguarvu näit** Näitab tööpäevade arvu alates kasutusele võtmisest.
51 [Uses?] [SumBenut?]	**Kasutuskordade koguarvu näit** Näitab kasutuskordade arvu alates kasutusele võtmisest.
52 [IntFlush?] [SumIntSp?]	**Intervalliliste loputuste koguarvu näit** Näitab intervall-loputuste arvu alates kasutuselevõtust.
53 [↯ Days] [↯ SumBetrT]	**Power-On tööpäevade arv** Näitab tööpäevade arvu alates viimasest sisselülitusest.
54 [↯ Uses] [↯ SumBenut]	**Power-On kasutuskordade arv** Näitab kasutuskordade arvu alates viimasest sisselülitusest.
55 [↯ Flushes] [↯ SumSpül]	**Power-On intervall-loputuste arv** Näitab intervall-loputuste arvu alates viimasest sisselülitusest.
Teave seadme kohta	
60 [TypeNo] [Modell-Nr]	**Tootenumber** Näitab infrapunaanduri tootenumbrit. Näide: [242251001] = 242.251.00.1
61 [SWVersion] [SWVersion]	**Püsivaraversioon** Näitab infrapunaanduri püsivaraversiooni. Näide: [0312] = versioon 3.12
62 [SerialNo] [Serien-Nr]	**Seerianumber** Näitab infrapunaanduri seerianumbrit Näide: 1234567
63 [ManufDate] [ProdDatum]	**Tootmiskuupäev** Näitab infrapunaanduri tootmiskuupäeva Näide: [1520] = kalendrinädal 15/2020
64 [TypePower] [Netz/Batt]	**Toiteliik** Näitab toiteliiki (võrgutoide või patarei). Näide: [0] = patarei / [1] = võrgutoide
65 [Battery%] [Batterie%]	**Aku** Näitab patarei mahtu. Näide: [73] %

270216057627091 31 © 02-2022
970.657.00.0(00)

Seadistuste tegemine Geberiti rakendusega

Pärast seadme ühendamist Geberit rakendusega on saadaval alljärgnevad funktsioonid ja seadistused.

- Käsitsemine:
  – Loputamine: loputuse toimumine
  – Puhastamine: loputusfunktsiooni blokeerimine mõneks minutiks
- Parameetrite ja funktsioonide seadistamine, → vaadake tabelit „Seadistused“
- Seadme teabe näit, näiteks patarei maht või püsivaraversioon, → vaadake tabelit „Teave“
- Statistiliste väärtuste näit kasutamise kohta, → vaadake tabelit „Teave“
- Seadme teabe ja statistiliste väärtuste eksportimine
- Veateadete näit
- Püsivara uuenduste tegemine
- Eelseadistuste salvestamine ja edastamine

Kõik seadistused saab salvestada rakenduses Geberit eelseadistustena ja üle kanda muudele seadmetele.

Tabel 3: Seaded

Menüüpunkt	Kirjeldus	Kasutus	Piirkond	Tehase seadistus
Käsitsemine				
[Loputamine]	**Loputuse aktiveerimine** Loputab nii kaua, kuni loputus uuesti peatatakse (maksimaalselt 10 min).	• Magnetventiili talitlus-kontrolliks • Seisva vee väljauhtu-miseks (seisak) • Torujuhtme ja segisti desinfitseerimiseks (> 3 min temperatuuril > 70 °C) • Talviseks tühjenduseks	sisse/välja	–
[Puhastamine]	**Puhastusrežiimi aktiveerimine** Loputusfunktsioon blokeeritakse [puhastamise ajaks].	• Segisti ja valamu puhastamiseks, ilma et vesi voolaks	sisse/välja	–
	[Puhastamise aeg]	–	1–20 min	10 min

Menüüpunkt	Kirjeldus	Kasutus	Piirkond	Tehase seadistus
Seadme seadistused				
[Intervall-loputus]	**Intervall-loputus** • Kasutajajuhtimisega: loputamine toimub pärast [loputusintervalli], kusjuures loputusintervall taaskäivitatakse igal kasutuskorral. Loputusaeg määratakse väärtusega [loputusaeg]. • Intervalljuhtimisega: loputamine toimub pärast [loputusintervalli], olenemata kasutuskordadest. Loputusaeg määratakse väärtusega [loputusaeg]. • Diferentsiaalloputus: loputamine toimub pärast [loputusintervalli], olenemata kasutuskordadest. Kui [loputusintervalli] piires on loputusi juba tehtud, tehakse järelloputus ainult [loputusaja] erinevuse ulatuses.	• Sifooni täitmiseks vähese kasutussageduse korral • Seisva vee väljauhtumiseks torustikust (hügieenifunktsioon, veeseisaku vältimiseks)	[Välja lülitatud], [kasutaja-] ja [intervalljuhtimisega], [diferentsiaal loputusega]	[Kasutajajuhtimisega]
	[Loputusaeg]	–	1–200 s	5 s
	[Loputusintervall]	–	1–168 h	24 h
[Käitusrežiim]	**Käitusrežiimi seadistamine** • Tavarežiim: segisti loputab seni, kuni mõjupiirkonnas asub mõni objekt. Vajaduse korral saab seadistada [järeltööaja]. • Tarbevee säästmine: Segisti loputab seni, kuni objekt on mõjualas, kuid mitte kauem kui [max loputusaeg].	• Veekulu vähendamiseks	[Tavarežiim] või [joogivee säästmine]	[Tavarežiim]
	[Järeltööaeg]	–	0–30 s	2 s
	[Max loputusaeg]	–	3–30 s	10 s
[Mõjupiirkond]	**Mõjupiirkonna kontrollimine** Näitab, kui andur tuvastab kasutaja. Tuvastusrikete või muutunud ümbruse korral saab anduri uuesti kalibreerida. Seejuures mõõdetakse ümbrus uuesti välja.	• Kasutaja tuvastamisega seotud probleemide korral	Automaatne	–
	[Mõjupiirkond]	• Kasutaja tuvastamise optimeerimiseks	Lühike kuni pikk vahemaa [0–4]	Keskmine vahemaa [1]
	[Anduri uuesti kalibreerimine] Märkus: Kalibreerimise ajal ei tohi hoida käsi ega muid esemeid valamus.	• Tuvastusrikete korral • Muudetud ümbruse korral (nt uus valamu)	[Kalibreerimise käivitamine]	–

27021605762709131 © 02-2022
970.657.00.0(00)

Menüüpunkt	Kirjeldus	Kasutus	Piirkond	Tehase seadistus
[Andurirežiim ülal]	**Andurirežiimi aktiveerimine ülal** • [Väljas]: ülemine infrapunaandur on välja lülitatud. (Mõlemad infrapunaandurid ei saa olla korraga välja lülitatud.) • [Automaatne]: infrapunaandur lülitub vajaduse korral automaatselt [dünaamilisele]. • [Dünaamiline]: infrapunaandur reageerib ainult liikuvatele objektidele	• Tuvastuse parandamiseks häirivate välismõjude korral (nt ruumis olevad suure peegeldusega esemed).	[Väljas], [automaatne], [dünaamiline]	[Automaatne]
[Andurirežiim all]	**Andurirežiimi aktiveerimine all** • [Väljas]: alumine infrapunaandur on välja lülitatud. (Mõlemad infrapunaandurid ei saa olla korraga välja lülitatud.) • [Automaatne]: infrapunaandur lülitub vajaduse korral automaatselt [dünaamilisele]. • [Dünaamiline]: infrapunaandur reageerib ainult liikuvatele objektidele	• Tuvastuse parandamiseks häirivate välismõjude korral (nt ruumis olevad suure peegeldusega esemed).	[Väljas], [automaatne], [dünaamiline]	[Automaatne]
[Energia säästmine]	**Energiasäästurežiimi aktiveerimine.** Pärast [rakendusaja] möödumist infrapunaanduri reageerimiskiirus aeglustub. [Rakendusaeg] käivitub pärast viimast kasutust.	• Patarei tööea pikendamiseks	sisse/välja	Välja
	[Rakendusaeg]	–	6–48 h	6 h
[Mahtvool]	**Mahtvool** Veetarbe arvutamiseks tuleb loputusfunktsiooni korral valida mahtvool. Mahtvoolu määrab jugaregulaator. Jugaregulaatori vahetamise korral tuleb mahtvoolu kohandada.	• Veetarbe arvutamiseks statistikafunktsiooni jaoks	1,3 l/min 1,9 l/min 3,8 l/min 6 l/min 0,5–7 l/min (kasutajapõhine)	6 l/min
[Eelseadistuste a salvestamine]	**Eelseadistused** Tegelikud seadistused salvestatakse rakendusse ja neid saab teisele seadmele edastada.	• Mitme seadme kasutusele võtmiseks samade seadistustega	–	–
[Tehaseseaded]	**Tehaseseaded** Kõik funktsioonid lähtestatakse tehase seadetele.	• Funktsioonitõrgete kõrvaldamiseks	–	–

27021605762709131 © 02-2022
970.657.00.0(00)

Tabel 4: Informatsioon

Menüüpunkt Geberit rakendus	Kirjeldus
[Nimi] ja [parool]	Igale seadmele saab anda nime ja salasõna.
Informatsioon	
[Tootenumber]	Näitab segisti tootenumbrit.
[Püsivaraversioon]	Näitab infrapunaanduri püsivaraversiooni.
[Seerianumber]	Näitab infrapunaanduri seerianumbrit
[Tootmiskuupäev]	Näitab infrapunaanduri tootmiskuupäeva
[Toiteliik]	Näitab toiteliiki (võrgutoide või patarei).
Statistika	
[Statistika]	Näitab erinevat teavet, näiteks kasutuskordade arvu või veekulu soovitud ajavahemikus.
Loendur	
[Kogu tööpäevade arv]	Näitab tööpäevade arvu alates kasutusele võtmisest.
[Tööpäevad alates viimasest sisselülitamisest]	Näitab tööpäevade arvu alates viimasest sisselülitusest.
[Kasutuskordi kokku]	Näitab kasutuskordade arvu alates kasutusele võtmisest.
[Kasutused alates viimasest Power-On-ist]	Näitab kasutuskordade arvu alates viimasest sisselülitusest.
[Loputusi kokku]	Näitab loputuste arvu alates kasutusele võtmisest.
[Loputused alates viimasest Power-On-ist]	Näitab loputuste arvu alates viimasest sisselülitusest.
[Intervall-loputusi kokku]	Näitab intervall-loputuste arvu alates kasutuselevõtust.
[Intervall-loputused alates viimasest Power-On-ist]	Näitab intervall-loputuste arvu alates viimasest sisselülitusest.

27021605762709131 © 02-2022
970.657.00.0(00)

Utiliseerimine

Koostisained

Käesolev toode vastab direktiivi 2011/65/EL (RoHS) (teatavate ohtlike ainete kasutamise piiramise kohta elektri- ja elektroonikaseadmetes) nõuetele.

Elektri- ja elektroonikaseadmetest tekkinud jäätmete kõrvaldamine



Läbikriipsutatud ratastega prügikasti sümbol tähendab, et elektri- ja elektroonikaseadmete jäätmeid ei tohi visata koos jääkjäätmetega, vaid need tuleb ära visata eraldi. Lõppkasutajad on seadusega kohustatud tagastama vanad seadmed avalikele jäätmekäitlusasutustele, turustajatele või ettevõttele Geberit nõuetekohaseks kõrvaldamiseks. Paljud elektri- ja elektroonikaseadmete edasimüüjad on kohustatud vanad elektri- ja elektroonikaseadmed tasuta tagasi võtma. Geberit tagastamiseks võtke ühendust vastutava müügi- või teeninduse ttevõttega.

Vanad patareid ja akud, mis on seadmest eemaldatavad, samuti lambid, mida saab vanast seadmest neid hävitamata eemaldada, tuleb enne jäätmepunkti üleandmist vanast seadmest eraldada.

Kui isikuandmed on salvestatud vanas seadmes, vastutavad lõppkasutajad nende kustutamise eest enne jäätmekäitluspunkti üleandmist.

Drošība

Informācija par šo dokumentu

Šo dokumentu piemēro, lai nodrošinātu norādīto izstrādājumu tehniskā stāvokļa uzturēšanu atbilstīgi noteikumiem:

- Geberit izlietnes maisītājs, tips 185, darbināšana, izmantojot elektrotīklu vai baterijas
- Geberit izlietnes maisītājs, tips 186, darbināšana, izmantojot elektrotīklu vai baterijas

Šis dokuments attiecas uz šīm mazgāšanas galda armatūrām ar Bluetooth® saskarni. Šīs mazgāšanas galda armatūras ir apzīmētas uz datu plāksnītes ar “IWT-07-A” un Geberit Connect logotipu.

Mērķa grupa

Šī izstrādājuma apkopi un remontu drīkst veikt tikai speciālisti. Speciālists ir tehniski izglītots, apmācīts un/vai pieredzējis cilvēks, kas spēj pazīt riskus un novērst iespējamo apdraudējumu, kas varētu rasties, lietojot izstrādājumu.

Lietošana saskaņā ar noteikumiem

Geberit izlietnes maisītājis modelis 185 un tips 186 ir paredzēts krāna ūdens izvadīšanai. Jebkāds cits pielietojums neatbilst noteikumiem. Geberit neuzņemas atbildību par sekām, ko ir izraisījusi noteikumiem neatbilstīga lietošana.

Brīdinājumu skaidrojums

Brīdinājuma norādes ir uzstādītas tajās iekārtas vietās, kur var rasties attiecīgā bīstamība.

Brīdinājumi ir veidoti šādi:

BRĪDINĀJUMS
Bīstamības veids un avots
Iespējamās sekas bīstamības ignorēšanas gadījumā.
► Pasākumi, kas jāveic, lai izvairītos no bīstamības.

Lai brīdinājumos norādītu uz pārējiem u riskiem un svarīgu informāciju, izmanto tālāk norādītos signālvārdius.

Simbols	Signālvārds un tā nozīme
	UZMANĪBU Signālvārds apzīmē apdraudējumu ar zemu riska pakāpi, kuru nenovēršot, ir iespējami viegli vai nelieli savainojumi.
	Apzīmēts tikai ar simbolu. Norāda uz būtisku informāciju

270216057627091 31 © 02-2022
970.657.00.0(00)

Drošības norādījumi

Tehniskajiem noteikumiem neatbilstoša tehniskā apkope vai remonts var radīt bojājumus vai izraisīt darbības traucējumus.

- Remontam izmantojiet tikai oriģinālās rezerves daļas.
- Nepārveidojiet izstrādājumu un nepievienojiet tam papildu piederumus.

Izstrādājuma apraksts

Uzbūve

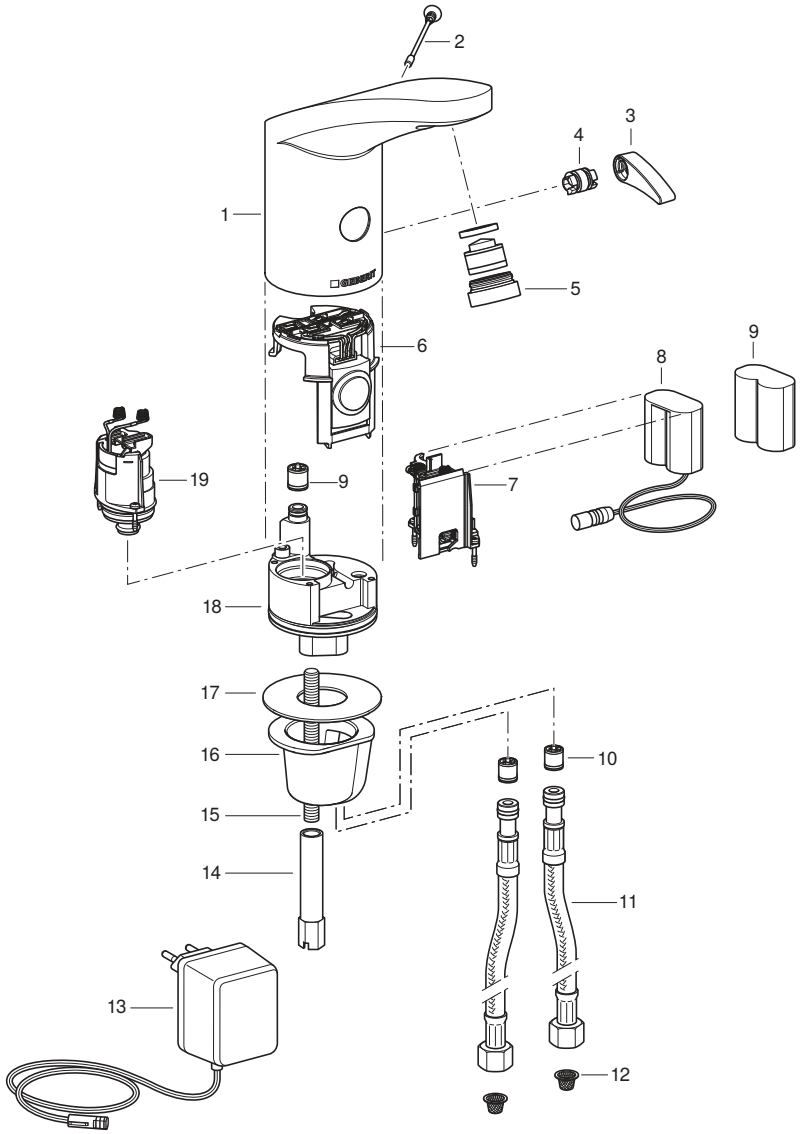

1	Maisītāja korpuss	11	Bruņu šļūtene
2	Drošības skrūve	12	Groza filtrs
3	Maisītāja svira	13	Barošanas bloks (darbināšana, izmantojot elektrotīklu)
4	Karstā ūdens ierobežotājs	14	Pagarinātais uzgrieznis
5	Strūklas regulators	15	Vītnes uzgalis
6	Infrasarkanais sensors	16	Stiprinājuma uzmava
7	Bateriju nodalījums	17	Plakanā blīve
8	Tīkla adapteris (darbināšana, izmantojot elektrotīklu)	18	Ventiļu bloks
9	Baterija (darbināšana, izmantojot baterijas)	19	Magnētiskais ventilis
10	Pretvārsts		

27021605762709131 © 02-2022
970.657.00.0(00)

Tehniskie dati

	Darbināšana, izmantojot elektrotīklu	Darbināšana, izmantojot baterijas[1)]
Nominālais spriegums	230 V maiņstrāva	–
Tīkla frekvence	50 Hz	–
Darba spriegums	12 V maiņstrāva	6 V līdzstrāva
Bateriju tips	–	CR-P2 (6 V)
Darba spiediens	0.5–8 bar	0,5–8 bar
Vides temperatūra	1–40 °C	
Maksimālā ūdens temperatūra	60 °C	
Maksimālā ūdens temperatūra, īslaicīgi	90 °C	
Caurtece pie 3 bar[2)]	6 l/min	
Radiotehnoloģija	Bluetooth® Low Energy[3)]	
Frekvenču intervāls	2400–2483,5 MHz	
Maks. izejas jauda	4 dBm	

1) Baterijas darbības ilgums paredzēts apt. 200 000 aktivizēšanas reizēm.

2) Strūklas regulatori ar caurteces ierobežojumu 1,3 l/min, 1,9 l/min vai 3,8 l/min ir pieejami kā piederumi.

3) Zīmols Bluetooth® un tā logotipi ir Bluetooth SIG, Inc. īpašums, un Geberit tos izmanto saskaņā ar licenci.

Vienkāršotā ES atbilstības deklarācija

Geberit International AG ar šo paziņo, ka radiosistēmas tipa Geberit izlietnes maisītājis tips 185 un tips 186, kas darbojas, izmantojot tīklu, akumulatoru vai ģeneratoru, atbilst Direktīvai 2014/53/ES.

Pilns ES atbilstības deklarācijas teksts ir pieejams šajā interneta vietnē: https://doc.geberit.com/970893000.pdf

Apkalpošana

Geberit lietotnes

Apkalpošanai, iestatījumiem un apkopei ir pieejamas dažādas Geberit lietotnes. Lietotnes sazinās ar ierīci, izmantojot Bluetooth® saskarni.

Geberit lietotnes Android un iOS viedtālruņiem ir pieejamas bez maksas attiecīgajā lietotņu veikalā jeb “app store”.

Izveidojiet savienojumu ar ierīci

► Skenējiet QR kodu un izpildiet norādījumus galvenajā lapā.

Geberit Apps

https://gbrt.io/dsvFD00

Manuālie iestatījumi, izmantojot IR sensoru

Manuālos iestatījumus nevar veikt, izmantojot IR sensoru ierīcēs ar Bluetooth® saskarni. Visi iestatījumi tiek veikti, izmantojot Geberit lietotni.

Traucējumu novēršana

Traucējums	Cēlonis	Novēršana
Ūdens strūkla ir pārāk vāja	Aizsērējis strūklas regulators	► Iztīriet strūklas regulatoru. → Skatīt lietošanas pamācību.
	Netīrs groza filtrs	► Iztīriet groza filtru. → Skatīt „Groza filtra tīrīšana (tīkls/baterija)”, lappuse 406.
	Pārāk zems spiediens ūdensvadā	► Pārbaudiet spiedienu ūdensvadā (0,5–8 bar).
Skalošana netiek aktivizēta	Pārāk zems spiediens ūdensvadā	► Pārbaudiet spiedienu ūdensvadā (0,5–8 bar).
	Elektrotīkla traucējumi	► Pārbaudiet strāvas padevi.
	Barošanas bloks bojāts	► Nomainiet barošanas bloku.
	Starp elektrības tīkla barošanas bloku un elektrības tīkla adapteri esošā kabeļa kontaktsavienojums nav pievienots	► Pārbaudiet kabeļa savienojumu.
	Baterija izlādējusies	► Nomainiet bateriju. → Skatīt „Bateriju maiņa”, lappuse 407.
	Baterijas poli vai kontakti ir korodējuši	► Notīriet kontaktus vai nomainiet bateriju. → Skatīt „Bateriju maiņa”, lappuse 407.
	Baterija ir ievietota nepareizi	► Ievietojiet bateriju pareizi.
	Strūklas regulators ir netīrs vai aizsērējis	► Iztīriet strūklas regulatoru. → Skatīt lietošanas pamācību.
	Groza filtrs ir netīrs vai aizsērējis	► Iztīriet groza filtru. → Skatīt „Groza filtra tīrīšana (tīkls/baterija)”, lappuse 406.
	Nav drošības skrūves vai tā ir bojāta	► Ievietojiet vai nomainiet drošības skrūvi.
	Maisītājs ir tīrīšanas režīmā	► Nogaidiet tīrīšanas režīma beigas (apm. 10 min).
	Nepareizi iestatīta uztveres distance	► Optimizējiet uztveres distanci. → Skatīt „Iestatījumu veikšana”, lappuse 410.
	Infrasarkano staru sensora lodziņš ir saskrāpēts vai netīrs	► Notīriet infrasarkano staru sensora lodziņu vai nomainiet infrasarkano staru sensoru.
	Infrasarkano staru sensors ir bojāts, vai kontakti ir netīri	► Notīriet kontaktus vai nomainiet infrasarkano staru sensoru.
	Magnētiskais ventilis ir bojāts, vai kontakti ir netīri	► Notīriet kontaktus vai nomainiet magnētisko ventili.

27021605762709131 © 02-2022
970.657.00.0(00)

Traucējums	Cēlonis	Novēršana
Ūdens tek nepārtraukti	Pārāk augsts spiediens ūdensvadā	► Pārbaudiet spiedienu ūdensvadā (0,5–8 bar).
	Infrasarkano staru sensors ir bojāts	► Nomainiet infrasarkano staru sensoru.
	Nepareiza sensora fāze	► Pielāgojiet sensora iestatījumus.→ Skatīt. „Iestatījumu veikšana”, lappuse 410.
	Magnētiskais ventilis ir bojāts	► Nomainiet magnētisko ventili.
	Traucējoši priekšmeti uztveršanas diapazonā	► Noņemiet priekšmetus uztveršanas diapazonā. ► Kalibrējiet infrasarkano staru sensoru no jauna. → Skatīt „Iestatījumu veikšana”, lappuse 410.
Ūdens tek nepārtraukti un pārstāj tecēt, kad darbības zonā parādās kāds objekts	Starp infrasarkano staru sensoru un magnētisko ventili novietotajiem atsperkontaktiem ir nomainīta polaritāte	► Pārbaudiet kontaktsavienojumu.
Ūdens plūsma ir patvaļīga, sāk tecēt pārāk agri vai pārāk vēlu	Netīrs vai mitrs infrasarkano staru sensora lodziņš	► Notīriet vai nosusiniet infrasarkano staru sensora lodziņu.
	Infrasarkano staru sensora lodziņš ir saskrāpēts	► Notīriet infrasarkano staru sensora lodziņu vai nomainiet infrasarkano staru sensoru.
	Nepareizi iestatīta uztveres distance	► Optimizējiet uztveres distanci. → Skatīt „Iestatījumu veikšana”, lappuse 410.
	Infrasarkano staru sensora darbību ietekmē priekšmeti telpā (spoguļi, metāla virsmas, stikla izlietnes un tml.)	► Kalibrējiet infrasarkano staru sensoru no jauna. → Skatīt „Iestatījumu veikšana”, lappuse 410.
Ūdens tek, lai gan drošības skrūve ir izņemta	Infrasarkano staru sensors ir bojāts	► Nomainiet infrasarkano staru sensoru.
No armatūras tek ūdens	Bojāti blīvējumi	► Pārbaudiet ūdens ceļu un nomainīt blīvējumus.
	Magnētiskais ventilis kārtīgi neaizveras	► Notīriet vai nomainiet magnētisko ventili.
Nevar iestatīt ūdens temperatūru	Ūdens temperatūra ir pārāk augsta vai pārāk zema	► Pilnībā atveriet stūru ventiļus. ► Pārbaudiet spiediena starpību siltā un aukstā ūdens vadā (maks. 1,5 bar) ► Pārbaudiet ūdens temperatūru dzeramā ūdens tīklā.
	Netīrs groza filtrs	► Iztīriet groza filtru. → Skatīt „Groza filtra tīrīšana (tīkls/baterija)”, lappuse 406.
	Pretvārsts ir bloķēts armatūras korpusā	► Novērsiet bloķēšanu vai nomainiet pretvārstu.
	Samainītas bruņotās šļūtenes karstam un aukstam ūdenim	► Pareizi pievienojiet bruņotās šļūtenes.
Sarkanā gaismas diode mirgo 6 reizes pēc skalošanas aktivizēšanas	Baterija ir gandrīz izlietota	► Nomainiet bateriju. → Skatīt „Bateriju maiņa”, lappuse 407.

27021605762709131 © 02-2022
970.657.00.0(00)

Traucējums	Cēlonis	Novēršana
Sarkanā gaismas diode nepārtraukti mirgo, skalošana netiek iedarbināta	Baterija izlietota	► Nomainiet bateriju. → Skatīt „Bateriju maiņa”, lappuse 407.

Uzturēšana kārtībā

Lietotāja veikta uzturēšana kārtībā

Lai uzturētu izstrādājumu kārtībā, lietotājs var veikt norādītās darbības. → Skatīt lietošanas pamācību 970.656.00.0.

- Aktivizējiet tīrīšanas režīmu, izmantojot Geberit lietotni
- Aktivizējiet nepārtrauktu skalošanu, izmantojot Geberit lietotni
- Iztīrīt armatūras korpusu
- Iztīrīt strūklas regulatoru
- Ūdens temperatūras iestatīšana
- Iztīrīt groza filtru

Speciālista veiktie remonti un apkopes

Tālāk pievienotajās nodaļās aprakstītos remonta un apkopes darbus drīkst veikt tikai apmācīts speciālists.

Tehniskās apkopes intervāli

Vajadzības gadījumā vai vēlākais norādītajos intervālos ir jāveic šādas darbības.

Darbība	Intervāls
Iztīrīt armatūras korpusu	Reizi nedēļā, veic lietotājs
Iztīrīt strūklas regulatoru	Reizi mēnesī, veic lietotājs
Iztīrīt groza filtru	Reizi gadā, veic lietotājs vai speciālists
Nomainīt bateriju	Pēc apm. 200 000 skalošanas reizēm, veic speciālists
Ūdens temperatūras iestatīšana (ar maisītāju, bez roktura)	Ja nepieciešams, veic speciālists
Mainīt karstā ūdens proporciju	Ja nepieciešams, veic speciālists

Groza filtra tīrīšana (tīkls/baterija)

1 Aizveriet stūra ventiļus.

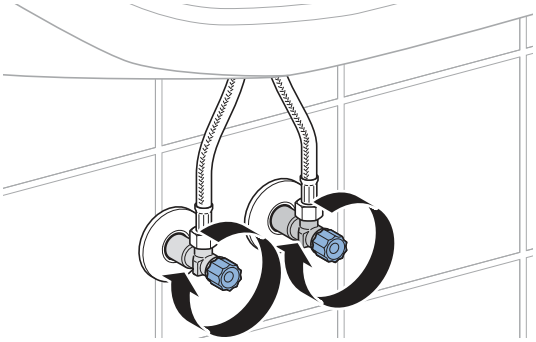

2 Atlaist bruņotās šļūtenes.

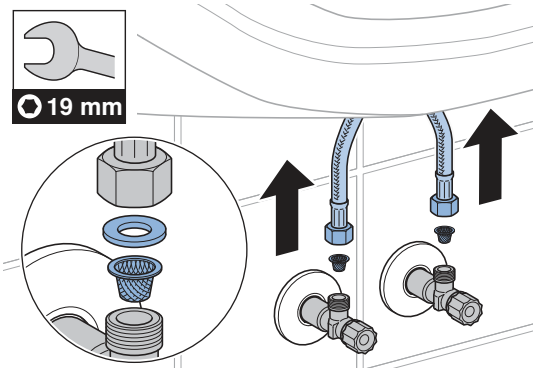

3 Iztīriet groza filtru.

4 Pievienot no jauna bruņotās šļūtenes.

5 Atveriet stūru ventiļus.

27021605762709131 © 02-2022
970.657.00.0(00)

Bateriju maiņa

Geberit izlietnes armatūrai, ko darbina ar bateriju, baterija ir izlietota pēc apt. 200 000 aktivizācijas reizēm. Sarkanās gaismas diodes mirgošana IR sensora logā norāda, ka baterija drīz būs izlietota.

Priekšnoteikums

– Ir pieejamas rezerves baterijas (6 V litija baterija CR-P2).

– Uz mazgāšanas galda nav priekšmetu.

UZMANĪBU

Apdegumu risks

Atsperkontaktu vai baterijas kontaktu savienošana var radīt apdegumus vai materiālus zaudējumus.

► Maisītāja korpusu uzbīdiet uz ventiļu bloka tikai paredzētajā pozīcijā.

► Bateriju novietojiet tikai uz baterijas turētājā esošajiem kontaktiem.

1 Demontējiet maisītāja sviru.

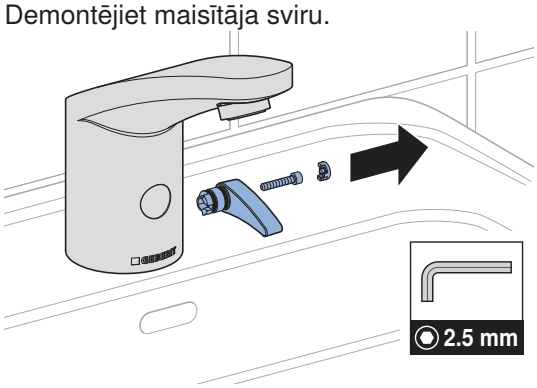

2 Demontējiet vārstu korpusu.

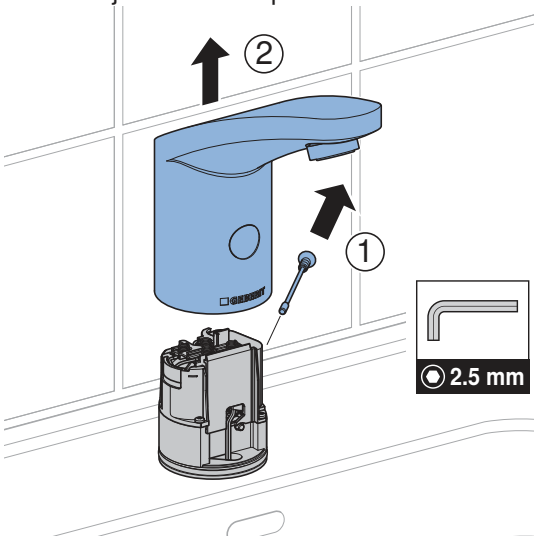

3 Izņemiet un pareizi utilizējiet izlietotās baterijas.

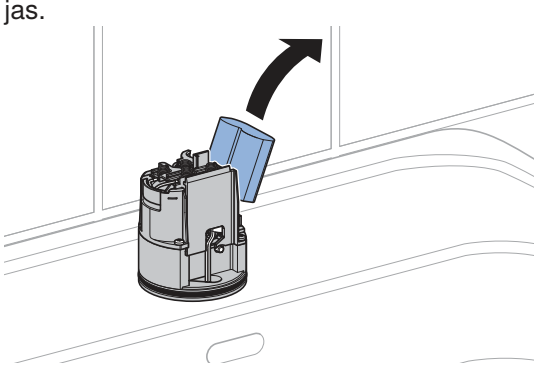

4 Ievietot jaunās baterijas.

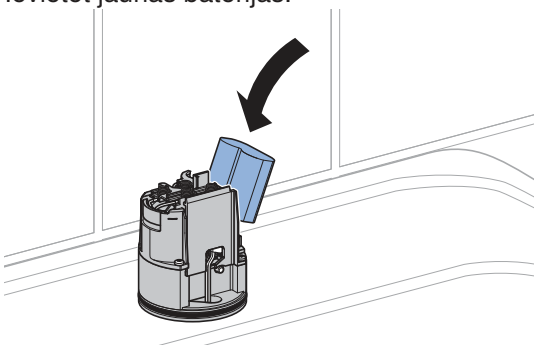

✓ Gaismas diode iedegas uz 1 sekundi.

5 Samontēt visas detaļas apgrieztā secībā.

6 Lai pārbaudītu darbību, turiet plaukstas zem mazgāšanas galda armatūras.

Ūdens temperatūras iestatīšana (ar maisītāju, bez roktura)

UZMANĪBU

Apdegumu risks

Atsperkontaktu vai baterijas kontaktu savienošana var radīt apdegumus vai materiālus zaudējumus.

- ► Maisītāja korpusu uzbīdiet uz ventiļu bloka tikai paredzētajā pozīcijā.
- ► Bateriju novietojiet tikai uz baterijas turētājā esošajiem kontaktiem.

1 Atskrūvējiet drošības skrūvi un demontējiet vārstu korpusu.

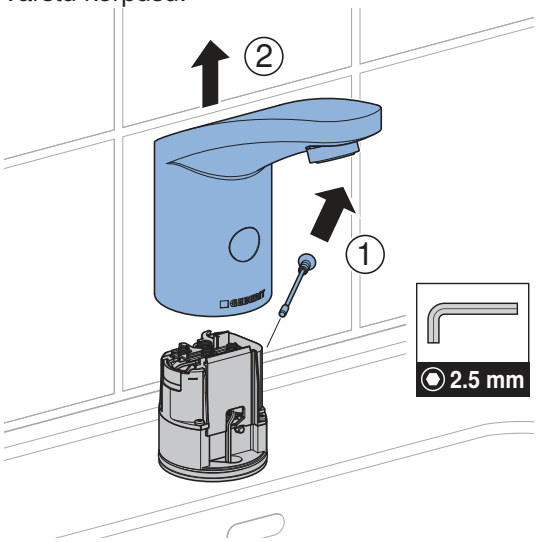

✓ Skalošanas aktivizēšana tiek apturēta, kad tiek noņemta drošības skrūve.

2 Iestatiet ūdens temperatūru.

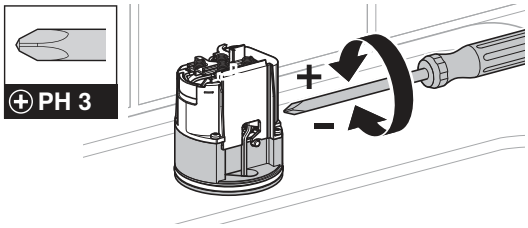

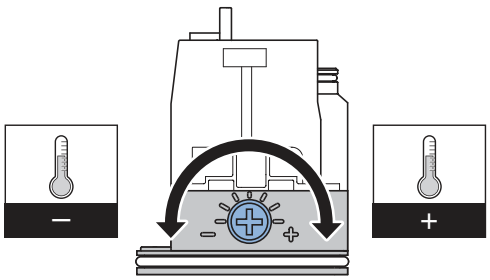

3 Uzstādiet vārsta korpusu un ieskrūvējiet drošības skrūvi.

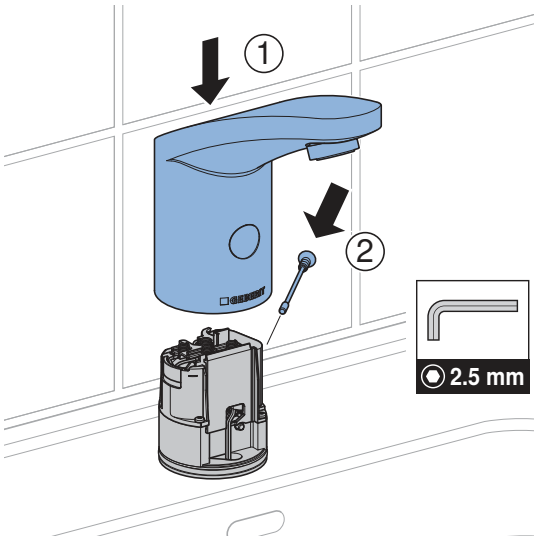

27021605762709131 © 02-2022
970.657.00.0(00)

Karstā ūdens daudzuma mainīšana (ar maisītāja rokturi)

Karstā ūdens proporciju var iestatīt uz 85 % (rūpnīcas iestatījums) vai 95 %. Maisītāja roktura regulēšanas diapazons ir ierobežots līdz 85 %.

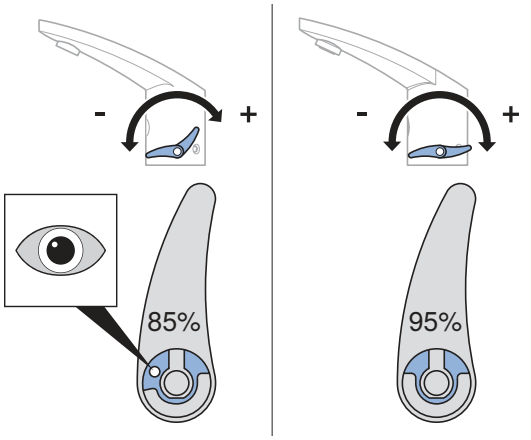

1 Demontējiet maisītāja rokturi.

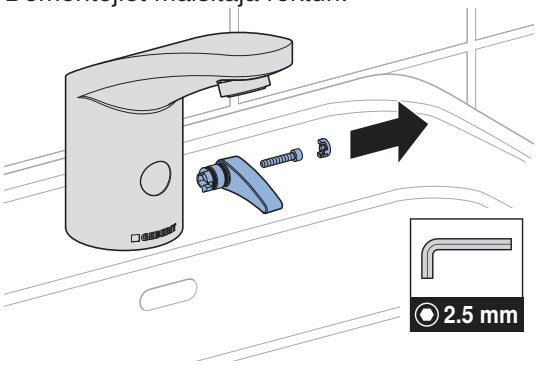

2 Ar knaiblēm noņemiet karstā ūdens ierobežotāju no maisītāja roktura un pagrieziet to par 180°. Pārvietojiet O-gredzenu otrajā rievā un ievietot atpakaļ karstā ūdens ierobežotāju.

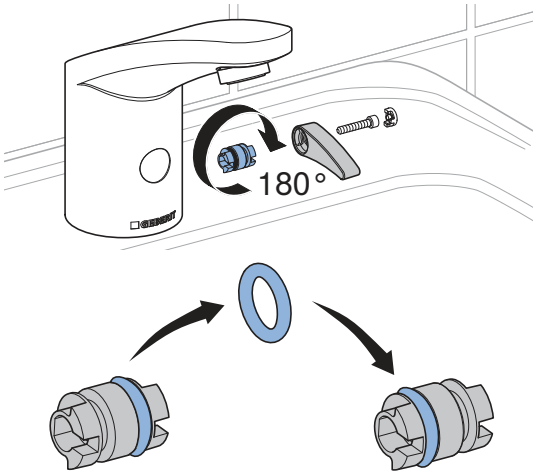

3 Uzstādiet maisītāja rokturi.

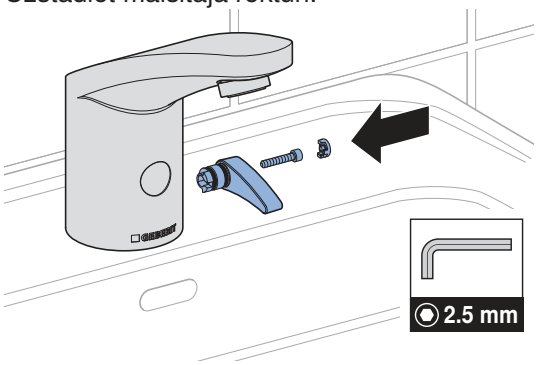

Iestatījumu veikšana

Šos iestatījumus jāveic speciālistam lietošanas sākšanas brīdī.

Visas funkcijas vai iestatījumus var veikt, izmantojot Geberit lietotni vai Geberit apkopes vadības pulti. Manuāli iestatījumi, izmantojot infrasarkano staru sensoru, nav iespējami.

Iestatīšana ar Geberit apkopes vadības pulti

Ar Geberit apkopes vadības pulti ir pieejamas šādas funkcijas un iestatījumi:

- Apkalpošana:
  – skalošana: skalošanas aktivizēšana
  – tīrīšana: skalošanas aktivizēšanas apturēšana uz dažām minūtēm
- Parametru un funkciju iestatīšana, → skatīt tabulu “Iestatījumi”
- Ierīces informācijas rādīšana, piemēram, baterijas kapacitāte vai aparātprogrammatūra versija → skatīt tabulu “Informācija”
- Lietošanas statistisko vērtību rādīšana, → skatīt tabulu “Informācija”

Turpmākajā tabulā cipari un jēdzieni ailē “Izvēlnes punkts” atbilst rādījumam Geberit apkopes vadības pults displejā. Sīkāka informācija par to ir atrodama Geberit apkopes vadības pults lietošanas instrukcijā.

Tabula 1: Iestatījumi

Izvēlnes punkts [EN] [DE]	Apraksts	Pielietojums	Diapazons	Rūpnīcas iestatījums
Komandas				
20 [Valve] [Ventil]	**Skalošanas aktivizēšana** Skalo, līdz skalošana atkal tiek pārtraukta (maksimums 10 minūtes).	• Magnētiskā ventiļa darbības pārbaude • Stāvoša ūdens izskalošanai (sastingums) • Ūdensvada līnijas un armatūras dezinficēšanai (> 3 min, ja > 70 °C) • Ziemas iztukšošanai	Ieslēgts = <OK> Izslēgts = <OK>	Izsl.
21 [RangeTest] [TestErfas]	**Uztveršanas zonas pārbaude** Tiklīdz uztveršanas diapazonā atrodas objekts, mirgo sarkanā gaismas diode. Skalošana netiek aktivizēta. Funkcija tiek deaktivizēta pēc 90 s.	• Lietotāja atpazīšanas problēmu gadījumā	Ieslēgts = <OK> Izslēgts = <OK>	Izsl.
22 [ResetSens] [ResetSens]	**Infrasarkano staru sensoru kalibrēšana** Infrasarkano staru sensori tiek kalibrēti no jauna. Piezīme: Kalibrēšanas laikā izlietnē nedrīkst atrasties rokas vai priekšmeti.	• Ja ir uztveršanas traucējumi • Apkārtējo apstākļu izmaiņu (piem., jaunas izlietnes) gadījumā	Starts = <OK>	–
23 [FactrySet] [Werkseinst]	**Rūpnīcas iestatījumi** Visas funkcijas tiek atiestatītas uz rūpnīcas iestatījumiem.	• Uz darbības traucējumu novēršanu	Starts = <OK>	–

27021605762709131 © 02-2022
970.657.00.0(00)

Izvēlnes punkts [EN] [DE]	Apraksts	Pielietojums	Diapazons	Rūpnīcas iestatījums
24 [CleanMode] [Reinigung]	**Tīrīšanas režīma aktivizēšana** Skalošanas aktivizēšana ir apturēta uz 10 min. Funkciju var priekšlaicīgi apstādināt, atkārtoti izveidojot savienojumu ar Geberit apkopes vadības pulti.	• Armatūras un izlietnes tīrīšanai, netekot ūdenim	Starts = <OK> Beigt = <OK>	–
Programmas				
30 [MainProgr] [Hauptmenü]	**Darbības režīms** • Standarta darba režīms: Maisītājs skalo, kamēr uztveršanas diapazonā atrodas priekšmets. Ja nepieciešams, var iestatīt Inerces darbības laiku (43. izvēlnes punkts). • Dzeramā ūdens taupīšana: Armatūra skalo ar ierobežotu laiku (44. izvēlnes punkts).	• Lai samazinātu ūdens patēriņu	[A] = standarta režīms [B] = dzeramā ūdens taupīšana	Standarta darba režīms
31 [Esaver] [E Sparen]	**Enerģijas taupīšanas režīms** Pēc sākuma laika beigām (40. izvēlnes punkts) infrasarkano staru sensora reakcijas ātrums samazinās. Izvietošanas laika atskaite sākas pēc pēdējās lietošanas reizes.	• Bateriju darbmūža pagarināšanai	Ieslēgts = [ON] Izslēgts = [OFF]	Izsl.
33 [IntFlush] [IntervSp]	**Intervāla skalošana** • Lietotāja kontrolēts: Skalošana tiek aktivizēta pēc [Skalošanas intervāla] beigām (42. izvēlnes punkts), un skalošanas intervāls tiek atsākts katru lietošanas reizi no jauna. Skalošanas laiku nosaka ar [Skalošanas laika intervāla skalošanas] (41. izvēlnes punkts) vērtību. • Intervāla kontrolēts: Pēc [Skalošanas intervāla] beigām tiek aktivizēta skalošana (42. Izvēlnes punkts), neatkarīgi no lietošanas reižu skaita. Skalošanas laiku nosaka ar [Skalošanas laika intervāla skalošanas] (41. izvēlnes punkts) vērtību.	• Sifona uzpildei maza lietošanas biežuma gadījumā • Stāvoša ūdens izskalošanai no cauruļvada (higiēnas funkcija, ūdens sastāvēšanās novēršana)	[0] = izslēgts [1] = lietotāja kontrolēts [2] = intervāla kontrolēts	Lietotāja kontrolēts

27021605762709131 © 02-2022
970.657.00.0(00)

Izvēlnes punkts [EN] [DE]	Apraksts	Pielietojums	Diapazons	Rūpnīcas iestatījums
Parametri				
40 [ESaverT] [EnerSparZ]	**Sākuma laiks enerģijas taupīšanai** Ja ir aktivizēts enerģijas taupīšanas režīms (31. izvēlnes punkts), infrasarkano staru sensora reakcijas ātrums palēninās pēc sākuma laika beigām.	• Bateriju darbmūža pagarināšanai	6–48 h	6 h
41 [IntFlushT] [IntervSpZ]	**Skalošanas laiks, intervāla skalošana** Aktīvs, ja 34. izvēlnes punkts [Intervāla skalošana] ir pozīcijā [1] vai [2].	–	1–200 s	5 s
42 [IntervalT] [IntervalZ]	**Skalošanas intervāls, intervāla skalošana** Aktīvs, ja 34. izvēlnes punkts [Intervāla skalošana] ir pozīcijā [1] vai [2].	–	1–168 h	24 h
43 [RunOnTime] [NachlaufZ]	**Inerces darbības laiks** Darbības režīmā standarta režīms (30. izvēlnes punkts = [A]) armatūra turpina skalot atbilstoši inerces darbības laikam pēc tam, kad objekts vairs neatrodas uztveršanas diapazonā.	• Piederumu tīrīšanai	0–30 s	2 s
44 [WSaverT] [TWSparenZ]	**Dzeramā ūdens taupīšanas ilgums** Dzeramā ūdens taupīšanas darbības režīmā (30. izvēlnes punkts = [B]) armatūra tiek skalota tik ilgi, kamēr uztveršanas zonā atrodas kāds objekts, bet ne ilgāk par dzeramā ūdens taupīšanas darbības laiku.	• Lai samazinātu ūdens patēriņu • Noteikta ūdens daudzuma izlietošanai	3–30 s	10 s
45 [DetectRng] [Erfassdis]	**Uztveršanas attāluma iestatīšana** Uztveršanas distanci iespējams iestatīt 5 pakāpēs.	• Lietotāja atpazīšanas optimizēšanai	0–4 [...] [0] = mazs attālums [4] = liels attālums	1

27021605762709131 © 02-2022
970.657.00.0(00)

Izvēlnes punkts [EN] [DE]	Apraksts	Pielietojums	Diapazons	Rūpnīcas iestatījums
46 [SensorUp] [SensOben]	**Augšējā sensora režīms** • [Izslēgts]: Augšējais infrasarkano staru sensors ir izslēgts. (Abi infrasarkano staru sensori nevar būt izslēgti vienlaicīgi.) • [Autom.]: Nepieciešamības gadījumā IR sensors pārslēdzas uz [Dinamisks]. • [Dinamisks]: Infrasarkanais sensors reaģē tikai uz kustīgiem priekšmetiem.	• Uztveršanas uzlabošanai, ja ir traucējoša ārējā ietekme (piem., telpā atrodas spēcīgi atstarojoši objekti)	[0] = Izsl. [1] = Autom. [2] = Dinamisks	Autom.
47 [SensorLow] [SensUnten]	**Apakšējā sensora režīms** • [Izslēgts]: Apakšējais infrasarkano staru sensors ir izslēgts. (Abi infrasarkano staru sensori nevar būt izslēgti vienlaicīgi.) • [Autom.]: Nepieciešamības gadījumā IR sensors pārslēdzas uz [Dinamisks]. • [Dinamisks]: Infrasarkanais sensors reaģē tikai uz kustīgiem priekšmetiem.	• Uztveršanas uzlabošanai, ja ir traucējoša ārējā ietekme (piem., telpā atrodas spēcīgi atstarojoši objekti)	[0] = Izsl. [1] = Autom. [2] = Dinamisks	Autom.

Tabula 2: Informācija

Izvēlnes punkts [EN] [DE]	Apraksts
Skaitītāji	
50 [Days?] [SumBetrT?]	**Kopējais ekspluatācijas dienu skaits** Uzrāda ekspluatācijas dienu skaitu, sākot no lietošanas sākšanas.
51 [Uses?] [SumBenut?]	**Kopējais lietošanas reižu skaits** Uzrāda lietošanas reižu skaitu, sākot no lietošanas sākšanas.
52 [IntFlush?] [SumIntSp?]	**Kopējais skalošanas ar noteikto intervālu reižu skaits** Uzrāda skalošanu ar noteikto intervālu reižu skaitu, sākot no lietošanas sākšanas.
53 [↯ Days] [↯ SumBetrT]	**Ekspluatācijas dienu skaits kopš ieslēgšanas** Uzrāda ekspluatācijas dienu skaitu kopš pēdējās ieslēgšanas reizes.
54 [↯ Uses] [↯ SumBenut]	**Lietošanas reižu skaits kopš ieslēgšanas** Uzrāda lietošanas reižu skaitu kopš pēdējās ieslēgšanas reizes.
55 [↯ Flushes] [↯ SumSpül]	**Skalošanas ar noteikto intervālu reižu skaits kopš ieslēgšanas** Uzrāda skalošanas ar noteikto intervālu reižu skaitu kopš pēdējās ieslēgšanas reizes.
Informācija par ierīci	
60 [TypeNo] [Modell-Nr]	**Preces numurs** Uzrāda IR sensora preces numuru. Piemērs: [242251001] = 242.251.00.1
61 [SWVersion] [SWVersion]	**Programmaparatūras versija** Norāda infrasarkano staru sensora aparātprogrammatūras versiju. Piemērs: [0312] = versija 3.12
62 [SerialNo] [Serien-Nr]	**Sērijas numurs** Norāda infrasarkano staru sensora sērijas numuru. Piemērs: 1234567
63 [ManufDate] [ProdDatum]	**Izgatavošanas datums** Norāda infrasarkano staru sensora izgatavošanas datumu. Piemērs: [1520] = 15/2020 gada nedēļa pēc kārtas
64 [TypePower] [Netz/Batt]	**Energoapgādes veids** Norāda elektroapgādes veidu (elektrotīkls vai baterija). Piemērs: [0] = baterija / [1] = elektrotīkls
65 [Battery%] [Batterie%]	**Baterija** Norāda bateriju kapacitāti. Piemērs: [73] %

270216057627091 31 © 02-2022
970.657.00.0(00)

Iestatījumi ar Geberit lietotni

Pēc Geberit lietotnes savienošanas ar ierīci ir pieejamas tālāk norādītās funkcijas un iestatījumi.

- Apkalpošana:
  – Skalošana: skalošanas aktivizēšana
  – Tīrīšana: skalošanas aktivizēšanas apturēšana uz dažām minūtēm
- Parametru un funkciju iestatīšana, → skatīt tabulu “Iestatījumi”
- Ierīces informācijas rādīšana, piemēram, baterijas uzlādes līmenis vai aparātprogrammatūra versija, → skatīt tabulu “Informācija”
- Lietošanas statistisko vērtību rādīšana, → skatīt tabulu “Informācija”
- Ierīces informācijas un statistisko vērtību eksportēšana
- Kļūdu ziņojumu rādīšana
- Aparātprogrammatūras atjaunināšana
- Sākotnējo iestatījumu saglabāšana un nosūtīšana

Iestatījumus iespējams Geberit lietotnē saglabāt kā sākotnējos iestatījumu un nosūtīt uz citām ierīcēm.

Tabula 3: Iestatījumi

Izvēlnes punkts	Apraksts	Pielietojums	Diapazons	Rūpnīcas iestatījums
Apkalpošana				
[Skalošana]	**Skalošanas aktivizēšana** Skalo, līdz skalošana atkal tiek pārtraukta (maksimums 10 minūtes).	• Magnētiskā ventiļa darbības pārbaude • Stāvoša ūdens izskalošanai (sastingums) • Ūdensvada līnijas un armatūras dezinficēšanai (> 3 min, ja > 70 °C) • Ziemas iztukšošanai	Iesl./izsl.	–
[Tīrīšana]	**Tīrīšanas režīma aktivizācija** Skalošanas aktivizēšana ir apturēta uz [tīrīšana laiku].	• Armatūras un izlietnes tīrīšanai, netekot ūdenim	Iesl./izsl.	–
	[Tīrīšanas laiks]	–	1–20 min	10 min

Izvēlnes punkts	Apraksts	Pielietojums	Diapazons	Rūpnīcas iestatījums
Ierīces iestatījumi				
[Intervāla skalošana]	**Intervāla skalošana** • Lietotāja kontrolēts: Skalošana tiek aktivizēta pēc [skalošanas intervāla] beigām, un skalošanas intervāls tiek atsākts ik reizi, kad to lietojat. Skalošanas laiku nosaka ar [skalošanas laika] vērtību. • Kontrolēts intervāls: skalošana tiek aktivizēta pēc [skalošanas intervāla] beigām neatkarīgi no lietošanas veida. Skalošanas laiku nosaka ar [skalošanas laika] vērtību. • Diferenciālā skalošana: skalošana tiek aktivizēta pēc [skalošanas intervāla] beigām neatkarīgi no lietošanas veida. Ja [skalošanas intervāla] laikā jau ir veiktas skalošanas, tiek skalots tikai [skalošanas laika] starpības intervālā.	• Sifona uzpildei maza lietošanas biežuma gadījumā • Stāvoša ūdens izskalošanai no cauruļvada (higiēnas funkcija, ūdens sastāvēšanās novēršana)	[Izslēgts], [Lietotāja kontrolēts], [Intervālu kontrolēts], [Diferenciālā skalošana]	[Lietotāja kontrolēts]
	[Skalošanas laiks]	–	1–200 s	5 s
	[Skalošanas intervāls]	–	1–168 h	24 h
[Darbības režīms]	**Darbības režīma iestatīšana** • Standarta darba režīms: Maisītājs skalo, kamēr uztveršanas diapazonā atrodas priekšmets. Ja nepieciešams, var iestatīt vienumu [Inerces darbības laiks]. • Dzeramā ūdens taupīšana: Armatūra skalo, kamēr uztveršanas diapazonā atrodas priekšmets, bet ne ilgāk par vienumu [Maks. skalošanas laiks].	• Lai samazinātu ūdens patēriņu	[Standarta darba režīms] vai [dzeramā ūdens taupīšana]	[Standarta darba režīms]
	[Inerces darbības laiks]	–	0–30 s	2 s
	[Maks. skalošanas laiks]	–	3–30 s	10 s

27021605762709131 © 02-2022
970.657.00.0(00)

Izvēlnes punkts	Apraksts	Pielietojums	Diapazons	Rūpnīcas iestatījums
[Uztveršanas diapazons]	**Pārbaudīt uztveršanas diapazonu.** Norāda, kad sensors nosaka lietošanu. Sensoru var pārkalibrēt, ja tiek konstatētas uztveršanas kļūdas vai mainīta vide. Vide tiek atkārtoti izmērīta.	• Lietotāja atpazīšanas problēmu gadījumā	Automātiski	–
	[Uztveršanas diapazons]	• Lietotāja atpazīšanas optimizēšanai	Īsa līdz liela distance [0–4]	Vidēja distance [1]
	[Pārkalibrēt sensoru] Piezīme: Kalibrēšanas laikā izlietnē nedrīkst atrasties rokas vai priekšmeti.	• Ja ir uztveršanas traucējumi • Apkārtējo apstākļu izmaiņu (piem., jauna mazgāšanas galda) gadījumā	[Sākt kalibrēšanu]	–
[Sensora režīms augšpusē]	**Sensora režīma augšpusē aktivizēšana** • [Izslēgts]: Augšējais infrasarkano staru sensors ir izslēgts. (Abi infrasarkano staru sensori nevar būt izslēgti vienlaicīgi.) • [Autom.]: Nepieciešamības gadījumā infrasarkanais sensors pārslēdzas uz vienumu [Dinamisks]. • [Dinamisks]: Infrasarkanais sensors reaģē tikai uz kustīgiem priekšmetiem	• Uztveršanas drošības uzlabošanai, ja ir traucējoša ārējā ietekme (piem., telpā atrodas spēcīgi atstarojoši objekti).	[Izslēgts], [Autom.], [Dinamisks]	[Autom.]
[Sensora darbība apakšpusē]	**Sensora režīma apakšpusē aktivizēšana** • [Izslēgts]: Apakšējais infrasarkano staru sensors ir izslēgts. (Abi infrasarkano staru sensori nevar būt izslēgti vienlaicīgi.) • [Autom.]: Nepieciešamības gadījumā infrasarkanais sensors pārslēdzas uz vienumu [Dinamisks]. • [Dinamisks]: Infrasarkanais sensors reaģē tikai uz kustīgiem priekšmetiem	• Uztveršanas drošības uzlabošanai, ja ir traucējoša ārējā ietekme (piem., telpā atrodas spēcīgi atstarojoši objekti).	[Izslēgts], [Autom.], [Dinamisks]	[Autom.]
[Enerģijas ietaupīšana]	**Aktivēt enerģijas taupības režīmu** Pēc [izvietošanas laika] beigām infrasarkano staru sensora reakcijas ātrums samazinās. [Izvietošanas laiks] atskaite sākas pēc pēdējā lietojuma.	• Bateriju darbmūža pagarināšanai	Iesl./izsl.	Izsl.
	[Izvietošanas laiks]	–	6–48 h	6 h

27021605762709131 © 02-2022
970.657.00.0(00)

Izvēlnes punkts	Apraksts	Pielietojums	Diapazons	Rūpnīcas iestatījums
[Tilpuma plūsma]	**Tilpuma plūsma** Lai varētu aprēķināt ūdens patēriņu, tilpuma plūsma ir jānorāda skalošanas aktivizēšanas tilpuma plūsma. Tilpuma plūsmu nosaka strūklas regulators. Nomainot strūklas regulatoru, ir jāpielāgo tilpuma plūsma.	• Ūdens patēriņa aprēķināšanai statistikas funkcijai	1,3 l/min 1,9 l/min 3,8 l/min 6 l/min 0,5–7 l/min (lietotāja definēts)	6 l/min
[Saglabāt kā sākotnējo iestatījumu]	**Sākotnējie iestatījumi** Pašreizējie iestatījumi tiek saglabāti lietotnē, un tādējādi tos var nosūtīt uz citām ierīcēm.	• Vairāku ierīču lietošanas sākšanai ar vienādiem iestatījumiem	–	–
[Rūpnīcas iestatījumi]	**Rūpnīcas iestatījumi** Visas funkcijas tiek atiestatītas uz rūpnīcas iestatījumiem.	• Darbības traucējumu novēršanai	–	–

Tabula 4: Informācija

Geberit lietotnes izvēlnes vienums	Apraksts
[Vārds] un [parole]	Katrai ierīcei var piešķirt vārdu un paroli.
Informācija	
[Preces numurs]	Uzrāda armatūras preces numuru.
[Programmaparatūras versija]	Parāda infrasarkano staru sensora programmaparatūras versiju.
[Sērijas numurs]	Parāda infrasarkano staru sensora sērijas numuru.
[Izgatavošanas datums]	Parāda infrasarkano staru sensora izgatavošanas datumu.
[Energoapgādes veids]	Parāda energoapgādes veidu (baterija vai elektrotīkls)
Statistika	
[Statistika]	Parāda dažādu informāciju, piemēram, lietošanas reižu skaitu vai ūdens patēriņu vēlamajā laika periodā.
Skaitītāji	
[Kopējais ekspluatācijas dienu skaits]	Uzrāda ekspluatācijas dienu skaitu, sākot no lietošanas sākšanas.
[Ekspluatācijas dienu skaits kopš pēdējās ieslēgšanas]	Uzrāda ekspluatācijas dienu skaitu kopš pēdējās ieslēgšanas reizes.
[Kopējais lietošanas reižu skaits]	Uzrāda lietošanas reižu skaitu, sākot no lietošanas sākšanas.
[Lietojumi kopš pēdējās ieslēgšanas]	Uzrāda lietošanas reižu skaitu kopš pēdējās ieslēgšanas reizes.
[Kopējais skalošanas reižu skaits]	Uzrāda skalošanas reižu skaitu, sākot no lietošanas sākšanas.
[Skalojumi kopš pēdējās ieslēgšanas]	Uzrāda skalošanas reižu skaitu kopš pēdējās ieslēgšanas reizes.
[Kopējais intervāla skalošanas reižu skaits]	Uzrāda skalošanu ar noteikto intervālu reižu skaitu, sākot no lietošanas sākšanas.
[Intervāla skalošana kopš pēdējās ieslēgšanas]	Uzrāda skalošanas ar noteikto intervālu reižu skaitu kopš pēdējās ieslēgšanas reizes.

27021605762709131 © 02-2022
970.657.00.0(00)

Utilizācija

Sastāvs

Šis izstrādājums atbilst Direktīvas 2011/65/ES (RoHS) (par dažu bīstamu vielu izmantošanas ierobežošanu elektriskās un elektroniskās iekārtās) prasībām.

Lietotu elektrisko un elektronisko ierīču utilizācija



Nosvītrotās atkritumu tvertnes simbols norāda, ka nolietotās elektriskās un elektroniskās iekārtas nedrīkst izmest sadzīves atkritumos, bet tās ir jāutilizē atsevišķi. Tiešajiem lietotājiem ir juridisks pienākums nodot nolietotās iekārtas atbilstošai utilizācijai publiskās utilizācijas vietās, izplatītājiem vai Geberit. Daudziem elektrisko un elektronisko iekārtu izplatītājiem ir pienākums bez maksas pieņemt atpakaļ nolietotās elektriskās un elektroniskās iekārtas. Lai nodotu iekārtas atpakaļ Geberit, sazinieties ar atbildīgo tirdzniecības vai servisa organizāciju.

Nolietotās baterijas un akumulatori, ko neaptver nolietotā iekārta, kā arī lampas, kuras var izņemt no nolietotās ierīces tās nesabojājot, pirms nodošanas utilizācijas vietai jānoņem no vecās iekārtas.

Ja nolietotajā iekārtā tiek glabāti personas dati, tiešie lietotāji ir atbildīgi par to dzēšanu pirms iekārtas nodošanas utilizācijas vietai.

Saugumas

Apie šį dokumentą

Šis dokumentas galioja atliekant toliau nurodytų gaminių kvalifikuotą techninę priežiūrą:

- Geberit 185 tipo praustuvų maišytuvas, maitinimas iš tinklo arba iš baterijos
- Geberit 186 tipo praustuvų maišytuvas, maitinimas iš tinklo arba iš baterijos

Šis dokumentas taikomas šių praustuvų maišytuvų variantams su Bluetooth® sąsaja. Šie praustuvų maišytuvai tipo lentelėje paženklinti užrašu „IWT-07-A“ ir Geberit Connect logotipu.

Tikslinė grupė

Šį gaminį leidžiama techniškai prižiūrėti ir remontuoti tik specialistams. Specialistas – tai asmuo, kuris dėl savo išsilavinimo, išeitų mokymų ir (arba) patirties sugeba atpažinti riziką ir išvengti pavojaus, kylančio naudojant produktą.

Naudojimas pagal nurodymus

Geberit 185 ir 186 tipo praustuvų maišytuvai skirti vandeniui tiekti iš vandentiekio. Bet koks kitas naudojimas – tai naudojimas nesilaikant nurodymų. Geberit neprisiima jokios atsakomybės už padarinius, jeigu naudojama nesilaikant nurodymų.

Įspėjimų paaiškinimas

Įspėjimai pateikiami toje vietoje, kur gali kilti pavojus.

Naudojami toliau išvardyti įspėjimai:

ĮSPĖJIMAS
Pavojaus pobūdis ir šaltinis
Jei įspėjimo apie pavojų nebus paisoma, gali kilti pasekmių.

► Priemonės pavojui išvengti.

Toliau nurodyti signaliniai žodžiai vartojami norint atkreipti dėmesį į liekamąją riziką, susijusią su įspėjimais, ir į svarbią informaciją.

Simbolis	Signalinis žodis ir reikšmė
⚠	**ATSARGIAI** Šiuo signaliniu žodžiu žymimas nedidelis pavojus, kuris, jei jo nebus išvengta, gali lemti nesunkų arba vidutinio sunkumo sužalojimą.
ℹ	Žymimas vien tik simboliu. Nurodo svarbią informaciją

270216057627091 31 © 02-2022
970.657.00.0(00)

Saugumo nuorodos

Jeigu techninės priežiūros arba remonto darbai būtų atliekami nekvalifikuotai, gaminys gali būti pažeistas arba gali sutrikti jo veikimas.

- Remontuodami naudokite tik originalias atsargines dalis.
- Nekeiskite gaminio ir papildomai jame nieko nemontuokite.

Gaminio aprašymas

Konstrukcija

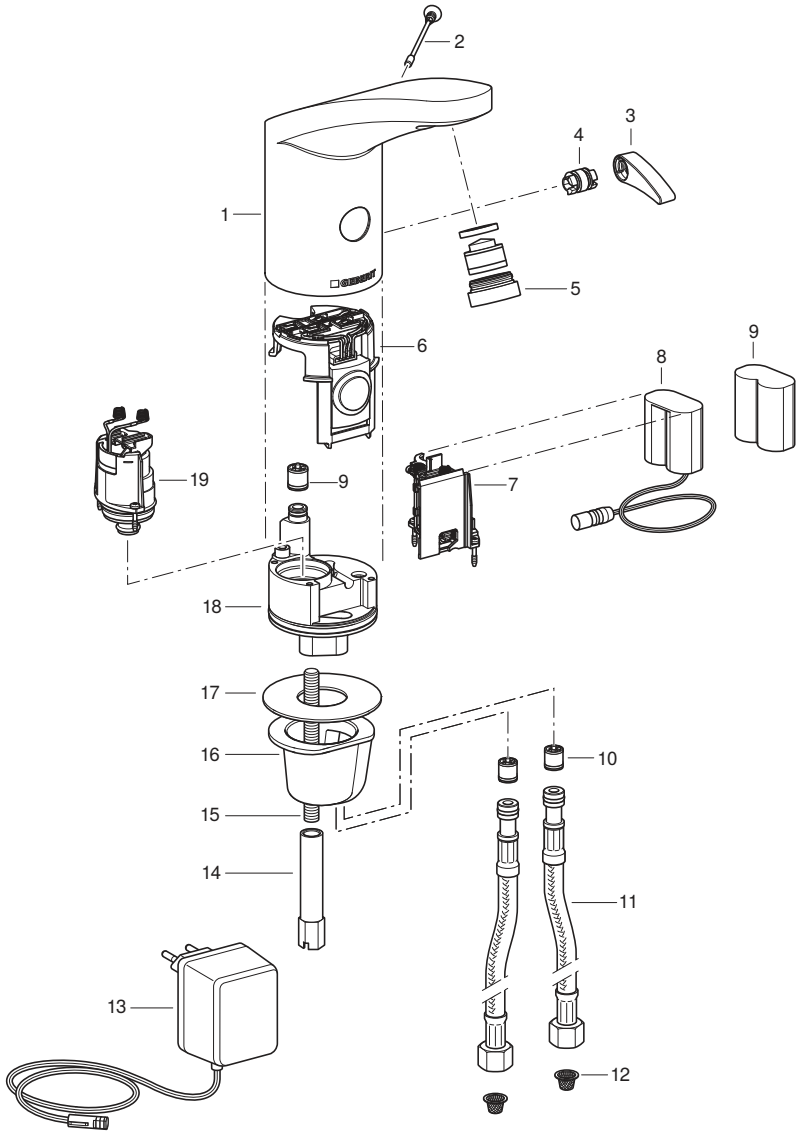

1	Įrenginio korpusas	11	Kietoji žarna
2	Apsauginis varžtas	12	Filtro krepšelis
3	Maišytuvo rankena	13	Maitinimo blokas (naudojant prijungus prie elektros tinklo)
4	Karšto vandens ribotuvas	14	Išilginė veržlė
5	Srovės reguliatorius	15	Išilginė trauklė
6	IR jutiklis	16	Tvirtinimo įvorė
7	Baterijų skyrelis	17	Plokščiasis tarpiklis
8	Maitinimo tinklo adapteris (naudojant prijungus prie elektros tinklo)	18	Sklendžių blokas
9	Baterija (naudojant bateriją)	19	Magnetinis vožtuvas
10	Atbulinis vožtuvas		

27021605762709131 © 02-2022
970.657.00.0(00)

Techniniai duomenys

	Maitinimas iš tinklo	Maitinimas iš baterijos[1)]
Nominalioji įtampa	230 V AC	–
Tinklo dažnis	50 Hz	–
Darbinė įtampa	12 V AC	6 V DC
Baterijos tipas	–	CR-P2 (6 V)
Darbinis slėgis	0,5–8 bar	0,5–8 bar
Aplinkos oro temperatūra	1–40 °C	
Didžiausia vandens temperatūra	60 °C	
Didžiausia trumpalaikė vandens temperatūra	90 °C	
Pralaida esant 3 bar[2)]	6 l/min	
Ryšio technologija	Bluetooth® Low Energy[3)]	
Dažnio diapazonas	2400–2483,5 MHz	
Didžiausia išėjimo galia	4 dBm	

1) Baterijos naudojimo trukmės užtenka maždaug 200 000 suveikimų.

2) Kaip priedą galima įsigyti aeratorių, kuris srautą riboja iki 1,3 l/min, 1,9 l/min arba 3,8 l/min.

3) Prekių ženklas Bluetooth® ir logotipai yra „Bluetooth SIG Inc.“ nuosavybė, o Geberit juos naudoja pagal licenciją.

Supaprastinta ES atitikties deklaracija

Geberit International AG pareiškia, kad radijo įrenginio tipas Geberit 185 ir 186 tipo praustuvo maišytuvas, maitinamas iš tinklo, baterija arba generatoriumi, atitinka direktyvą 2014/53/ES.

Visas ES atitikties deklaracijos tekstas prieinamas šiuo interneto adresu: https://doc.geberit.com/970893000.pdf

Valdymas

Geberit programos

Valdymui, nustatymui ir techninei priežiūrai galimos skirtingos Geberit programos. Programos su prietaisu komunikuoja per Bluetooth® sąsają.

Geberit programos galimos Android ir iOS išmaniesiems telefonams, jas nemokamai įsigyti galima atitinkamoje programų parduotuvėje.

Ryšio su įrenginiu užmezgimas

► Nuskenuokite QR kodą ir atlikite nukreipimo puslapyje nurodytus veiksmus.

Geberit Apps

https://gbrt.io/dsvFD00

Nustatymas rankiniu būdu, naudojant infraraudonųjų spindulių jutiklį

Naudojant įrenginius su Bluetooth® sąsaja, nustatymų negalima atlikti rankiniu būdu, per infraraudonųjų spindulių jutiklį. Visi nustatymai atliekami Geberit programoje.

Trikčių šalinimas

Triktis	Priežastis	Pašalinimas
Per silpna vandens srovė	Užsiteršęs aeratorius	► Išvalykite aeratorių. → Žr. Eksploatavimo instrukciją.
	Purvinas krepšelio formos filtras	► Išvalykite krepšio formos filtrą. → Žr. „Krepšio formos filtro (tinklas / baterija) valymas“, puslapis 427.
	Per silpnas slėgis vandentiekyje	► Patikrinkite vandentiekio slėgį (0,5–8 bar).
Nuplovimas nėra atliekamas	Per silpnas slėgis vandentiekyje	► Patikrinkite vandentiekio slėgį (0,5–8 bar).
	Nutrūkęs maitinimas iš tinklo	► Patikrinkite srovės tiekimą.
	Maitinimo blokas sugedęs	► Pakeiskite maitinimo bloką.
	Tarp maitinimo bloko ir tinklo adapterio neprijungtas laidas	► Patikrinkite laido jungtis.
	Baterijos išsikrovė	► Pakeiskite bateriją. → Žr. „Baterijų keitimas“, puslapis 427.
	Baterijos poliai arba baterijos kontaktai yra padengti rūdimis	► Nuvalykite kontaktus arba pakeiskite bateriją. → Žr. „Baterijų keitimas“, puslapis 427.
	Baterija įdėta netinkamai	► Įdėkite bateriją.
	Spindulių reguliatorius užterštas arba užsikimšęs	► Išvalykite aeratorių. → Žr. Eksploatavimo instrukciją.
	Filtras užterštas arba užsikimšęs	► Išvalykite krepšio formos filtrą. → Žr. „Krepšio formos filtro (tinklas / baterija) valymas“, puslapis 427.
	Trūksta arba sugadintas apsauginis varžtas	► Naudokite arba pakeiskite apsauginį varžtą.
	Maišytuvas veikia valymo režimu	► Palaukite, kol baigsis valymo režimas (apie 10 min.)
	Parinkta netinkama atpažinimo atstumo vertė	► Optimizuokite atpažinimo atstumą. → Žr. „Nustatymų atlikimas“, puslapis 430.
	Infraraudonųjų spindulių langelis subraižytas arba suteptas	► Nuvalykite infraraudonųjų spindulių langelį arba pakeiskite infraraudonųjų spindulių jutiklį.
	Infraraudonųjų spindulių jutiklis sugedęs arba sutepti kontaktai	► Nuvalykite kontaktus arba pakeiskite infraraudonųjų spindulių jutiklį.
	Sugedo magnetinis vožtuvas arba sutepti kontaktai	► Nuvalykite kontaktus arba pakeiskite magnetinį vožtuvą.

270216057627091 31 © 02-2022
970.657.00.0(00)

Triktis	Priežastis	Pašalinimas
Vanduo nuolat teka	Per didelis vandentiekio slėgis	► Patikrinkite vandentiekio slėgį (0,5–8 bar).
	Sugedo infraraudonųjų spindulių jutiklis	► Pakeiskite infraraudonųjų spindulių jutiklį.
	Netinkamas jutiklio režimas	► Suderinkite jutiklio nustatymus.→ Žr. „Nustatymų atlikimas“, puslapis 430.
	Magnetinis vožtuvas sugedęs	► Pakeiskite magnetinį vožtuvą.
	Trukdantys objektai atpažinimo srityje	► Pašalinkite objektus iš atpažinimo srities. ► Iš naujo sukalibruokite infraraudonųjų spindulių jutiklį. → Žr. „Nustatymų atlikimas“, puslapis 430.
Vanduo teka nuolat ir nustoja tekėti, kai atpažinimo srityje atsiranda koks nors objektas	Supainioti spyruokliniai IR jutiklio ir magnetinio vožtuvo kontaktai	► Patikrinkite kištukinę jungtį.
Vanduo teka, kai nereikia, per anksti arba per vėlai	Užterštas arba sudrėkęs infraraudonųjų spindulių langelis	► Nuvalykite arba nusausinkite infraraudonųjų spindulių langelį.
	Infraraudonųjų spindulių langelis subraižytas	► Nuvalykite infraraudonųjų spindulių langelį arba pakeiskite infraraudonųjų spindulių jutiklį.
	Parinkta netinkama atpažinimo atstumo vertė	► Optimizuokite atpažinimo atstumą. → Žr. „Nustatymų atlikimas“, puslapis 430.
	Infraraudonųjų spindulių jutiklio veikimą trikdo aplinkos veiksniai (veidrodžiai, metaliniai paviršiai, stikliniai praustuvai ir t. t.)	► Iš naujo sukalibruokite infraraudonųjų spindulių jutiklį. → Žr. „Nustatymų atlikimas“, puslapis 430.
Vanduo teka, nors apsauginis varžtas yra pašalintas	Sugedo infraraudonųjų spindulių jutiklis	► Pakeiskite infraraudonųjų spindulių jutiklį.
Iš maišytuvo korpuso teka vanduo	Sugedę sandarikliai	► Patikrinkite vandens kelią ir pakeiskite sandariklius.
	Magnetinis vožtuvas užsidaro neteisingai	► Išvalykite arba pakeiskite magnetinį vožtuvą.
Nepavyksta nustatyti vandens temperatūros	Vandens temperatūra per aukšta arba per žema	► Visiškai atidarykite kampinius vožtuvus. ► Patikrinkite karšto ir šalto vandens vamzdžių skirtuminį slėgį (maks. 1,5 bar) ► Patikrinkite geriamojo vandens tinklo temperatūros vertes.
	Purvinas krepšelio formos filtras	► Išvalykite krepšio formos filtrą. → Žr. „Krepšio formos filtro (tinklas / baterija) valymas“, puslapis 427.
	Užblokuotas atbulinis maišytuvo vožtuvas	► Pašalinkite blokavimą arba pakeiskite atbulinį vožtuvą.
	Supainiotos metalinės šalto ir karšto vandens žarnelės	► Tinkamai prijunkite metalines žarneles.

27021605762709131 © 02-2022
970.657.00.0(00)

Triktis	Priežastis	Pašalinimas
Įjungus vandens nuleidimo funkciją 6 kartus sumirksi raudonas šviesos diodas	Beveik išeikvota baterija	► Pakeiskite bateriją. → Žr. „Baterijų keitimas“, puslapis 427.
Raudonas šviesos diodas mirksi nuolat, vanduo nenuleidžiamas	Išeikvota baterija	► Pakeiskite bateriją. → Žr. „Baterijų keitimas“, puslapis 427.

Techninė priežiūra

Naudotojo atliekama techninė priežiūra

Naudotojui leidžiama atlikti šiuos techninės priežiūros darbus. → Žr. eksploatavimo instrukciją 970.656.00.0.

- Valymo režimo aktyvinimas Geberit programoje
- Ilgalaikio vandens nuleidimo aktyvinimas Geberit programoje
- Maišytuvo korpuso valymas
- Aeratoriaus valymas
- Vandens temperatūros nustatymas
- Kasetinio filtro valymas

Kvalifikuoto darbuotojo atliekama techninė priežiūra

Šiame skyriuje aprašytus techninės priežiūros darbus turi atlikti tik kvalifikuotas darbuotojas.

Techninės priežiūros intervalai

Toliau nurodyti veiksmai atliekami prireikus arba ne rečiau nei nurodytais intervalais.

Veiksmas	Intervalas
Maišytuvo korpuso valymas	Kas savaitę, eksploatuotojas
Aeratoriaus valymas	Kas mėnesį, eksploatuotojas
Kasetinio filtro valymas	Kas metus, eksploatuotojas arba specialistas
Pakeisti bateriją	Maždaug po 200 000 vandens nuleidimų, specialistas
Vandens temperatūros nustatymas (su maišytuvu, be rankenos)	Prireikus, specialistas
Karšto vandens kiekio reguliavimas	Prireikus, specialistas

27021605762709131 © 02-2022
970.657.00.0(00)

Krepšio formos filtro (tinklas / baterija) valymas

1 Uždaryti kampinius vožtuvus.

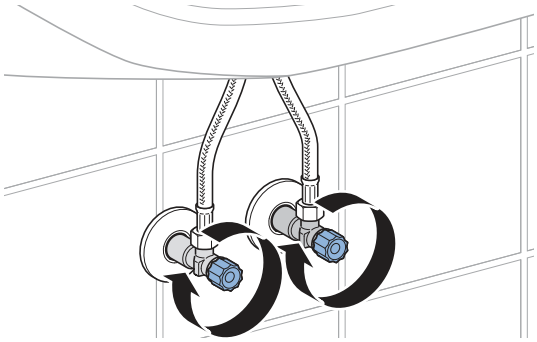

2 Atlaisvinkite metalines žarneles.

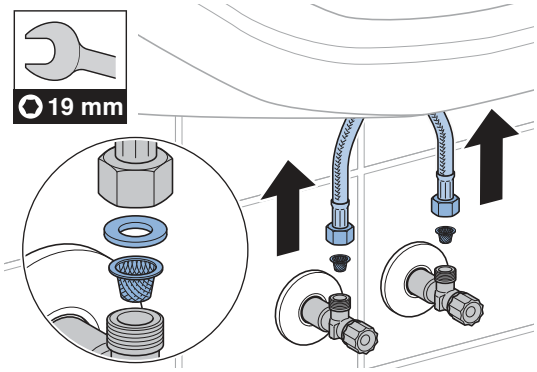

3 Išvalykite krepšio formos filtrą.

4 Vėl prijunkite metalines žarneles.

5 Atidaryti kampinius vožtuvus.

Baterijų keitimas

Baterijomis maitinamuose Geberit praustuvų maišytuvuose baterijos keičiamos apytikriai po 200 000 suveikimų. Infraraudonųjų spindulių langelyje mirksintis raudonas šviesos diodas rodo, kad baterija greit išsieikvos.

Sąlyga

– Atsarginė baterija pridedama (įprasta 6 V ličio baterija CR-P2).

– Praustuve nėra jokių daiktų.

ATSARGIAI

Pavojus nusiplikyti

Dėl spyruoklinių kontaktų ar baterijos kontaktų galimi nudegimai arba materialinė žala.

► Maišytuvo korpusą stumti tik numatytoje padėtyje ant vožtuvų bloko.

► Bateriją pastatyti tik ant kontaktų baterijos laikiklyje.

1 Išmontuokite maišytuvo svirtį.

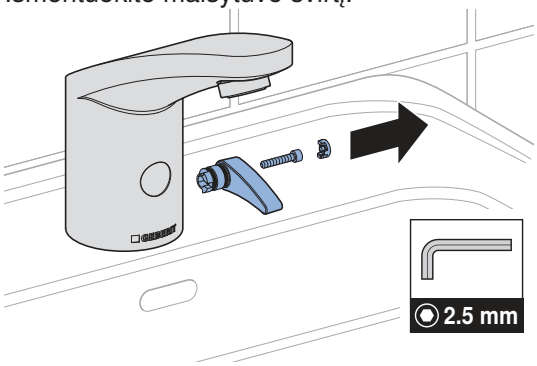

2 Išmontuokite maišytuvo korpusą.

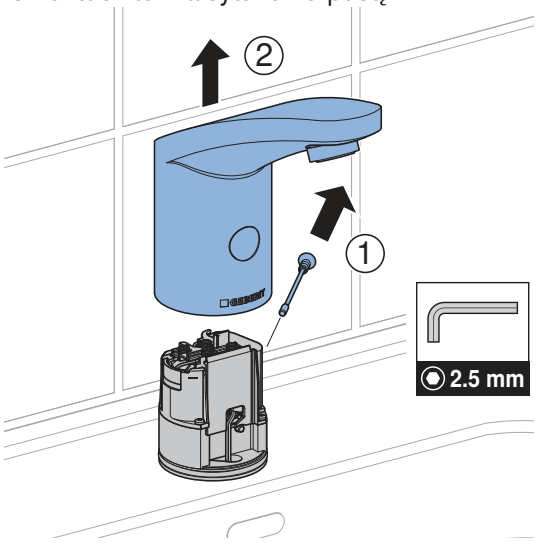

3 Išimkite ir tinkamai pašalinkite išeikvotas baterijas.

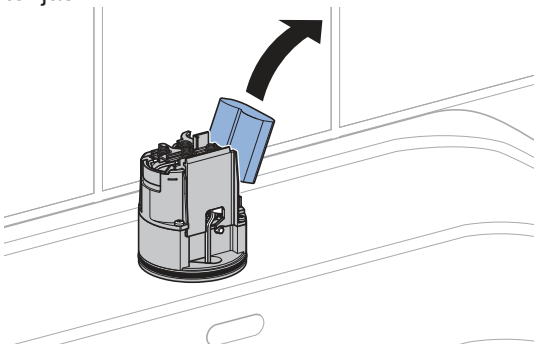

4 Įdėkite naujas baterijas.

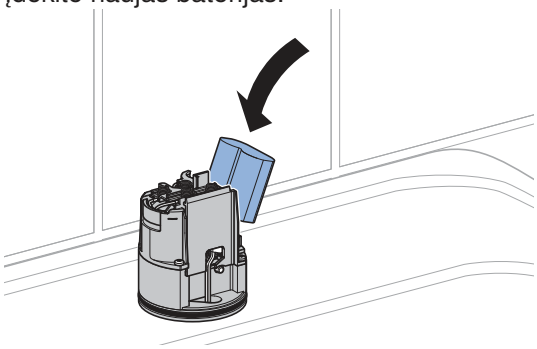

✓ Šviesos diodas šviečia 1 s.

5 Visas dalis vėl surinkite atvirkštine eilės tvarka.

6 Veikimą patikrinkite po praustuvo maišytuvu laikydami ranką.

Nustatyti vandens temperatūrą (su maišytuvu, be rankenos)

ATSARGIAI

Pavojus nusiplikyti

Dėl spyruoklinių kontaktų ar baterijos kontaktų galimi nudegimai arba materialinė žala.

- ► Maišytuvo korpusą stumti tik numatytoje padėtyje ant vožtuvų bloko.
- ► Bateriją pastatyti tik ant kontaktų baterijos laikiklyje.

1 Išsukite apsauginį varžtą ir išmontuokite maišytuvo korpusą.

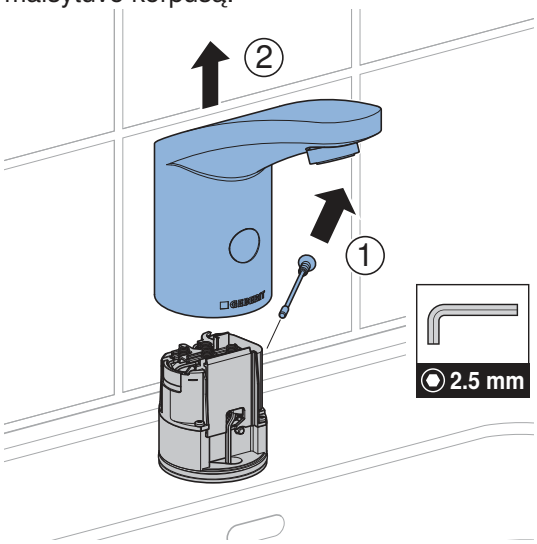

✓ Vandens nuleidimas stabdomas, kai išmontuotas apsauginis varžtas.

2 Vandens temperatūros nustatymas.

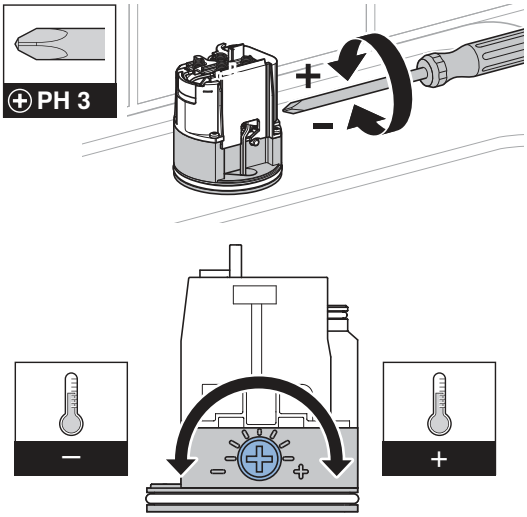

3 Sumontuokite maišytuvo korpusą ir įsukite apsauginį varžtą.

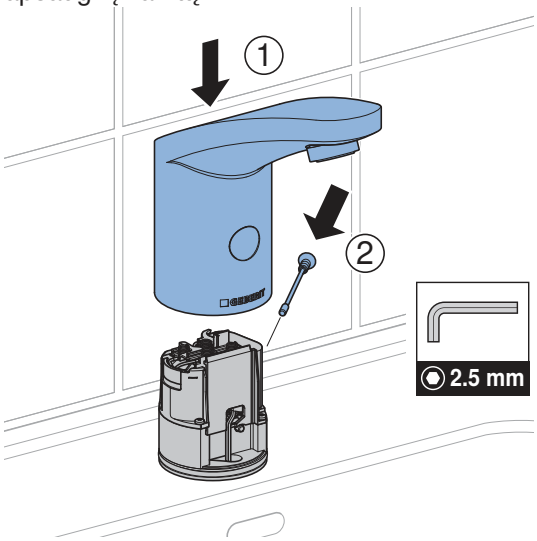

27021605762709131 © 02-2022
970.657.00.0(00)

Karšto vandens kiekio reguliavimas (maišytuvo rankena)

Galima pasirinkti 85 % (gamyklinis nustatymas) arba 95 % karšto vandens kiekį. Pasirinkus 85 % ribojamas maišytuvo rankenos reguliavimo diapazonas.

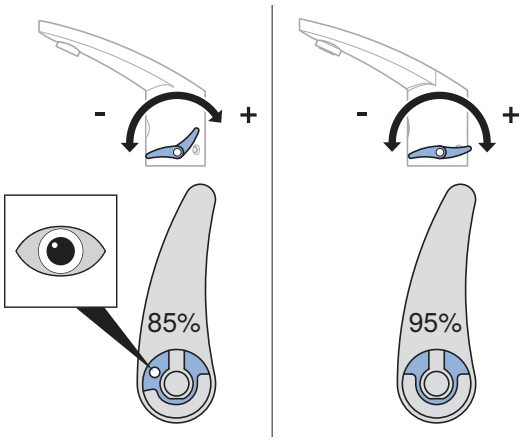

1 Išmontuokite maišytuvo rankeną.

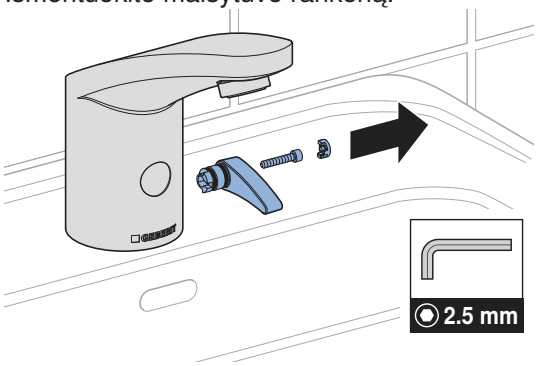

2 Replėmis išimkite šilto vandens ribotuvą iš maišytuvo rankenos ir pasukite 180° kampu. Pastumkite žiedinį sandariklį į antrą griovelį ir vėl įstatykite šilto vandens ribotuvą.

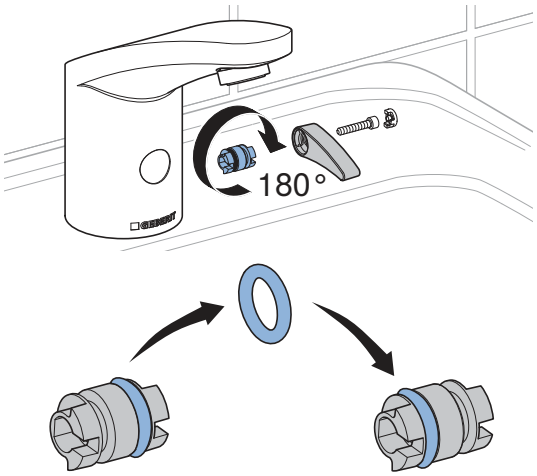

3 Sumontuokite maišytuvo rankeną.

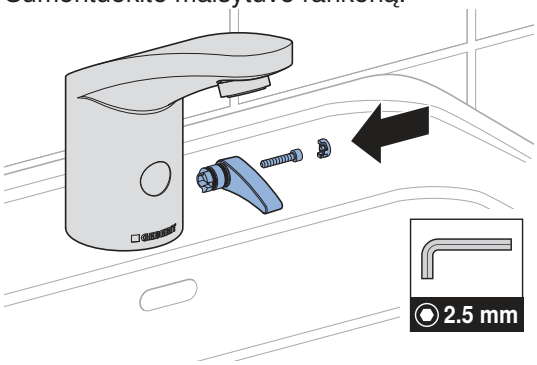

Nustatymų atlikimas

Šiuos nustatymus eksploatavimo pradžioje turi atlikti specialistai.

Visas funkcijas arba nustatymus galima atlikti Geberit programoje arba naudojant Geberit mobilųjį aptarnavimo telefoną. IR jutiklio negalima nustatyti rankiniu būdu.

Nustatymai naudojant mobilųjį Geberit aptarnavimo telefoną

Naudojant Geberit mobilųjį aptarnavimo telefoną galimos šios funkcijos ir nustatymai:

- Valdymas:
  – Vandens nuleidimas: vieno vandens nuleidimo įjungimas
  – Valymas: vandens nuleidimo įjungimo slopinimas kelioms minutėms
- Parametrų ir funkcijų nustatymas, → žr. lentelę „Nustatymai“
- Prietaiso informacijos rodymas, pvz., baterijos talpos arba aparatinės įrangos versijos, → žr. lentelę „Informacija“
- Statinių naudojimo verčių rodymas, → žr. lentelę „Informacija“

Tolesnėje lentelėje, skiltyje „Meniu punktas“ pateikti skaičiai ir sąvokos atitinka rodmenį Geberit mobiliojo aptarnavimo telefono ekrane. Daugiau informacijos pateikiama Geberit techninio aptarnavimo pulto naudojimo instrukcijoje.

Lentelė 1: Nustatymai

Meniu punktas [EN] [DE]	Aprašymas	Taikymas	Vanduo	Gamyklinis nustatymas
Komandos				
20 [Valve] [Ventil]	**Vandens nuleidimo įjungimas** Vanduo nuleidžiamas tol, kol vandens nuleidimas vėl sustabdomas (maks. 10 min).	• Magnetinio vožtuvo veikimo patikra • Norėdami išleisti stovintį vandenį (sąstingį) • Norėdami dezinfekuoti vandentiekio liniją ir maišytuvą (> 3 min esant > 70 °C temperatūrai) • Ištuštinimas prieš žiemos pradžią	Įjungta = <OK> Išjungta = <OK>	Išj.
21 [RangeTest] [TestErfas]	**Atpažinimo srities tikrinimas** Vos tik atpažinimo srityje yra objektas, ima mirksėti raudonas šviesos diodas. Nejjungiamas plovimas vandeniu. Funkcija išjungiama po 90 s.	• Jeigu sutrinka naudotojo atpažinimo procesas	Įjungta = <OK> Išjungta = <OK>	Išj.
22 [ResetSens] [ResetSens]	**Infraraudonųjų spindulių jutiklių kalibravimas** Infraraudonųjų spindulių jutikliai sukalibruojami iš naujo. Nuoroda: kalibravimo metu praustuve neturi būti rankų arba kokių nors daiktų.	• Esant atpažinimo sutrikimams • Pasikeitus aplinkai (pvz., naudojant naują praustuvą)	Paleistis = <OK>	–

27021605762709131 © 02-2022
970.657.00.0(00)

Meniu punktas [EN] [DE]	Aprašymas	Taikymas	Vanduo	Gamyklinis nustatymas
23 [FactrySet] [Werkseinst]	**Gamykliniai nustatymai** Grąžinami pradiniai gamykliniai visų funkcijų nustatymai.	• Funkcinių sutrikimų šalinimas	Paleistis = <OK>	–
24 [CleanMode] [Reinigung]	**Valymo režimo aktyvinimas** Vandens nuleidimo paleistis bus sustabdyta 10 min. Funkciją galima anksčiau sustabdyti pakartotinai užmezgus ryšį su Geberit mobiliuoju aptarnavimo telefonu.	• Maišytuvui ir praustuvui valyti, nebėgant vandeniui	Paleistis = <OK> Sustabdymas = <OK>	–
Programos				
30 [MainProgr] [Hauptmenü]	**Eksploatacinis režimas** • Normalus režimas: maišytuvas tiekia vandenį, kol objektas yra atpažinimo zonoje. Prireikus galima nustatyti delsos trukmę (43 meniu punktas). • Geriamojo vandens taupymas: maišytuvas tiekia vandenį ribotą laiką (44 meniu punktas).	• Vandens suvartojimui mažinti	[A] = normalus režimas [B] = geriamojo vandens taupymas	Normalus režimas
31 [Esaver] [E Sparen]	**Energijos taupymo režimas** Pasibaigus taikymo laikui (40 meniu punktas), sulėtėja infraraudonųjų spindulių jutiklio reakcijos greitis. Taikymo laikas pradedamas skaičiuoti nuo paskutinio naudojimo.	• Norėdami pailginti baterijos eksploatavimo trukmę	Įjungta = [ON] Išjungta = [OFF]	Išj.

27021605762709131 © 02-2022
970.657.00.0(00)

Meniu punktas [EN] [DE]	Aprašymas	Taikymas	Vanduo	Gamyklinis nustatymas
33 [IntFlush] [IntervSp]	**Vandens nuleidimas intervalais** • Valdo naudotojas: Vandens nuleidimas įjungiamas pasibaigus [vandens nuleidimo intervalui] (42 meniu punktas), o kiekvieno naudojimosi metu vandens nuleidimo intervalas bus pradedamas skaičiuoti iš naujo. Vandens nuleidimo laikas nustatomas pagal [intervalinio vandens nuleidimo laiką] (41 meniu punktas). • Valdymas pagal intervalą: Vandens nuleidimo funkcija įjungiama pasibaigus [vandens nuleidimo intervalui] (42 meniu punktas), neatsižvelgiant į naudojimų skaičių. Vandens nuleidimo laikas nustatomas pagal [intervalinio vandens nuleidimo laiką] (41 meniu punktas).	• Sifonui papildyti esant žemesniems naudojimo dažniams • Vamzdyje stovinčio vandens išplovimas (higienos funkcija: kelio užkirtimas užsistovėjimui)	[0] = išj. [1] = valdo naudotojas [2] = valdymas pagal intervalą	Valdo naudotojas
Parametrai				
40 [ESaverT] [EnerSparZ]	**Energijos taupymo režimo taikymo laikas** Jei aktyvintas energijos taupymo režimas (31 meniu punktas), pasibaigus naudojimo laikui patrumpėja infraraudonųjų jutiklių reakcijos greitis.	• Norėdami pailginti baterijos eksploatavimo trukmę	6–48 h	6 h
41 [IntFlushT] [IntervSpZ]	**Intervalinio vandens nuleidimo laikas** Funkcija aktyvinta, kai 34 meniu punkte [„Vandens nuleidimas intervalais“] pasirinkta [1] arba [2].	–	1–200 s	5 s
42 [IntervalT] [IntervalZ]	**Intervalinio vandens nuleidimo intervalas** Funkcija aktyvinta, kai 34 meniu punkte [„Vandens nuleidimas intervalais“] pasirinkta [1] arba [2].	–	1–168 h	24 h

27021605762709131 © 02-2022
970.657.00.0(00)

Meniu punktas [EN] [DE]	Aprašymas	Taikymas	Vanduo	Gamyklinis nustatymas
43 [RunOnTime] [NachlaufZ]	**Išjungimo delsos trukmė** Normalaus režimo metu (30 meniu punktas = [A]) delsos laiką maišytuvu toliau tiekiamas vanduo po to, kai objektas patraukiamas iš atpažinimo srities.	• Norėdami išvalyti priemones	0–30 s	2 s
44 [WSaverT] [TWSparenZ]	**Geriamojo vandens taupymo režimo trukmė** Pasirinkus geriamojo vandens taupymo režimą (30 meniu punktas = [B]) vanduo tiekiamas maišytuvu, kol atpažinimo srityje yra objektas, tačiau ne ilgiau nei trunka geriamojo vandens taupymo režimas.	• Vandens suvartojimui mažinti • Tam tikram vandens kiekiui tiekti	3–30 s	10 s
45 [DetectRng] [Erfassdis]	**Atpažinimo atstumo nustatymas** Galima nustatyti 5 atpažinimo atstumo lygius.	• Norėdami optimizuoti naudotojo atpažinimą	0–4 [...] [0] = trumpas atstumas [4] = ilgas atstumas	1
46 [SensorUp] [SensOben]	**Jutiklių režimas viršuje** • [Išj.]: viršutinis infraraudonųjų spindulių jutiklis išjungtas. (Vienu metu abiejų infraraudonųjų spindulių jutiklių išjungti negalima) • [Automatinis]: prireikus infraraudonųjų spindulių jutiklis automatiškai persijungia į [dinaminį] režimą. • [Dinaminis]: infraraudonųjų spindulių jutiklis reaguoja tik į judančius objektus.	• Atpažinimo patikimumui pagerinti esant trukdžius sukeliančiam išoriniam poveikiui (pvz., smarkiai atspindintiems daiktams patalpoje)	[0] = išj. [1] = automatinis [2] = dinaminis	Automatinis
47 [SensorLow] [SensUnten]	**Jutiklių režimas apačioje** • [Išj.]: apatinis infraraudonųjų spindulių jutiklis išjungtas. (Vienu metu abiejų infraraudonųjų spindulių jutiklių išjungti negalima) • [Automatinis]: prireikus infraraudonųjų spindulių jutiklis automatiškai persijungia į [dinaminį] režimą. • [Dinaminis]: infraraudonųjų spindulių jutiklis reaguoja tik į judančius objektus.	• Atpažinimo patikimumui pagerinti esant trukdžius sukeliančiam išoriniam poveikiui (pvz., smarkiai atspindintiems daiktams patalpoje)	[0] = išj. [1] = automatinis [2] = dinaminis	Automatinis

27021605762709131 © 02-2022
970.657.00.0(00)

Lentelė 2: Informacija

Meniu punktas [EN] [DE]	Aprašymas
Skaitiklis	
50 [Days?] [SumBetrT?]	**Bendras eksploatacijos dienų skaičius** Rodomas eksploatacijos dienų (pradedant nuo eksploatavimo pradžios) skaičius.
51 [Uses?] [SumBenut?]	**Bendras naudojimų skaičius** Rodomas naudojimų (pradedant nuo eksploatavimo pradžios) skaičius.
52 [IntFlush?] [SumIntSp?]	**Bendras intervalinio vandens nuleidimo skaičius** Rodomas vandens nuleidimo intervalais (pradedant nuo eksploatavimo pradžios) skaičius.
53 [↯ Days] [↯ SumBetrT]	**Bendras eksploatacijos dienų įjungus maitinimą skaičius** Rodomas eksploatacijos dienų skaičius, pradedant nuo paskutinio įjungimo.
54 [↯ Uses] [↯ SumBenut]	**Bendras naudojimų įjungus maitinimą skaičius** Rodomas naudojimų skaičius, pradedant nuo paskutinio įjungimo.
55 [↯ Flushes] [↯ SumSpül]	**Bendras intervalinio vandens nuleidimo įjungus maitinimą skaičius** Rodomas vandens nuleidimo intervalais skaičius, pradedant nuo paskutinio įjungimo.
Informacija apie prietaisą	
60 [TypeNo] [Modell-Nr]	**Gaminio numeris** Nurodo infraraudonųjų spindulių jutiklio numerį. Pavyzdys: [242251001] = 242.251.00.1
61 [SWVersion] [SWVersion]	**Aparatinės įrangos versija** Nurodo infraraudonųjų spindulių jutiklio aparatinės įrangos versiją. Pavyzdys: [0312] = 3.12 versija
62 [SerialNo] [Serien-Nr]	**Serijos numeris** Nurodo infraraudonųjų spindulių jutiklio serijos numerį. Pavyzdys: 1234567
63 [ManufDate] [ProdDatum]	**Pagaminimo data** Nurodo infraraudonųjų spindulių jutiklio pagaminimo datą. Pavyzdys: [1520] = 15/2020 kalendorinė savaitė
64 [TypePower] [Netz/Batt]	**Maitinimo rūšis** Rodo maitinimo rūšį (elektros tinklas arba baterija). Pavyzdys: [0] = baterija / [1] = elektros tinklas
65 [Battery%] [Batterie%]	**Baterija** Rodo baterijos talpą. Pavyzdys: [73] %

270216057627091 31 © 02-2022
970.657.00.0(00)

Nustatymai naudojant Geberit programą

Susiejus Geberit programą su prietaisu, galimos šios funkcijos ir nustatymai:

- Valdymas:
  – Vandens nuleidimas: Vieno vandens nuleidimo įjungimas
  – Valymas: vandens nuleidimo įjungimo slopinimas kelioms minutėms
- Parametrų ir funkcijų nustatymas, → žr. lentelę „Nustatymai“
- Prietaiso informacijos rodymas, pvz., baterijos talpos arba aparatinės įrangos versijos, → žr. lentelę „Informacija“
- Statinių naudojimo verčių rodymas, → žr. lentelę „Informacija“
- Prietaisų informacijos ir statinių verčių eksportavimas
- Klaidos pranešimų rodymas
- Aparatinės įrangos naujinimų atlikimas
- Išankstinių nustatymų įrašymas ir perkėlimas

Nustatymus galima išsaugotiGeberit programoje kaip išankstinius nustatymus ir perkelti juos į kitus įrenginius.

Lentelė 3: Nustatymai

Meniu punktas	Aprašymas	Taikymas	Vanduo	Gamyklinis nustatymas
Valdymas				
[Vandens nuleidimas]	**Vandens nuleidimo įjungimas** Vanduo nuleidžiamas tol, kol vandens nuleidimas vėl sustabdomas (maks. 10 min).	• Magnetinio vožtuvo veikimo patikra • Norėdami išleisti stovintį vandenį (sąstingį) • Norėdami dezinfekuoti vandentiekio liniją ir praustuvų maišytuvą (> 3 min esant > 70 °C temperatūrai) • Ištuštinimas prieš žiemos pradžią	įj. / išj.	–
[Valymas]	**Valymo režimo aktyvinimas** [Vandens nuleidimas bus sustabdytas valymo laikui].	• Praustuvų maišytuvui ir praustuvui valyti, nebėgant vandeniui	įj. / išj.	–
	[Valymo laikas]	–	1–20 min	10 min

Meniu punktas	Aprašymas	Taikymas	Vanduo	Gamyklinis nustatymas
Prietaiso nustatymai				
[Vandens nuleidimas intervalais]	**Vandens nuleidimas intervalais** • Valdo naudotojas: Vandens nuleidimas įjungiamas pasibaigus [vandens nuleidimo intervalui], o kiekvieno naudojimosi metu vandens nuleidimo intervalas bus pradedamas skaičiuoti iš naujo. vandens nuleidimo laikas nustatomas per [vandens nuleidimo laiką]. • Valdymas pagal intervalą: vandens nuleidimo funkcija įjungiama pasibaigus [vandens nuleidimo intervalui], neatsižvelgiant į naudojimų skaičių. vandens nuleidimo laikas nustatomas per [vandens nuleidimo laiką]. • Diferencialo plovimas: Vandens nuleidimo funkcija įjungiama pasibaigus [vandens nuleidimo intervalui], neatsižvelgiant į naudojimų skaičių. Jei praplovimai jau buvo atlikti per [praplovimo intervalą], praplaunamas tik skirtumas iki [praplovimo laiko].	• Sifonui papildyti esant žemesniems naudojimo dažniams • Vamzdyje stovinčio vandens išplovimas (higienos funkcija: kelio užkirtimas užsistovėjimui)	[Iš], [valdo naudotojas], [valdymas pagal intervalą], [diferencialo plovimas]	[Valdo naudotojas]
	[Vandens nuleidimo laikas]	–	1–200 s	5 s
	[Vandens nuleidimo intervalas]	–	1–168 h	24 h
[Veikimo režimas]	**Veikimo režimo nustatymas** • Normalus režimas: praustuvų maišytuvas tiekia vandenį, kol objektas yra atpažinimo zonoje. Prireikus galima nustatyti [delsos trukmę]. • Geriamojo vandens taupymas: Praustuvų maišytuvas tiekia vandenį, kol objektas yra atpažinimo srityje, tačiau ne ilgiau, nei [maks. vandens nuleidimo laikas].	• Vandens suvartojimui mažinti	[Normalus režimas] arba [geriamojo vandens taupymo režimas]	[Normalus režimas]
	[Delsos trukmė]	–	0–30 s	2 s
	[Maks. vandens nuleidimo laikas]	–	3–30 s	10 s

27021605762709131 © 02-2022
970.657.00.0(00)

Meniu punktas	Aprašymas	Taikymas	Vanduo	Gamyklinis nustatymas
[Atpažinimo sritis]	**Atpažinimo srities tikrinimas** Rodo, kada jutiklis atpažįsta naudojimą. Esant registracijos trikčių arba pasikeitus aplinkai jutiklį galima kalibruoti iš naujo. Čia aplinka matuojama iš naujo.	• Jeigu sutrinka naudotojo atpažinimo funkcija	Automatinis	–
	[Atpažinimo sritis]	• Norėdami optimizuoti naudotojo atpažinimo funkciją	Atstumas: nuo trumpo iki ilgo [0–4]	Vidutinis atstumas [1]
	[Jutiklio kalibravimas iš naujo] Nuoroda: kalibravimo metu praustuve neturi būti rankų arba kokių nors daiktų.	• Esant atpažinimo sutrikimams • Pasikeitus aplinkai (pvz., naudojant naują praustuvą)	[Kalibravimo paleidimas]	–
[Jutiklių režimas viršuje]	**Jutiklių režimo viršuje aktyvinimas** • [Išj.]: viršutinis infraraudonųjų spindulių jutiklis išjungtas. (Vienu metu abiejų infraraudonųjų spindulių jutiklių išjungti negalima) • [Automatinis]: prireikus infraraudonųjų spindulių jutiklis automatiškai persijungia į [dinaminį] režimą. • [Dinaminis]: infraraudonųjų spindulių jutiklis reaguoja tik į judančius objektus.	• Atpažinimo patikimumui pagerinti esant trukdžius sukeliančiam išoriniam poveikiui (pvz., smarkiai atspindintiems daiktams patalpoje)	[Išj.], [automatinis], [dinaminis]	[Automatinis]
[Jutiklių režimas apačioje]	**Jutiklių režimo apačioje aktyvinimas** • [Išj.]: apatinis infraraudonųjų spindulių jutiklis išjungtas. (Vienu metu abiejų infraraudonųjų spindulių jutiklių išjungti negalima) • [Automatinis]: prireikus infraraudonųjų spindulių jutiklis automatiškai persijungia į [dinaminį] režimą. • [Dinaminis]: infraraudonųjų spindulių jutiklis reaguoja tik į judančius objektus.	• Atpažinimo patikimumui pagerinti esant trukdžius sukeliančiam išoriniam poveikiui (pvz., smarkiai atspindintiems daiktams patalpoje)	[Išj.], [automatinis], [dinaminis]	[Automatinis]
[Energijos taupymas]	**Energijos taupymo režimo aktyvinimas** Pasibaigus [taikymo laikui], sulėtėja infraraudonųjų spindulių jutiklio reakcijos greitis. [Taikymo laikas] pradedamas skaičiuoti nuo paskutinio naudojimo.	• Norėdami pailginti baterijos eksploatavimo trukmę	įj. / išj.	Išj.
	[Naudojimo laikas]	–	6–48 h	6 h

270216057627091 31 © 02-2022
970.657.00.0(00)

Meniu punktas	Aprašymas	Taikymas	Vanduo	Gamyklinis nustatymas
[Debitas]	**Debitas** Kad galima būtų apskaičiuoti vandens sunaudojimą, reikia nurodyti debitą nuleidžiant vandenį. Srauto tūrį nustato srovės reguliatorius. Keičiant purkštuko valdiklį, reikia sureguliuoti tūrio srautą.	• Apskaičiuojant vandens suvartojimą statistikos funkcijai	1,3 l/min. 1,9 l/min. 3,8 l/min. 6 l/min. 0,5-7 l/min. (apibrėžia naudotojas)	6 l/min.
[Išsaugoti kaip išankstinį nustatymą]	**Išankstiniai nustatymai** Naujausi nustatymai įrašomi programoje ir juos galima perkelti į kitus prietaisus.	• Kelių prietaisų eksploatavimo pradžiai vienodais nustatymais	–	–
[Gamykliniai nustatymai]	**Gamykliniai nustatymai** Grąžinami pradiniai gamykliniai visų funkcijų nustatymai.	• Funkcinių sutrikimų šalinimas	–	–

Lentelė 4: Informacija

Meniu punktas Geberit programoje	Aprašymas
[Vardas] ir [slaptažodis]	Kiekvienam prietaisui galima suteikti pavadinimą ir slaptažodį.
Informacija	
[Gaminio numeris]	Nurodo praustuvų maišytuvo gaminio numerį.
[Aparatinės įrangos versija]	Nurodo infraraudonųjų spindulių jutiklio aparatinės įrangos versiją.
[Serijos numeris]	Nurodo infraraudonųjų spindulių jutiklio serijos numerį.
[Pagaminimo data]	Nurodo infraraudonųjų spindulių jutiklio pagaminimo datą.
[Maitinimo rūšis]	Rodo maitinimo rūšį (maitinamas iš tinklo arba baterija).
Statistika	
[Statistika]	Rodo įvairią informaciją, pvz., naudojimų skaičių arba vandens suvartojimą per norimą laikotarpį.
Skaitiklis	
[Eksploatacijos dienų iš viso]	Rodomas eksploatacijos dienų, pradedant nuo eksploatavimo pradžios skaičius.
[Eksploatacijos dienos po paskutinio Power-On]	Rodomas eksploatacijos dienų skaičius, pradedant nuo paskutinio įjungimo.
[Naudojimų iš viso]	Rodomas naudojimų, pradedant nuo eksploatavimo pradžios, skaičius.
[Naudojimų skaičius po paskutinio maitinimo įjungimo]	Rodomas naudojimų skaičius, pradedant nuo paskutinio įjungimo.
[Vandens nuleidimų iš viso]	Rodomas vandens tiekimų, pradedant nuo eksploatavimo pradžios, skaičius.
[Vandens nuleidimų skaičius po paskutinio maitinimo įjungimo]	Rodomas vandens tiekimų skaičius, pradedant nuo paskutinio įjungimo.
[Vandens nuleidimų intervalais iš viso]	Rodomas vandens nuleidimo intervalais, pradedant nuo eksploatavimo pradžios,skaičius.
[Vandens nuleidimų intervalais skaičius po paskutinio maitinimo įjungimo]	Rodomas vandens nuleidimo intervalais skaičius, pradedant nuo paskutinio įjungimo.

27021605762709131 © 02-2022
970.657.00.0(00)

Šalinimas

Komponentai

Šis gaminys atitinka direktyvos 2011/65/ES (dėl tam tikrų pavojingų medžiagų naudojimo elektros ir elektroninėje įrangoje apribojimo) reikalavimus.

Senų elektros ir elektroninių prietaisų šalinimas



Perbrauktos šiukšliadėžės su ratukais simbolis reiškia, kad elektros ir elektroninių atliekų negalima išmesti kartu su likusiomis atliekomis; jos turi būti šalinamos atskirai. Galutiniai naudotojai yra teisiškai įpareigoti grąžinti senus prietaisus valstybinėms atliekų šalinimo institucijoms, platintojams arba Geberit. Daugelis elektros ir elektroninių prietaisų platintojų privalo nemokamai priimti senus elektros ir elektroninius prietaisus. Dėl grąžinimo Geberit kreipkitės į atsakingą pardavimo ar aptarnavimo įmonę.

Panaudotas baterijas ir akumuliatorius, kurie neįdėti į seną prietaisą, taip pat lempas, kurias galima išimti iš seno prietaiso jo nesunaikinant, būtina išimti iš seno prietaiso prieš atiduodant jį į šalinimo punktą.

Jei sename prietaise saugomi asmens duomenys, galutiniai naudotojai patys atsako už jų ištrynimą prieš perduodant prietaisą šalinimo punktui.

Безопасност

За този документ

Настоящият документ се прилага при съобразена с техническите правила поддръжка и ремонт на следните продукти:

- Geberit смесител за мивка клас 185, мрежово захранване или захранване с батерии
- Geberit смесител за мивка клас 186, мрежово захранване или захранване с батерии

Настоящият документ се прилага за изпълнението на тези смесители за мивка с Bluetooth® интерфейс. Тези смесители за мивка са обозначени върху фирмената табелка с „IWT-07-A“ и лого на Geberit Connect.

Потребителска група

Този продукт трябва да се обслужва и ремонтира само от технически експерти. Техническият експерт е лице, което, благодарение на професионалното си образование, обучение и/или опит, е в състояние да идентифицира рисковете и да избягва опасностите, които могат да възникнат при употребата на продукта.

Употреба по предназначение

Смесителите за мивка на Geberit тип 185 и тип 186 са предназначени за приемане на вода от тръбопровод. Всяка друга употреба не се счита за употреба по предназначение. Geberit не поема материална отговорност за последиците от употреба не по предназначение.

Разяснение на предупрежденията

Предупрежденията са поставени на мястото, на което може да възникне опасността.

Предупрежденията са структурирани, както следва:

ПРЕДУПРЕЖДЕНИЕ
Вид и източник на опасността
Възможни последици при пренебрегване на опасността.

► Мерки за избягване на опасността.

Използват се посочените по-долу сигнални думи, за да се насочи вниманието към наличие на остатъчни рискове, описани в предупреждения, и към важна информация.

Символ	Сигнална дума и значение
⚠	**ВНИМАНИЕ** Тази сигнална дума обозначава опасност с ниска степен на риск, която може да доведе до незначително или средно по тежест нараняване, ако не бъде избегната.
ℹ	Обозначено само със символ. Показва важна информация

270216057627091 31 © 02-2022
970.657.00.0(00)

Инструкции за безопасност

Неквалифицирани дейности по поддръжката или ремонти могат да причинят повреди или функционални неизправности.

- При ремонт употребявайте само оригинални резервни части.
- Не извършвайте изменения или допълнителни инсталации по продукта.

Описание на продукта

Конструкция

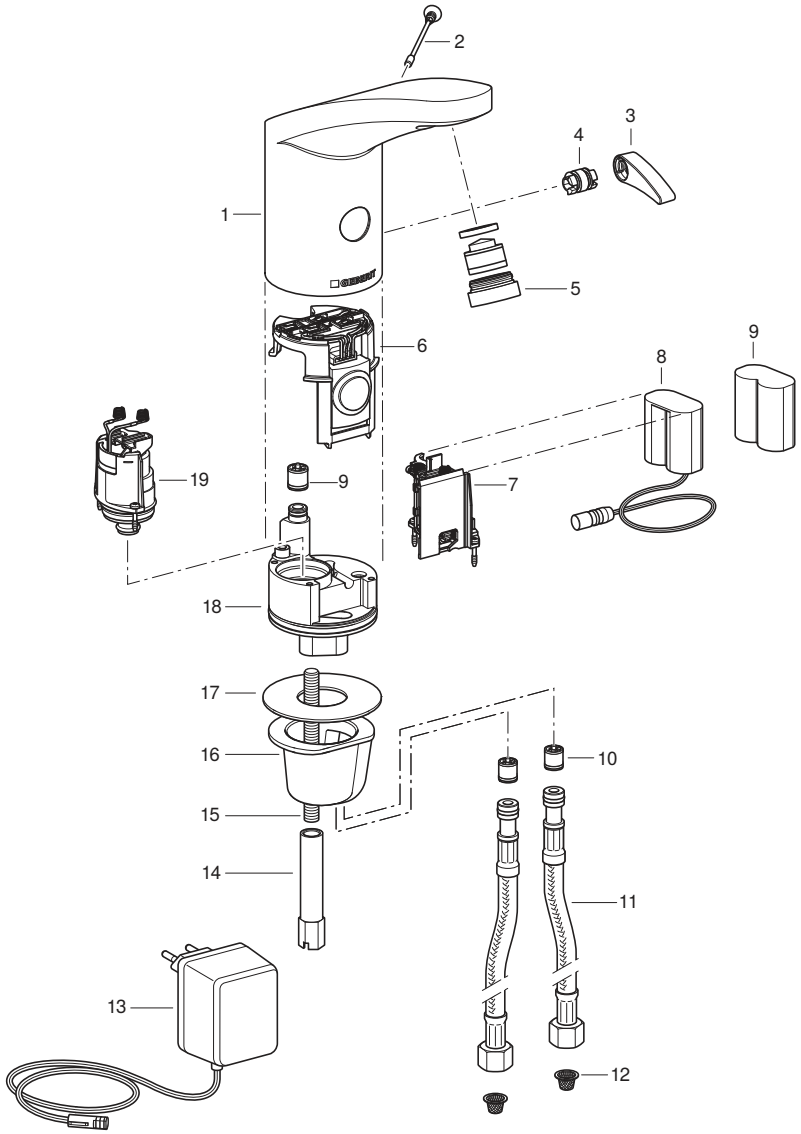

1	Арматурно тяло	11	Усилена мека връзка
2	Затварящ винт	12	Филтър
3	Ръкохватка на смесителя	13	Мрежов адаптер (мрежово захранване)
4	Ограничител на топлата вода	14	Надлъжна гайка
5	Аератор на смесителя	15	Шпилка
6	Инфрачервен сензор	16	Фиксаторна втулка
7	Отделение за батерии	17	Плоско уплътнение
8	Захранващ адаптер (мрежово захранване)	18	Смесителен блок
9	Батерия (захранване с батерии)	19	Соленоиден клапан
10	Възвратен клапан		

27021605762709131 © 02-2022
970.657.00.0(00)

Технически данни

	Мрежово захранване	Експлоатация с батерии[1)]
Номинално напрежение	230 V AC	–
Честота	50 Hz	–
Работно напрежение	12 V AC	6 V DC
Тип батерия	–	CR-P2 (6 V)
Работно налягане	0,5 – 8 bar	0,5–8 bar
Околна температура	1 – 40 °C	
Максимална температура на водата	60 °C	
Максимална температура на водата краткотрайно	90 °C	
Дебит при 3 bar[2)]	6 l/min	
Радиотехнология	Bluetooth® Low Energy[3)]	
Честотен обхват	2400 – 2483,5 MHz	
Максимална изходна мощност	4 dBm	

1) Животът на батерията достига до около 200 000 задействания.

2) Като аксесоари са налични аератори на смесителя с ограничение на дебита от 1,3 л/мин, 1,9 л/мин или 3,8 л/мин.

3) Марката Bluetooth® и нейните лога са собственост на Bluetooth SIG, Inc. и се използват от Geberit с лиценз.

Опростена декларация за съответствие на ЕС

С настоящото Geberit nternational AG декларира, че типът радиосъоръжение Geberit на смесители за мивка тип 185 и тип 186 с експлоатация чрез мрежа, батерия или генератор са в съответствие с Директива 2014/53/ЕС.

Пълният текст на Декларацията за съответствие на ЕС може да се намери на следния интернет адрес: https://doc.geberit.com/970893000.pdf

Функциониране

Приложения Geberit

За обслужване, настройки и поддръжка са на разположение различни приложения Geberit. Приложенията комуникират с уреда чрез Bluetooth® интерфейс.

Приложенията Geberit са налични безплатно за смартфони с Android и iOS в съответния магазин за приложения.

Установяване на връзка с уреда

► Сканирайте QR кода и следвайте инструкциите на целевата страница.

Geberit Apps

https://gbrt.io/dsvFD00

Ръчни настройки на инфрачервения сензор

При уреди с Bluetooth® интерфейс не може да се правят ръчни настройки чрез инфрачервения сензор. Всички настройки се извършват чрез приложението Geberit.

27021605762709131 © 02-2022
970.657.00.0(00)

Отстраняване на неизправности

Неизправност	Причина	Отстраняване
Твърде слаба водна струя	Аераторът на смесителя е замърсен	► Почистете аератора на смесителя. → Вижте ръководството за експлоатация.
	Филтърът е замърсен	► Почистване на филтъра. → Вижте „Почистване на филтъра (електрическа мрежа/батерия)“, страница 448.
	Налягането във водопроводната мрежа е твърде слабо	► Проверете налягането във водопроводната мрежа (0,5 – 8 bar).
Няма задействане на промиване	Налягането във водопроводната мрежа е твърде слабо	► Проверете налягането във водопроводната мрежа (0,5 – 8 bar).
	Проблем със захранването	► Проверете електрическото захранване.
	Захранването е дефектно	► Сменете захранващия блок.
	Кабелът между захранващия блок и мрежовия адаптер е прекъснат	► Проверете кабелната връзка.
	Батериите са изтощени	► Сменете батерията. → Вижте „Смяна на батериите“, страница 449.
	Полюсите или контактите на батерията са корозирали	► Почистете контактите или сменете батерията. → Вижте „Смяна на батериите“, страница 449.
	Батерията е поставена неправилно	► Поставете батерията правилно.
	Аераторът на смесителя е замърсен или запушен	► Почистете аератора на смесителя. → Вижте ръководството за експлоатация.
	Филтърът е замърсен или запушен	► Почистване на филтъра. → Вижте „Почистване на филтъра (електрическа мрежа/батерия)“, страница 448.
	Предпазният винт липсва или е дефектен	► Използвайте затварящ винт или сменете.
	Автоматичният смесител е в режим на работа „почистване“	► Изчакайте да свърши режимът „почистване“ (около 10 мин).
	Дължина на обхват неправилно настроена	► Оптимизиране на дължината на обхват. → Вижте „Прилагане на настройки“, страница 452.
	Инфрачервеното прозорче е надраскано или замърсено	► Почистете инфрачервеното прозорче или сменете инфрачервения сензор.
	Инфрачервеният сензор е дефектен или контактите са замърсени	► Почистете контактите или сменете инфрачервения сензор.
	Соленоидният клапан е дефектен или контактите са замърсени	► Почистете контактите или сменете соленоидния клапан.

Неизправност	Причина	Отстраняване
Водата тече постоянно	Налягането във водопроводната мрежа е твърде високо	► Проверете налягането във водопроводната мрежа (0,5 – 8 bar).
	Инфрачервеният сензор е дефектен	► Сменете инфрачервения сензор.
	Неправилен режим на сензора	► Коригирайте настройките на сензора.→ Вижте „Прилагане на настройки“, страница 452.
	Соленоидният клапан е дефектен	► Сменете соленоидния клапан.
	Смущаващи обекти в обхвата на сензора	► Отстранете обектите от обхвата на сензора. ► Калибрирайте отново инфрачервения сензор. → Вижте „Прилагане на настройки“, страница 452.
Водата тече постоянно и спира, когато се появи обект в обхвата на сензора	Пружинните контакти между инфрачервения сензор и соленоидния клапан са с разменени полюси	► Проверете куплунгите.
Водата тече не както трябва – прекалено рано или твърде късно	Замърсено или мокро инфрачервено прозорче	► Почистете или изсушете инфрачервеното прозорче.
	Надраскано инфрачервено прозорче	► Почистете инфрачервеното прозорче или сменете инфрачервения сензор.
	Дължина на обхват неправилно настроена	► Оптимизиране на дължината на обхват. → Вижте „Прилагане на настройки“, страница 452.
	Действието на инфрачервения сензор се смущава от влияния в помещението (огледало, метални повърхности, стъклени мивки и др.)	► Калибрирайте отново инфрачервения сензор. → Вижте „Прилагане на настройки“, страница 452.
Водата тече, въпреки че предпазният винт е отстранен	Инфрачервеният сензор е дефектен	► Сменете инфрачервения сензор.
Тече вода от тялото на смесителя	Дефектни уплътнения	► Проверете водните съединения и сменете уплътненията.
	Соленоидният клапан не се затваря правилно	► Почистете или сменете соленоидния клапан.

27021605762709131 © 02-2022
970.657.00.0(00)

Неизправност	Причина	Отстраняване
Температурата на водата не може да се настрои	Температурата на водата е твърде висока или твърде ниска	► Отворете ъгловите клапани докрай. ► Проверете разликата в налягането на тръбопроводите за топла и студена вода (макс. 1,5 bar) ► Проверете температурите на водата във водопроводите.
	Филтърът е замърсен	► Почистване на филтъра. → Вижте „Почистване на филтъра (електрическа мрежа/батерия)“, страница 448.
	Възвратният клапан в корпуса на смесителя е блокиран	► Отстранете блокирането или сменете възвратния клапан.
	Армираните маркучи за топла и студена вода са сменени	► Свържете правилно армираните маркучи.
Червеният светодиод мига 6 пъти след задействане на промиване	Батерията е почти изтощена	► Сменете батерията. → Вижте „Смяна на батериите“, страница 449.
Червеният светодиод мига постоянно, няма задействане на промиването	Батерията е изтощена	► Сменете батерията. → Вижте „Смяна на батериите“, страница 449.

27021605762709131 © 02-2022
970.657.00.0(00)

Ремонт

Ремонт от оператор

Операторът може да изпълнява следните сервизни дейности. → Вижте Ръководство за потребителя 970.656.00.0.

- Активирайте режима на почистване с приложението Geberit
- Активирайте продължителното промиване с приложението Geberit
- Почистване на тялото на смесителя
- Почистване на аератора на смесителя
- Настройте температурата на водата
- Почистване на филтъра

Ремонт от технически експерт

Сервизните дейности, посочени в следващите глави, трябва да се изпълняват само от технически експерт.

Интервали на поддръжка

Следните дейности трябва да бъдат извършвани при необходимост или най-късно на посочените интервали.

Дейност	Интервал
Почистване на тялото на смесителя	Ежеседмично, от оператора
Почистване на аератора на смесителя	Ежемесечно, от оператора
Почистване на филтъра	Ежегодно, от оператор или експерт
Смяна на батерията	След ок. 200 000 промивания, от експерт
Настройка на температурата на водата (при изпълнение със смесител без ръкохватка)	При необходимост, от експерт
Пренастройване на дела топла вода	При необходимост, от експерт

Почистване на филтъра (електрическа мрежа/батерия)

1 Затворете ъгловите спирателни кранове.

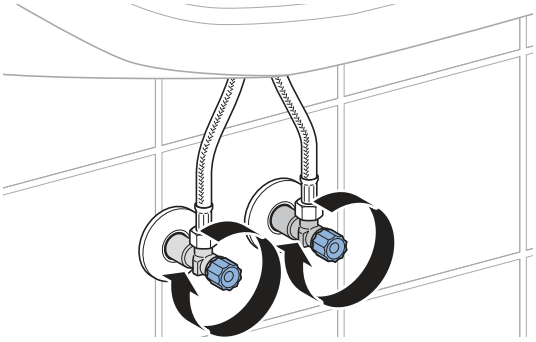

2 Развийте усилените меки връзки.

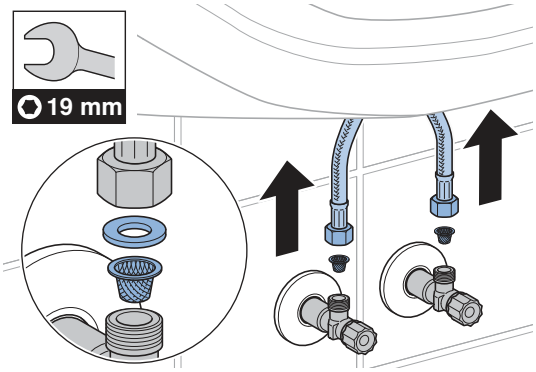

3 Почистване на филтъра.

4 Свържете отново усилените меки връзки.

5 Отворете ъгловите спирателни кранове.

27021605762709131 © 02-2022
970.657.00.0(00)

Смяна на батериите

При смесители Geberit със захранване с батерии, батериите се изтощават след около 200 000 задействания. Премигването на червения светодиод в прозореца на сензора показва, че батерията е почти изтощена.

Условие

– Резервната батерия е готова (6 V литиева батерия CR-P2).

– В мивката не се намират никакви предмети.

ВНИМАНИЕ

Опасност от изгаряне

Свързването накъсо на пружинни контакти или контактите на батерията може да доведе до изгаряния или материални щети.

► Преместваите тялото на автоматичния смесител само в предвидената позиция на смесителния блок.

► Поставяйте батерията само върху контактите в леглото на батерията.

1 Демонтиране на ръкохватката на смесителя.

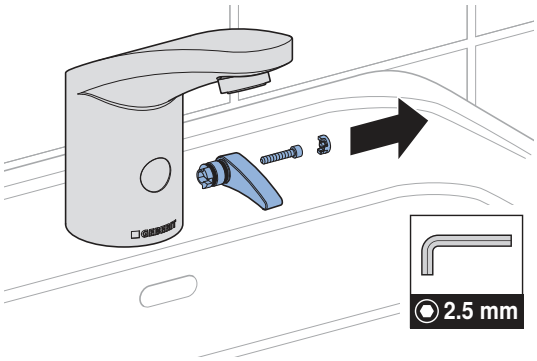

2 Демонтиране на корпуса на смесителя.

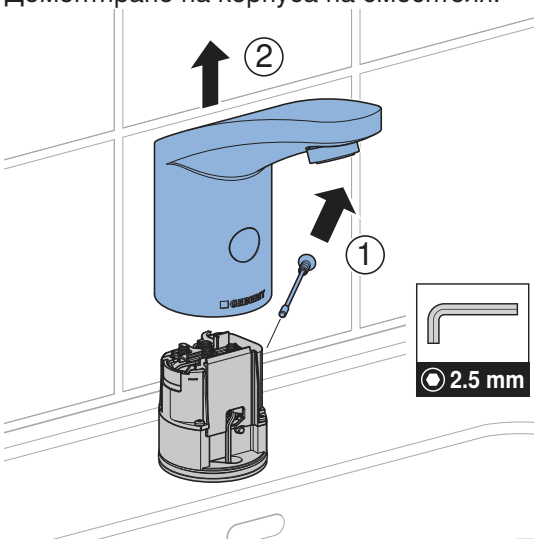

3 Извадете употребяваните батерии и я изхвърлете на подходящо за целта място.

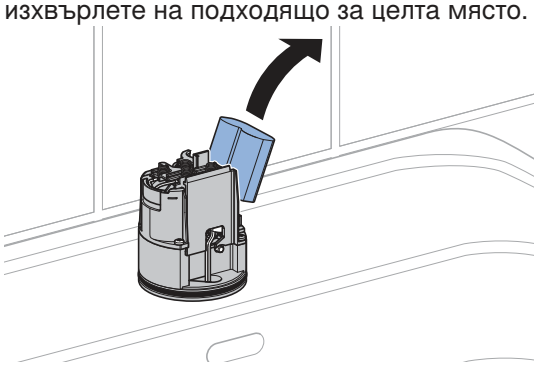

4 Поставете нови батерии.

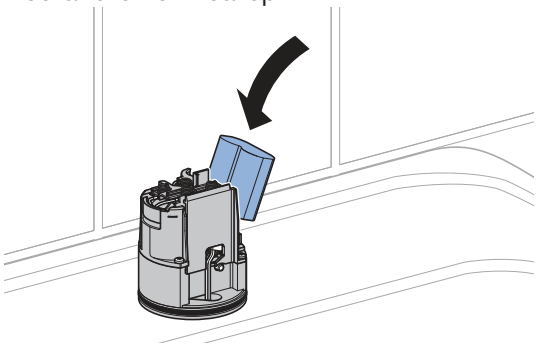

✓ Светодиодът светва за 1 секунда.

5 Сглобете всички части в обратна последователност.

6 За да извършите функционален тест, задръжте ръката си под смесителя.

Настройка на температурата на водата (с миксер, без дръжка)

ВНИМАНИЕ

Опасност от изгаряне

Свързването накъсо на пружинни контакти или контактите на батерията може да доведе до изгаряния или материални щети.

- ► Преместваите тялото на автоматичния смесител само в предвидената позиция на смесителния блок.
- ► Поставяйте батерията само върху контактите в леглото на батерията.

1 Развийте затварящия винт и демонтирайте корпуса на смесителя.

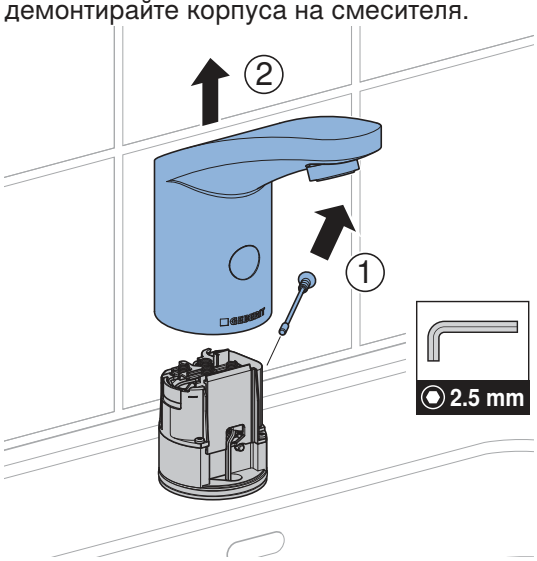

✓ При демонтиран затварящ винт задействането на промиване се потиска.

2 Настройте температурата на водата.

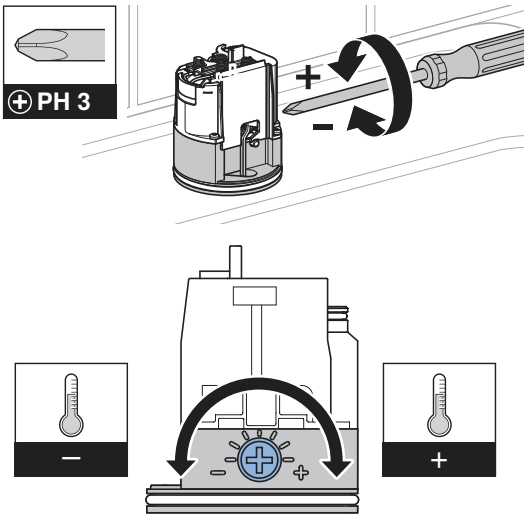

3 Монтирайте корпуса на смесителя и завийте затварящия винт.

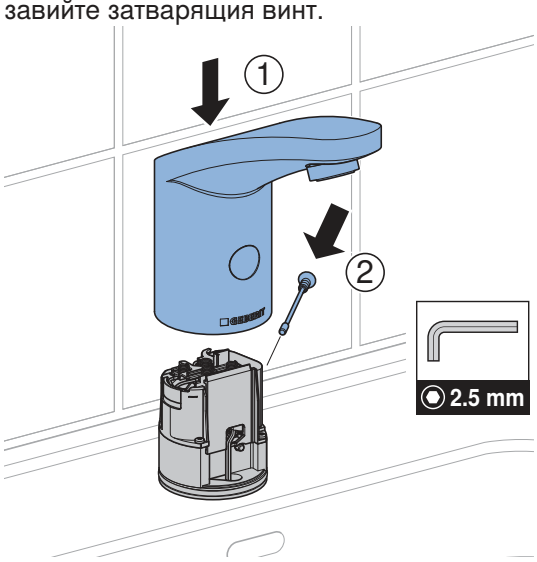

27021605762709131 © 02-2022
970.657.00.0(00)

Пренастройване на дела топла вода (с ръкохватка на смесителя)

Делът на топла вода може да бъде настроен по избор на 85% (фабрична настройка) или на 95%. При 85% диапазонът на регулиране на ръкохватката на смесителя е ограничен.

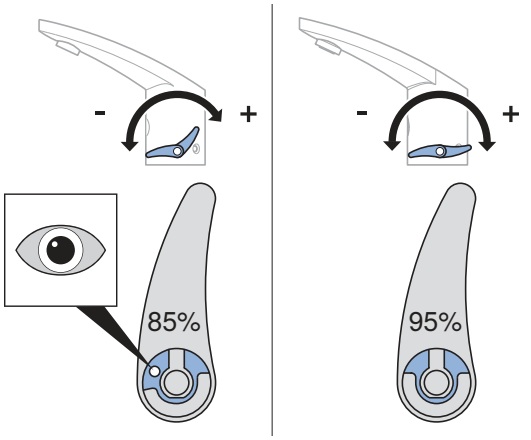

1 Демонтирайте ръкохватката на смесителя.

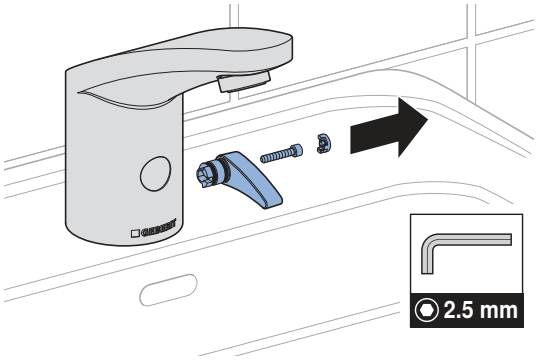

2 Свалете ограничителя на топлата вода от ръкохватката на смесителя и го завъртете на 180°. Преместете O-пръстена във втория жлеб и поставете обратно ограничителя на топлата вода.

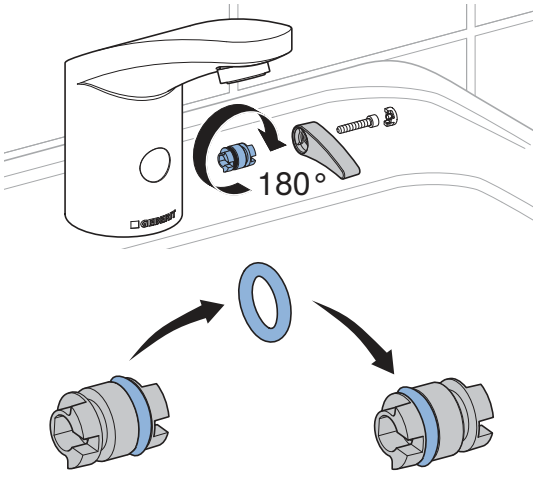

3 Монтирайте ръкохватката на смесителя.

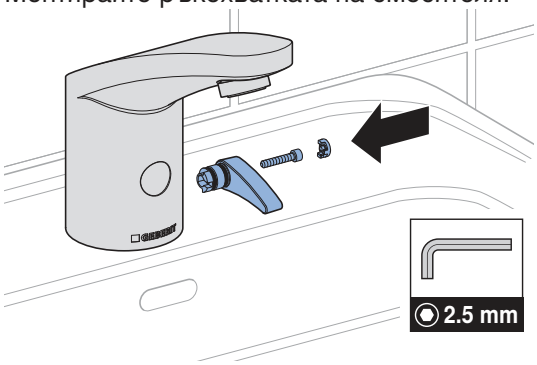

Прилагане на настройки

Тези настройки трябва да се направят при пускането в употреба от технически експерт.

Всички функции или настройки може да се извършват с приложението Geberit или сервизното дистанционно управление Geberit. Ръчните настройки чрез инфрачервения сензор не са възможни.

Настройки със сервизно дистанционно управление Geberit

Със сервизното дистанционно управление Geberit са на разположение следните функции и настройки:

- Операция:
  – Промиване: Задействане и промиване
  – Почистване: Забавяне на задействането на промиването с няколко минути
- Настройка на параметри и функции → вижте таблица „Настройки“
- Показване на информация за уреда, като например капацитет на батерията или версия на фърмуера → вижте таблица „Информация“
- Показване на статистически данни за използването → вижте таблица „Информация“

В следната таблица номерата и понятията в колона „Меню“ отговарят на показанието върху сервизното дистанционно управление Geberit. Повече информация в тази връзка има на разположение в ръководството за експлоатация на сервизното дистанционно управление Geberit.

Таблица 1: Настройки

Меню [EN] [DE]	Описание	Приложение	Диапазон	Фабрична настройка
Команди				
20 [Valve] [Ventil]	**Задействане на промиването** Промива, докато промиването не бъде спряно отново (максимум 10 мин).	• За функционален тест на соленоидния клапан • За изтичане на застояла вода (при застоялост) • За дезинфекциране на водопроводния щранг и смесителя за мивка (> 3 мин при > 70 °C) • За изпразване с цел зазимяване	Вкл. = <OK> Изкл. = <OK>	Изкл.
21 [RangeTest] [TestErfas]	**Проверка на обхвата** Докато в обхвата все още се намира обект, червеният светодиод мига. Не се задейства промиване. Функцията се деактивира след 90 сек.	• При проблеми с разпознаването на потребител	Вкл. = <OK> Изкл. = <OK>	Изкл.

270216057627091 31 © 02-2022
970.657.00.0(00)

Меню [EN] [DE]	Описание	Приложение	Диапазон	Фабрична настройка
22 [ResetSens] [ResetSens]	**Калибриране на инфрачервените сензори** Инфрачервените сензори се калибрират отново. Указание: По време на калибрирането в мивката не трябва да има ръце или предмети.	• При проблеми със задействането на сензора • При променено обкръжение (напр. нова мивка)	Старт = <OK>	–
23 [FactrySet] [Werkseinst]	**Фабрични настройки** Всички функции се пренастройват обратно на фабрична настройка.	• За отстраняване на неизправности на функционирането	Старт = <OK>	–
24 [CleanMode] [Reinigung]	**Активиране на режим на почистване** Задействането на промиването се отлага за 10 мин. Функцията може да бъде спряна предварително чрез повторно свързване със сервизното дистанционно управление Geberit.	• За почистване на смесителя и мивката, без да тече вода	Старт = <OK> Спиране = <OK>	–
Програми				
30 [MainProgr] [Hauptmenü]	**Режим на работа** • Нормален режим: Смесителят за мивка промива, докато в обхвата на сензора се намира обект. При необходимост може да се настрои време на закъснение (меню 43). • Икономайзер на водата: Смесителят за мивка промива с ограничено време (меню 44).	• За намаляване на консумацията на вода	[A] = нормален режим [B] = икономайзер на водата	Нормален режим
31 [Esaver] [E Sparen]	**Икономичен режим** След изтичане на времето (меню 40) на включване скоростта на реакция на инфрачервения сензор се забавя. Времето за използване започва след последното използване.	• За удължаване на живота на батерията	Вкл. = [ON] Изкл. = [OFF]	Изкл.

27021605762709131 © 02-2022
970.657.00.0(00)

Меню [EN] [DE]	Описание	Приложение	Диапазон	Фабрична настройка
33 [IntFlush] [IntervSp]	**Периодично промиване** • Управление от потребител: Промиване се задейства след изтичане на [интервала на промиване] (точка от менюто 42), при което интервалът на промиване се стартира отново при всяко използване. Времето за промиване се определя от стойността за [време за промиване на периодично промиване] (точка от менюто 41). • Управление с интервал: Промиване се задейства след изтичане на [интервала за промиване] (точка от менюто 42), независимо от използванията. Времето за промиване се определя от стойността за [време за промиване на периодично промиване] (точка от менюто 41).	• За допълване на сифона при ниски честоти на използване • За оттичане на застояла вода в тръбопровода (хигиенична функция, предотвратяване на застоялост)	[0] = изкл. [1] = управление от потребител [2] = управление с интервал	Управление от потребител
Параметри				
40 [ESaverT] [EnerSparZ]	**Време на употреба пестене на енергия** Ако е активиран икономичен режим (меню 31), след изтичане на времето на употреба скоростта на реакция на инфрачервения сензор се забавя.	• За удължаване на живота на батерията	6 – 48 ч	6 ч
41 [IntFlushT] [IntervSpZ]	**Време за промиване на периодично промиване** Параметърът е активен, ако меню 34 [Периодично промиване] е на [1] или [2].	–	1 – 200 сек	5 сек
42 [IntervalT] [IntervalZ]	**Интервал на промиване на периодично промиване** Параметърът е активен, ако меню 34 [Периодично промиване] е на [1] или [2].	–	1 – 168 ч	24 ч

27021605762709131 © 02-2022
970.657.00.0(00)

Меню [EN] [DE]	Описание	Приложение	Диапазон	Фабрична настройка
43 [RunOnTime] [NachlaufZ]	**Време на закъснение** В нормален режим на работа (меню 30 = [A]) смесителят за мивка промива за времето за закъснение, след като обектът е напуснал обхвата.	• За почистване на принадлежностите	0 – 30 сек	2 сек
44 [WSaverT] [TWSparenZ]	**Време на работа на икономайзер на водата** В режим „Икономайзер на водата“ (меню 30 = [B]) смесителят промива, докато обект се намира в обхват, но не по-дълго от времето на работа на икономайзера на водата.	• За намаляване на консумацията на вода • За отвеждане на определено количество вода	3 – 30 сек	10 сек
45 [DetectRng] [Erfassdis]	**Настройка на обхвата** Дължината на обхват може да се настройва в 5 степени.	• За оптимизиране на разпознаването на потребител	0–4 [...] [0] = малко разстояние [4] = голямо разстояние	1
46 [SensorUp] [SensOben]	**Работа на сензора горе** • [Изкл.]: Горният инфрачервен сензор е изключен. (Не може едновременно да бъдат изключени и двата инфрачервени сензора.) • [Авто]: При необходимост инфрачервеният сензор автоматично превключва на режим [Динамичен]. • [Динамичен]: Инфрачервеният сензор реагира само на движещи се обекти.	• За подобряване на сигурността на засичане, ако има външни смущения (например силно отразяващи предмети в помещението)	[0] = изкл. [1] = авто [2] = динамичен	Авто
47 [SensorLow] [SensUnten]	**Работа на сензора долу** • [Изкл.]: Долният инфрачервен сензор е изключен. (Не може едновременно да бъдат изключени и двата инфрачервени сензора.) • [Авто]: При необходимост инфрачервеният сензор автоматично превключва на режим [Динамичен]. • [Динамичен]: Инфрачервеният сензор реагира само на движещи се обекти.	• За подобряване на сигурността на засичане, ако има външни смущения (например силно отразяващи предмети в помещението)	[0] = изкл. [1] = авто [2] = динамичен	Авто

27021605762709131 © 02-2022
970.657.00.0(00)

Таблица 2: Информация

Меню [EN] [DE]	Описание
Брояч	
50 [Days?] [SumBetrT?]	**Общ брой дни в експлоатация** Показва броя на дните в експлоатация от пускането в употреба.
51 [Uses?] [SumBenut?]	**Общ брой ползвания** Показва броя на ползванията от пускането в употреба.
52 [IntFlush?] [SumIntSp?]	**Общ брой периодични промивания** Показва броя на периодичните промивания от пускането в употреба.
53 [↯ Days] [↯ SumBetrT]	**Брой дни в експлоатация Power-On** Показва броя на дните в експлоатация от последното включване до момента.
54 [↯ Uses] [↯ SumBenut]	**Брой използвания Power-On** Показва броя на ползванията от последното включване до момента.
55 [↯ Flushes] [↯ SumSpül]	**Брой потичания на интервали Power-On** Показва броя на потичанията на интервали от последното включване до момента.
Информация за уреда	
60 [TypeNo] [Modell-Nr]	**Артикулен номер** Показва артикулния номер на инфрачервения сензор. Пример: [242251001] = 242.251.00.1
61 [SWVersion] [SWVersion]	**Версия на фърмуера** Показва версията на фърмуера на инфрачервения сензор. Пример: [0312] = Версия 3.12
62 [SerialNo] [Serien-Nr]	**Сериен номер** Показва серийния номер на инфрачервения сензор. Пример: 1234567
63 [ManufDate] [ProdDatum]	**Дата на производство** Показва датата на производство на инфрачервения сензор. Пример: [1520] = календарна седмица 15/2020
64 [TypePower] [Netz/Batt]	**Начин на захранване** Показва начина на захранване (мрежа или батерия). Пример: [0] = батерия/[1] = мрежа
65 [Battery%] [Batterie%]	**Батерия** Показва капацитета на батерията. Пример: [73] %

270216057627091 31 © 02-2022
970.657.00.0(00)

Настройки с приложението Geberit

След свързването на приложението Geberit с уреда на разположение са следните функции и настройки:

- Операция:
  – Промиване: Задействане и промиване
  – Почистване: Забавяне на задействането на промиването с няколко минути
- Настройка на параметри и функции → вижте таблица „Настройки“
- Показване на информация за уреда, като например капацитет на батерията или версия на фърмуера → вижте таблица „Информация“
- Показване на статистически данни за използването → вижте таблица „Информация“
- Експортиране на информация за уреда и статистически стойности
- Показване на съобщения за неизправност
- Изпълнение на актуализации на фърмуера
- Запаметяване и пренос на предварителни настройки

Всички настройки може да се запазят в приложението Geberit Home като предварителни настройки и да се прехвърлят на други устройства.

Таблица 3: Настройки

Меню	Описание	Приложение	Диапазон	Фабрична настройка
Обслужване				
[Промиване]	**Задействане на промиването** Промива, докато промиването не бъде спряно отново (максимум 10 мин).	• За функционален тест на соленоидния клапан • За изтичане на застояла вода (при застоялост) • За дезинфекциране на водопроводния щранг и смесителя за мивка (> 3 мин при > 70 °C) • За изпразване с цел зазимяване	Вкл./Изкл.	–
[Почистване]	**Активиране на режим на почистване** Задействането на промиването се отлага за [времето за почистване].	• За почистване на смесителя и мивката, без да тече вода	Вкл./Изкл.	–
	[Време за почистване]	–	1 – 20 мин	10 мин

Меню	Описание	Приложение	Диапазон	Фабрична настройка
Настройки на уреда				
[Периодично промиване]	**Периодично промиване** • Управление от потребител: Промиването се задейства след изтичане на [интервала на промиване], при което интервалът на промиване се стартира отново при всяко използване. Времето за промиване се определя от стойността за [време за промиване]. • Управление с интервал: Промиването се задейства след изтичане на [интервала на промиване], независимо от използванията. Времето за промиване се определя от стойността за [време за промиване]. • Диференциално промиване: Промиването се задейства след изтичане на [интервала на промиване], независимо от използванията. Ако вече са извършени изплаквания в рамките на интервала на [изплакване,] само разликата към времето на [промиване] ще бъде изплакната.	• За допълване на сифона при ниски честоти на използване • За оттичане на застояла вода в тръбопровода (хигиенична функция, предотвратяване на застоялост)	[Изкл.], [управление от потребител], [управление с интервал], [диференциално промиване]	[Управление от потребител]
	[Време за промиване]	–	1 – 200 сек	5 сек
	[Интервал на промиване]	–	1 – 168 ч	24 ч
[Режим на работа]	**Настройка на режим на работа** • Нормален режим: Смесителят за мивка промива, докато в обхвата на сензора се намира обект. При необходимост може да се настрои [време на закъснение]. • Икономайзер на водата: Смесителят за мивка промива, докато в обхвата се намира обект, но не по-дълго от [макс. време за промиване].	• За намаляване на консумацията на вода	[Нормален режим] или [икономайзер на водата]	[Нормален режим]
	[Време на закъснение]	–	0 – 30 сек	2 сек
	[Макс. време за промиване]	–	3 – 30 сек	10 сек

27021605762709131 © 02-2022
970.657.00.0(00)

Меню	Описание	Приложение	Диапазон	Фабрична настройка
[Обхват]	**Проверка на обхвата** Указва, когато сензорът разпознае употреба. При неизправност на обхвата или променена среда сензорът може да се калибрира отново. При това средата се измерва отново.	• При проблеми с разпознаването на потребител	Авто-матично	–
	[Обхват]	• За оптимизиране на разпознаването на потребител	Малко до голямо разстояние [0 – 4]	Средно разстояние [1]
	[Калибрирайте отново сензора] Указание: По време на калибрирането в мивката не трябва да има ръце или предмети.	• При проблеми със задействането на сензора • При променено обкръжение (напр. нова мивка)	[Стартиране на калибрир-ане]	–
[Работа на сензора горе]	**Активиране на работа на сензора горе** • [Изкл.]: Горният инфрачервен сензор е изключен. (Не може едновременно да бъдат изключени и двата инфрачервени сензора.) • [Авто]: При необходимост инфрачервеният сензор автоматично превключва на режим [Динамичен]. • [Динамичен]: Инфрачервеният сензор реагира само на движещи се обекти.	• За подобряване на сигурността на засичане, ако има външни смущения (например силно отразяващи предмети в помещението)	[Изкл.], [авто-матично], [динамичен]	[Авто]
[Работа на сензора долу]	**Активиране на работа на сензора долу** • [Изкл.]: Долният инфрачервен сензор е изключен. (Не може едновременно да бъдат изключени и двата инфрачервени сензора.) • [Авто]: При необходимост инфрачервеният сензор автоматично превключва на режим [Динамичен]. • [Динамичен]: Инфрачервеният сензор реагира само на движещи се обекти.	• За подобряване на сигурността на засичане, ако има външни смущения (например силно отразяващи предмети в помещението)	[Изкл.], [авто-матично], [динамичен]	[Авто]

27021605762709131 © 02-2022
970.657.00.0(00)

Меню	Описание	Приложение	Диапазон	Фабрична настройка
[Пестене на енергия]	**Активирайте икономичен режим** След изтичане на [времето на включване] скоростта на реакция на инфрачервения сензор се забавя. [Времето за използване] започва след последното използване.	• За удължаване на живота на батерията	Вкл./Изкл.	Изкл.
	[Време на използване]	–	6 – 48 ч	6 ч
[Дебит]	**Дебит** За да можете да изчислите консумацията на вода, трябва да бъде посочен дебитът при задействането на промиването. Дебитът се определя от аератора. При смяна на аератора трябва да се регулира дебита.	• За изчисление на консумацията на вода за статистическата функция	1,3 л/мин 1,9 л/мин 3,8 л/мин 6 л/мин 0,5 – 7 л/мин (индивидуално)	6 л/мин
[Запаметяване като предварителна настройка]	**Предварителни настройки** Актуалните настройки се запаметяват в приложението и така могат да се прехвърлят на други уреди.	• За пускане в употреба на няколко уреда с еднакви настройки	–	–
[Фабрични настройки]	**Фабрични настройки** Всички функции се пренастройват обратно на фабрична настройка.	• За отстраняване на неизправности на функционирането	–	–

27021605762709131 © 02-2022
970.657.00.0(00)

Таблица 4: Информация

Меню приложение Geberit	Описание
[Име] и [парола]	На всеки уред може да се зададат име и парола.
Информация	
[Артикулен номер]	Показва артикулния номер на смесителя.
[Версия на фърмуера]	Показва версията на фърмуера на инфрачервения сензор.
[Сериен номер]	Показва серийния номер на инфрачервения сензор.
[Дата на производство]	Показва датата на производство на инфрачервения сензор.
[Начин на захранване]	Показва начина на захранване (мрежа или батерия).
Статистика	
[Статистика]	Показва различна информация, като брой използвания или консумация на вода в даден период от време.
Брояч	
[Работни дни, общо]	Показва броя на дните в експлоатация от пускането в употреба.
[Работни дни от последното включване]	Показва броя на дните в експлоатация от последното включване до момента.
[Използвания, общо]	Показва броя на ползванията от пускането в употреба.
[Използвания от последното включване]	Показва броя на ползванията от последното включване до момента.
[Промивания, общо]	Показва броя на промиванията от пускането в употреба.
[Промивания от последното включване]	Показва броя на промиванията от последното включване до момента.
[Периодични промивания, общо]	Показва броя на периодичните промивания от пускането в употреба.
[Интервални промивания от последното включване]	Показва броя на потичанията на интервали от последното включване до момента.

Управление на отпадъци

Съставки

Този продукт е в съответствие с изискванията на Директива 2011/65/ЕС (RoHS) (Ограничение за употребата на определени опасни вещества в електрическото и електронното оборудване).

Изхвърляне на старо електрическо и електронно оборудване



Символът със зачеркнато кошче за отпадъци означава, че отпадъците от електрическо и електронно оборудване не трябва да се изхвърлят с битовите отпадъци, а трябва да се предадат за разделно изхвърляне. Крайните потребители са законово задължени да връщат старо оборудване на обществени органи за сметосъбиране, на дистрибутори или на Geberit. Много дистрибутори на електрическо и електронно оборудване са задължени да приемат обратно отпадъци от електрическо и електронно оборудване безплатно. За връщане на Geberit се свържете с отговорната компания за дистрибуция или обслужване.

Изтощените батерии и акумулатори, които не са затворени в старо оборудване, както и крушките, които могат да бъдат извадени без разрушаване от старото оборудване, трябва да бъдат извадени от старото оборудване, преди да бъде предадено в пункт за разделно събиране.

Ако в старото оборудване се съхраняват лични данни, крайните потребители са лично отговорни да ги изтрият преди предаването в пункт за разделно събиране.

27021605762709131 © 02-2022
970.657.00.0(00)

Siguranță

Despre acest document

Acest document este valabil pentru întreținerea corespunzătoare a următoarelor produse:

- Baterie de lavoar Geberit tip 185, cu alimentare de la rețea sau de la baterie
- Baterie de lavoar Geberit tip 186, cu alimentare de la rețea sau de la baterie

Acest document se aplică la execuția acestor baterii de lavoar cu interfață Bluetooth®. Aceste baterii de lavoar sunt marcate pe plăcuța de fabricație cu „IWT-07-A” şi logoul Geberit Conectarea.

Grup țintă

Acest produs poate fi întreținut şi reparat doar de consultanți tehnici. Un consultant tehnic este o persoană care, pe baza pregătirii de specialitate, a calificării şi/sau a experienței, are capacitatea de a recunoaşte riscurile şi de a evita pericolele care pot apărea în timpul utilizării produsului.

Scopul utilizării

Bateriile de lavoar Geberit de tip 185 şi 186 sunt destinate eliminării apei menajere. Orice altă utilizare este considerată ca fiind neconformă cu scopul utilizării. Geberit nu îşi asumă răspunderea pentru consecințele apărute în urma unei folosiri neconforme cu scopul utilizării.

Explicații privind informațiile de avertizare

Informațiile de avertizare sunt amplasate în locul unde poate apărea pericolul.

Informațiile de avertizare sunt structurate după cum urmează:

AVERTIZARE
Tipul şi sursa pericolului
Consecințe posibile în cazul în care nu se ține cont de pericol.
► Măsuri pentru evitarea pericolului.

Următoarele cuvinte de avertizare sunt utilizate pentru a atrage atenția asupra pericolelor remanente, în informații de avertizare şi informații importante.

Simbol	Cuvânt de avertizare şi semnificație
⚠	**PRECAUȚIE** Acest cuvânt de avertizare indică un pericol cu un grad de risc redus, care, dacă nu este evitat, se poate solda cu rănirea uşoară sau gravă.
ℹ	Marcat doar cu simbol. Atrage atenția asupra unei informații importante

RO

Indicații de siguranță

Lucrările de întreținere sau reparațiile necorespunzătoare pot duce la deteriorări sau defecțiuni de funcționare.

- Pentru reparații, utilizați doar piese de schimb originale.
- Nu efectuați modificări sau instalații suplimentare la produs.

270216057627091 31 © 02-2022
970.657.00.0(00)

Descrierea produsului

Structură

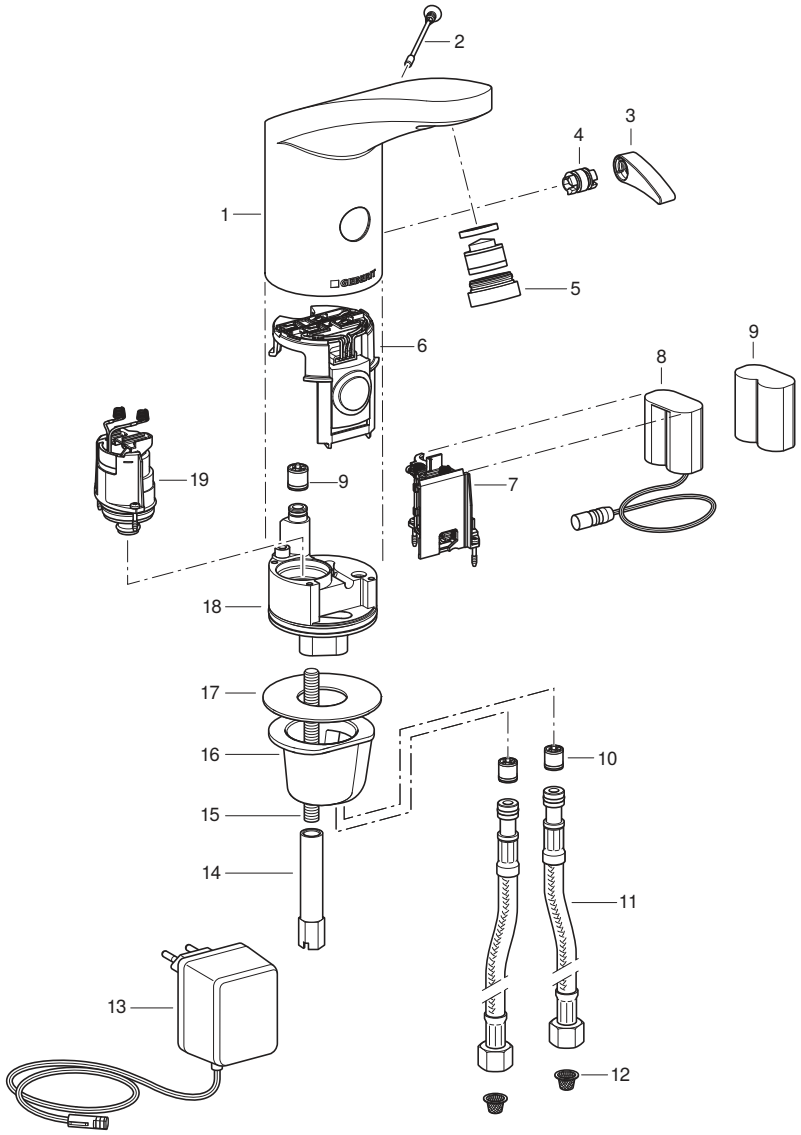

1 Corpul armăturii
2 Şurub de închidere
3 Buton de reglare rece-cald
4 Limitator apă caldă
5 Perlator
6 Senzor infraroşu
7 Locaş pentru baterii
8 Adaptor de rețea (alimentare electrică de la rețea)
9 Baterie (alimentare de la baterie)
10 Supapă de reținere
11 Racord flexibil
12 Filtru coş pentru impurități
13 Bloc de alimentare de la rețea (alimentare electrică de la rețea)
14 Piuliță lungă
15 Tijă filetată
16 Bucşă de fixare
17 Garnitură plată
18 Ventil de blocare
19 Electrovalvă

Date tehnice

	Alimentare electrică de la rețea	Alimentare de la baterie[1)]
Tensiune nominală	230 V AC	–
Frecvență a rețelei	50 Hz	–
Tensiune de lucru	12 V AC	6 V c.c.
Tipul bateriei	–	CR-P2 (6 V)
Presiunea de exploatare	0,5–8 bar	0,5–8 bar
Temperatura mediului	1–40 °C	
Temperatura maximă a apei	60 °C	
Temperatura maximă a apei pentru o perioadă scurtă	90 °C	
Debit de curgere la 3 bar[2)]	6 l/min	
Tehnologie radio	Bluetooth® Low Energy[3)]	
Domeniul de frecvențe	2400–2483,5 MHz	
Puterea de ieşire maximă	4 dBm	

1) Durata de viață a bateriei este suficientă pentru cca 200 000 de declanşări.

2) Perlatoare cu o limită de debit de 1,3 l/min, 1,9 l/min sau 3,8 l/min sunt disponibile ca accesoriu.

3) Marca comercială Bluetooth® şi logourile sale sunt deținute de Bluetooth SIG, Inc. şi sunt utilizate de Geberit sub licență.

Declarație de conformitate UE simplificată

Prin prezenta, Geberit International AG, declară că tipul echipamentului radio Geberit al baterie de lavoar tip 185 şi 186 cu alimentare de la rețea, cu baterie sau cu energie regenerabilă corespunde prevederilor menționate în Directiva 2014/53/UE.

Textul integral al declarației de conformitate UE este disponibil la următoarea adresă de internet: https://doc.geberit.com/970893000.pdf

Funcționare

Aplicații Geberit

Sunt disponibile diverse aplicații Geberit pentru operare, setări şi întreținere. Aplicațiile comunică cu aparatul prin intermediul unei interfețe Bluetooth®.

Aplicațiile Geberit sunt disponibile gratuit pentru smartphone-uri Android şi iOS în App Store.

Realizarea conexiunii la aparat

► Scanați codul QR şi acționați conform instrucțiunilor afişate.

Geberit Apps

https://gbrt.io/dsvFD00

27021605762709131 © 02-2022
970.657.00.0(00)

Setări manuale la senzorul infraroşu

Pentru aparatele cu interfață Bluetooth®, nu se pot efectua setări manuale prin intermediul senzorului infraroşu. Toate setările se fac prin intermediul unei aplicații a Geberit.

Remedierea avariilor

Avarie	Cauză	Remediere
Jetul de apă este prea slab	Perlatorul prezintă impurități	► Curățați perlatorul. → Vezi instrucțiunile de operare.
	Filtrul coş pentru impurități este murdar	► Curățați filtrul coş pentru impurități. → Vezi „Curățarea filtrului coş pentru impurități (rețea/baterie)”, pagina 469.
	Presiunea în conductă este prea mică	► Verificați presiunea în conductă (0,5–8 bari).
Nu există o acționare a spălării	Presiunea în conductă este prea mică	► Verificați presiunea în conductă (0,5–8 bari).
	Întrerupere a alimentării de la rețea	► Verificați sursa de curent.
	Bloc de alimentare de la rețea defect	► Înlocuiți blocul de alimentare de la rețea.
	Cablul între blocul de alimentare de la rețea şi adaptor nu este racordat	► Verificați conexiunea prin cablu.
	Baterii consumate	► Schimbați bateria. → Vezi „Înlocuirea bateriilor”, pagina 470.
	Polurile sau clemele de bornă de baterie sunt corodate	► Curățați clemele de bornă de baterie sau schimbați bateria. → Vezi „Înlocuirea bateriilor”, pagina 470.
	Bateria este introdusă greşit	► Introduceți bateria corect.
	Perlatorul este murdar sau blocat	► Curățați perlatorul. → Vezi instrucțiunile de operare.
	Filtrul coş pentru impurități este murdar sau blocat	► Curățați filtrul coş pentru impurități. → Vezi „Curățarea filtrului coş pentru impurități (rețea/baterie)”, pagina 469.
	Lipseşte sau este defect şurubul de închidere	► Montați sau schimbați şurubul de închidere.
	Armătura se află în modul de curățare	► Aşteptați terminarea programului modului de curățare (cca. 10 min).
	Distanță de detecție setată greşit	► Optimizați distanța de detecție. → Vezi „Realizarea setărilor”, pagina 473.
	Fereastra senzorului infraroşu este zgâriată sau murdară	► Curățați fereastra senzorului infraroşu sau schimbați senzorul infraroşu.
	Senzor infraroşu defect sau contacte murdare	► Curățați contactele sau schimbați senzorul infraroşu.
	Electrovalvă defectă sau contacte murdare	► Curățați contactele sau schimbați electrovalva.

Avarie	Cauză	Remediere
Apa curge încontinuu	Presiune în conductă prea ridicată	► Verificați presiunea în conductă (0,5–8 bari).
	Senzorul infraroşu este defect	► Schimbați senzorul infraroşu.
	Modul senzor eronat	► Adaptați setările senzorului.→ Vezi „Realizarea setărilor”, pagina 473.
	Electrovalvă defectă	► Înlocuiți electrovalva.
	Obiecte perturbatoare în raza de detecție	► Înlăturați obiectele perturbatoare din raza de detecție. ► Recalibrați senzorii infraroşu. → Vezi „Realizarea setărilor”, pagina 473.
Apa curge continuu şi se opreşte când apare un obiect în raza de detecție	Contactele elastice dintre senzorul infraroşu şi electrovalvă sunt inversate	► Verificați priza de legătură.
Apa curge accidental, prea devreme sau prea târziu	Fereastra senzorului infraroşu este murdară sau umedă	► Curățați sau uscați fereastra senzorului roşu.
	Fereastră senzor infraroşu zgâriată	► Curățați fereastra senzorului infraroşu sau schimbați senzorul infraroşu.
	Distanță de detecție setată greşit	► Optimizați distanța de detecție. → Vezi „Realizarea setărilor”, pagina 473.
	Senzorul infraroşu este perturbat de influența unor obiecte din zonă (oglindă, suprafețe metalice, loavoar din sticlă, etc.)	► Recalibrați senzorii infraroşu. → Vezi „Realizarea setărilor”, pagina 473.
Apa curge, cu toate că este îndepărtat şurubul de închidere	Senzorul infraroşu este defect	► Schimbați senzorul infraroşu.
Apa curge din corpul armăturii	Garnituri defecte	► Verificați circuitul de apă şi înlocuiți garniturile.
	Electrovalva nu se închide corect	► Curățați sau schimbați electrovalva.
Temperatura apei nu poate fi reglată	Temperatura apei este prea ridicată sau prea scăzută	► Deschideți complet robinetele de colțar. ► Verificați presiunea diferențială între conducta de apă caldă şi conducta de apă rece este mai mare (max. 1,5 bari) ► Verificați temperatura apei în rețea de apă potabilă.
	Filtrul coş pentru impurități este murdar	► Curățați filtrul coş pentru impurități. → Vezi „Curățarea filtrului coş pentru impurități (rețea/baterie)”, pagina 469.
	Supapă de reținere blocată în corpul armăturii	► Înlăturați blocajul sau schimbați supapa de reținere.
	Furtunuri flexibile pentru apă caldă şi rece inversate	► Racordați priza de legătură corect.
Ledul roşu luminează intermitent de 6 ori după acționarea unei spălări	Bateria este aproape consumată	► Schimbați bateria. → Vezi „Înlocuirea bateriilor”, pagina 470.
Ledul roşu clipeşte continuu, fără acționarea spălării	Baterie consumată	► Schimbați bateria. → Vezi „Înlocuirea bateriilor”, pagina 470.

27021605762709131 © 02-2022
970.657.00.0(00)

Întreținere

Întreținere realizată de operator

Următoarele lucrări de întreținere pot fi efectuate de operator. → Vezi instrucțiunile de operare 970.656.00.0.

- Activați modul de curățare cu aplicația Geberit
- Activați spălarea permanentă cu aplicația Geberit
- Curățarea corpului armăturii
- Curățarea perlatorului
- Setarea temperaturii apei
- Curățarea filtrului coş pentru impurități

Întreținere efectuată de un consultant tehnic

Lucrările de întreținere din capitolele următoare pot fi executate doar de un consultant tehnic.

Intervale de întreținere

Următoarele operațiuni trebuie executate la nevoie sau cel târziu la intervalele indicate.

Operațiune	Interval
Curățarea corpului armăturii	Săptămânal, realizată de operator
Curățarea perlatorului	Lunar, realizată de operator
Curățarea filtrului coş pentru impurități	Anual, realizată de operator sau consultantul tehnic
Schimbarea bateriei	După aproximativ 200 000 de spălări, de către un consultant tehnic
Setați temperatura apei (la varianta cu mixer, fără buton de reglare rece-cald)	Dacă este necesar, de un consultant tehnic
Conversia proporției de apă caldă	Dacă este necesar, de un consultant tehnic

Curățarea filtrului coş pentru impurități (rețea/baterie)

1 Închideți robinetele de colțar.

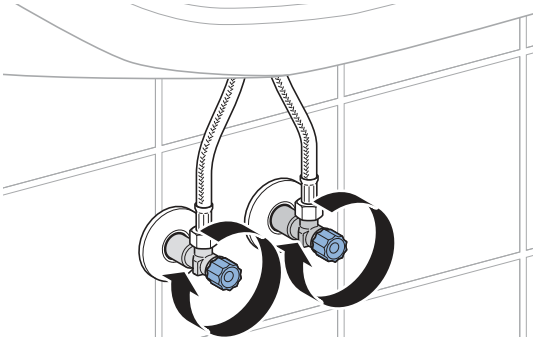

2 Slăbiți furtunurile armate.

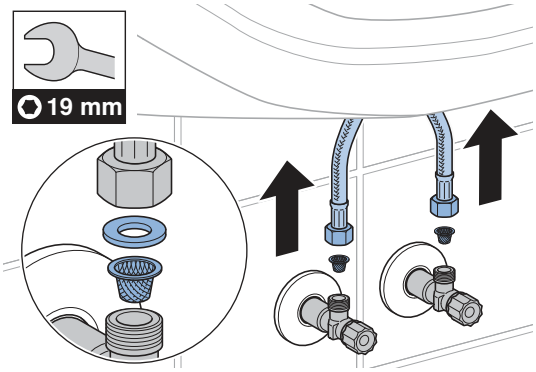

3 Curățați filtrul coş pentru impurități.

4 Racordați furtunurile armate.

5 Deschideți robinetele de colțar.

RO

Înlocuirea bateriilor

La bateriile de lavoar Geberit cu alimentare de la baterie, bateriile sunt consumate după cca 200 000 declanşări. Un led roşu intermitent în fereastra de protecție a senzorului infraroşu, înseamnă că bateria va fi consumată în curând.

Premisă

– Este disponibilă o baterie de rezervă (baterie cu litiu de 6 V CR-P2).
– În lavoar nu există obiecte.

PRECAUȚIE

Fără risc de arsuri

Crearea de punți la contactele elastice sau contactele bateriei poate conduce la arsuri sau daune materiale.

► Glisați corpul armăturii pe ventilul de blocare numai în poziția prevăzută pentru aceasta.
► Poziționați bateria numai pe contactele din locaşul pentru baterii.

1 Demontați butonul de reglare rece-cald.

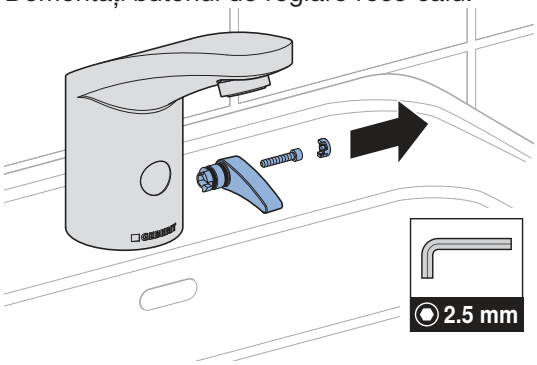

2 Demontați corpul armăturii.

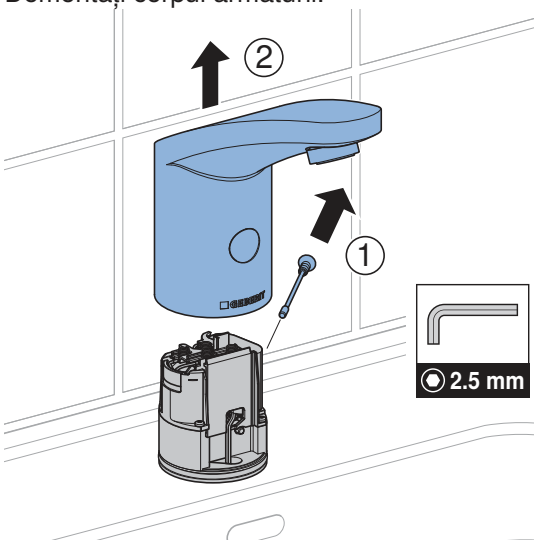

3 Demontați şi reciclați bateriile consumate.

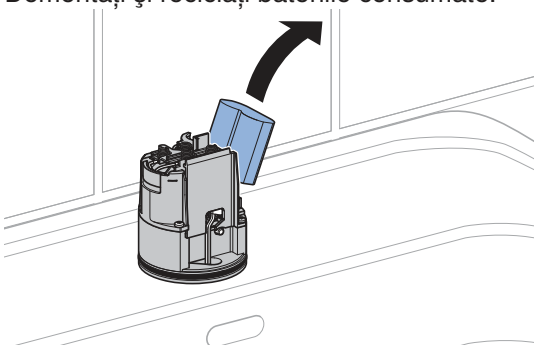

4 Introduceți bateriile noi.

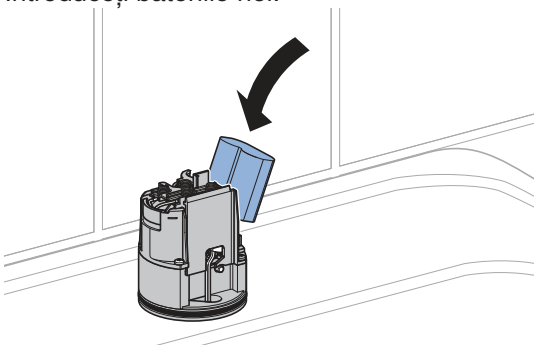

✓ Ledul luminează pentru 1 secundă.

5 Reasamblați toate părțile în succesiune inversă.

6 Pentru testul de funcționare, țineți mâna sub bateria de lavoar.

27021605762709131 © 02-2022
970.657.00.0(00)

Setați temperatura apei (cu mixer, fără buton de reglare rece-cald)

PRECAUȚIE

Fără risc de arsuri

Crearea de punți la contactele elastice sau contactele bateriei poate conduce la arsuri sau daune materiale.

- ► Glisați corpul armăturii pe ventilul de blocare numai în poziția prevăzută pentru aceasta.
- ► Poziționați bateria numai pe contactele din locaşul pentru baterii.

1 Deşurubați şurubul de închidere şi demontați corpul armăturii.

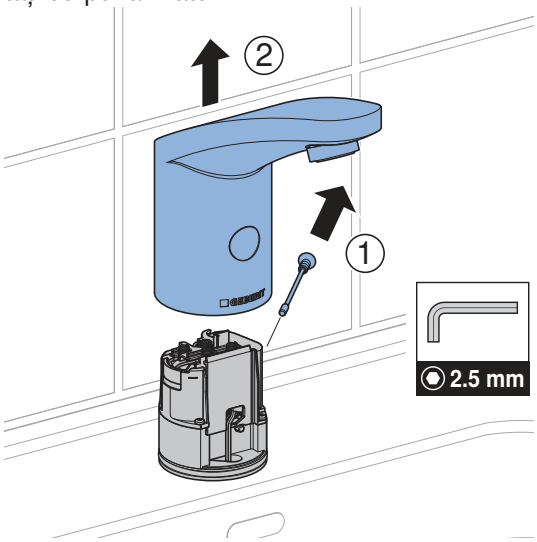

✓ Atunci când şurubul de închidere este îndepărtat, acționarea spălării este suprimată.

2 Setarea temperaturii apei.

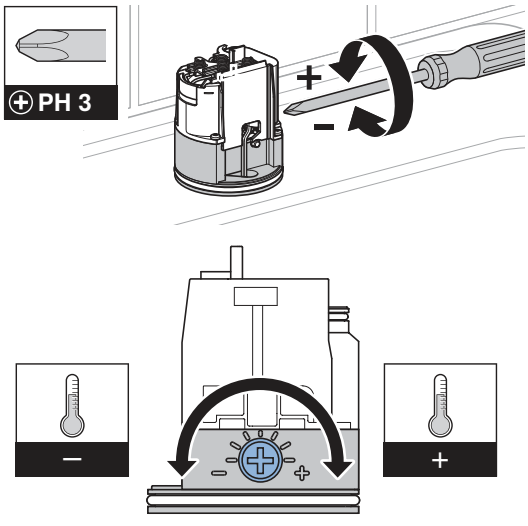

3 Montați corpul armăturii şi înşurubați şurubul de închidere.

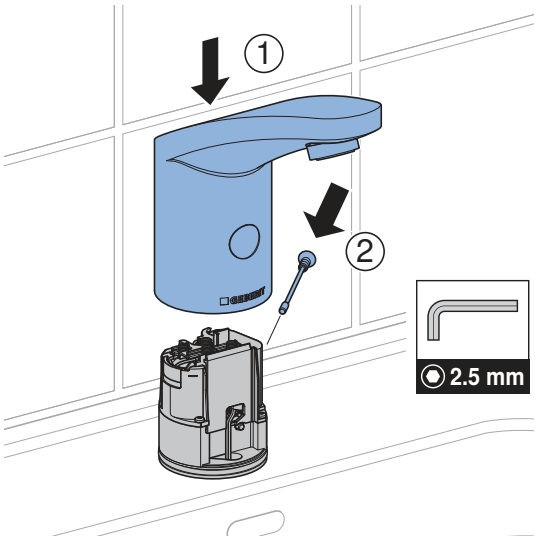

RO

Schimbarea proporției de apă caldă (cu buton de reglare rece-cald)

Procentul de apă caldă poate fi setat fie la 85 % (setarea din fabrică), fie la 95 %. La 85 %, modul de reglare al butonului de reglare rece-cald se limitează.

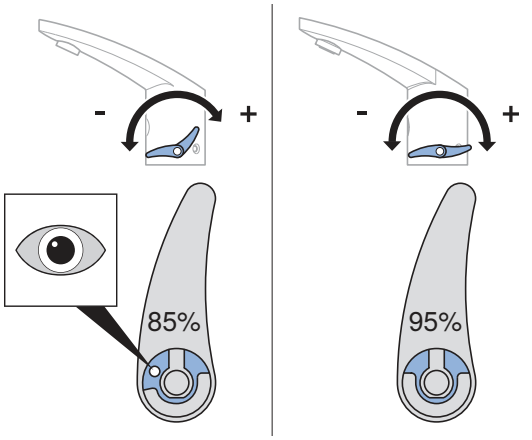

1 Demontați butonul de reglare rece-cald.

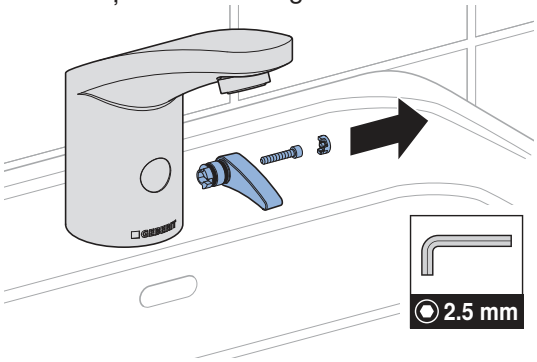

2 Scoateți limitatorul de apă caldă de pe butonul de reglare rece-cald cu un cleşte şi rotiți-l la 180 °. Mutați garnitura inelară în a doua canelură şi înlocuiți limitatorul de apă caldă.

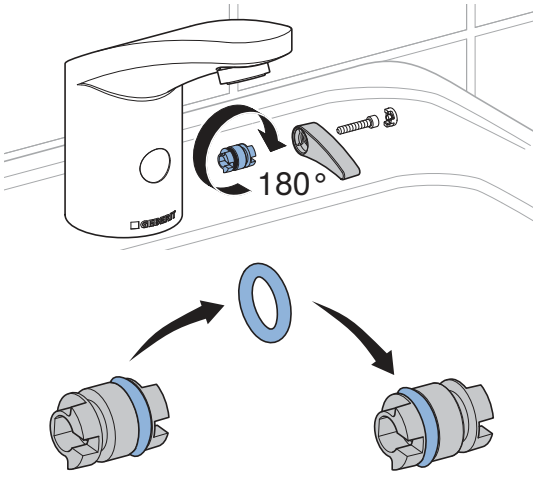

3 Montați butonul de reglare rece-cald.

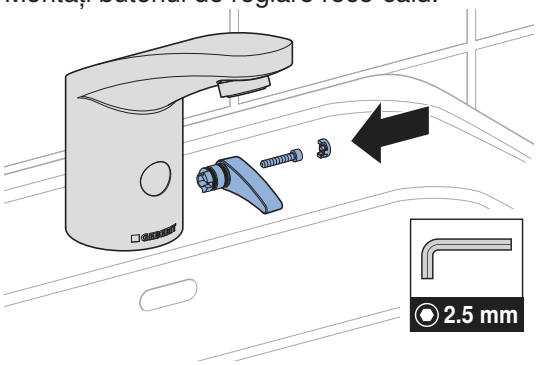

27021605762709131 © 02-2022
970.657.00.0(00)

Realizarea setărilor

Aceste setări trebuie să fie efectuate de un consultant tehnic în timpul dării în exploatare.

Toate funcțiile sau setările pot fi efectuate fie cu o aplicație Geberit, fie cu telecomanda Geberit. Setările manuale prin intermediul senzorului infraroşu nu sunt posibile.

Setări cu ajutorul telecomenzii Geberit

Următoarele funcții şi setări sunt disponibile cu ajutorul telecomenzii Geberit:

- Funcționare:
  – Spălare: Declanşarea unei spălări
  – Curățare: Suprimarea acționării spălării timp de câteva minute
- Setarea parametrilor şi funcțiilor → vezi tabelul „Setări”
- Afişarea informațiilor despre aparat, cum ar fi capacitatea bateriei sau versiunea firmware, → vezi tabelul „Informații”
- Afişarea valorilor statistice pentru utilizare → vezi tabelul „Informații”

În următorul tabel, numerele şi noțiunile din coloana „Funcție din meniu” corespund informațiilor afişate pe telecomanda Geberit. Informații suplimentare în acest sens găsiți în instrucțiunile de utilizare a telecomenzii Geberit.

Tabelul 1: Setări

Funcție din meniu [EN] [DE]	Descriere	Utilizare	Domeniu	Setare din fabrică
Comenzi				
20 [Valve] [Ventil]	**Declanşarea spălării** Spălați până când se decuplează din nou spălarea (max. 10 min).	• Pentru testul de funcționare al electrovalvei • Pentru clătirea apei stătute (stagnare) • Pentru dezinfectarea coloanei şi a armăturii (> 3 min la > 70 °C) • Pentru golirea pe timp de iarnă	Pornit = <OK> Oprit = <OK>	Oprit
21 [RangeTest] [TestErfas]	**Verificarea razei de detecție** Imediat ce se află un obiect în raza de detecție, ledul roşu luminează intermitent. Nu se declanşează nicio spălare. Funcția este dezactivată după 90 s.	• În caz de probleme cu privire la detecția utilizatorului	Pornit = <OK> Oprit = <OK>	Oprit
22 [ResetSens] [ResetSens]	**Calibrarea senzorilor infraroşu** Senzorii infraroşu sunt recalibrați. Notă: În timpul calibrării nu este voie să vă aflați cu mâinile în lavoare şi nici să existe obiecte înăuntru.	• În cazul defecțiunilor de detecție • În cazul modificărilor de mediu (de ex. lavoar nou)	Start = <OK>	–

Funcție din meniu [EN] [DE]	Descriere	Utilizare	Domeniu	Setare din fabrică
23 [FactrySet] [Werkseinst]	**Setări din fabrică** Toate funcțiile se resetează la setarea din fabrică.	• Pentru remedierea defecțiunilor de funcționare	Start = <OK>	–
24 [CleanMode] [Reinigung]	**Activarea modului de curățare** Acționarea spălării este blocată timp de 10 min. Funcția poate fi oprită prematur prin reconectarea la telecomanda Geberit .	• Pentru curățarea armăturii şi a lavoarului, fără ca apa să curgă	Start = <OK> Stop = <OK>	–
Programe				
30 [MainProgr] [Hauptmenü]	**Mod de funcționare** • Regim normal de funcționare: Armătura spală atâta timp cât un obiect se află în raza de detecție. Dacă este necesar, poate fi setat un timp de postfuncționare (funcția 43 din meniu). • Economie de apă: Armătura se clătește cu un timp de spălare limitat (funcția 44 din meniu).	• Pentru reducerea consumului de apă	[A] = regim normal de funcționare [B] = economie de apă	Regim normal de funcționare
31 [Esaver] [E Sparen]	**Mod economic** După expirarea timpului de utilizare (funcția 40 din meniu), se reduce viteza de reacție a senzorilor infraroşu. Timpul de operare este calculat după ultima utilizare.	• Pentru prelungirea timpului de viață al bateriei	Pornit = [ON] Oprit = [OFF]	Oprit

27021605762709131 © 02-2022
970.657.00.0(00)

Funcție din meniu [EN] [DE]	Descriere	Utilizare	Domeniu	Setare din fabrică
33 [IntFlush] [IntervSp]	**Spălare la intervale** • Controlat de utilizator: O spălare este declanşată după scurgerea [timpului dintre utilizări] (funcția 42 din meniu), timpul dintre utilizări fiind repornit la fiecare utilizare. Timpul de spălare este determinat de valoarea [Timp de spălare pentru spălare la intervale] (funcția 41 din meniu). • Interval control: Este declanşată o spălare după ce a trecut [timpul dintre utilizări] (funcția 42 din meniu), indiferent de utilizări. Timpul de spălare este determinat de valoarea [Timp de spălare pentru spălare la intervale] (funcția 41 din meniu).	• Pentru reumplerea sifonului la frecvențe scăzute ale utilizatorului • Pentru clătirea apei stătute din conductă (funcții de curățire, evitarea stagnării)	[0] = oprit [1] = controlat de utilizator [2] = interval control	Controlat de utilizator
Parametri				
40 [ESaverT] [EnerSparZ]	**Timp de utilizare consum redus de energie electrică** Dacă este activat modul economic (funcția 31 din meniu), viteza de reacție a senzorului infraroşu încetineşte după expirarea timpului de utilizare.	• Pentru prelungirea timpului de viață al bateriei	6–48 h	6 h
41 [IntFlushT] [IntervSpZ]	**Timp de spălare pentru spălare la intervale** Este activ dacă funcția 34 din meniu [Spălare la intervale] este setată la [1] sau [2].	–	1–200 s	5 s
42 [IntervalT] [IntervalZ]	**Timpul dintre utilizări pentru spălarea la intervale** Este activ dacă funcția 34 din meniu [Spălare la intervale] este setată la [1] sau [2].	–	1–168 h	24 h
43 [RunOnTime] [NachlaufZ]	**Timp de postfuncționare** În modul normal de funcționare (funcția 30 din meniu = [A]), armătura spală mai departe cu timpul de postfuncționare, după ce obiectul nu se mai află în raza de detecție.	• Pentru curățarea ustensilelor	0–30 s	2 s

27021605762709131 © 02-2022
970.657.00.0(00)

Funcție din meniu [EN] [DE]	Descriere	Utilizare	Domeniu	Setare din fabrică
44 [WSaverT] [TWSparenZ]	**Perioadă de derulare economie de apă** În modul de funcționare Economie de apă (funcția 30 din meniu = [B]), armătura spală atât timp cât în raza de detecție se află un obiect, dar nu mai mult decât timpul de funcționare Economisire apă.	• Pentru reducerea consumului de apă • Pentru a extrage o anumită cantitate de apă	3–30 s	10 s
45 [DetectRng] [Erfassdis]	**Setarea distanței de detecție** Distanța de detecție poate fi setată în 5 trepte.	• Pentru optimizarea sesizării utilizatorului	0–4 [...] [0] = distanță scurtă [4] = distanță lungă	1
46 [SensorUp] [SensOben]	**Operativitatea senzorului în sus** • [Oprit]: senzorul infraroşu superior este deconectat. (Nu pot fi opriți în acelaşi timp ambii senzori infraroşu.) • [Auto]: Dacă este necesar senzorul infraroşu cuplează automat pe [Dinamic]. • [Dinamic]: Senzorul infraroşu reacționează numai asupra obiectelor care se află în mişcare.	• Pentru îmbunătățirea siguranței de detecție în cazul apariției unor influențe perturbatoare externe (de ex. obiecte puternic reflectorizante în încăpere)	[0] = oprit [1] = auto [2] = dinamic	Auto
47 [SensorLow] [SensUnten]	**Operativitatea senzorului în jos** • [Oprit]: senzorul infraroşu inferior este deconectat. (Nu pot fi opriți în acelaşi timp ambii senzori infraroşu.) • [Auto]: Dacă este necesar senzorul infraroşu cuplează automat pe [Dinamic]. • [Dinamic]: Senzorul infraroşu reacționează numai asupra obiectelor care se află în mişcare.	• Pentru îmbunătățirea siguranței de detecție în cazul apariției unor influențe perturbatoare externe (de ex. obiecte puternic reflectorizante în încăpere)	[0] = oprit [1] = auto [2] = dinamic	Auto

270216057627091 31 © 02-2022
970.657.00.0(00)

Tabelul 2: Informații

Funcție din meniu [EN] [DE]	Descriere
Contor	
50 [Days?] [SumBetrT?]	**Numărul total al zilelor de funcționare** Indică numărul de zile de funcționare de la data dării în exploatare.
51 [Uses?] [SumBenut?]	**Numărul total al utilizărilor** Indică numărul de utilizări de la data dării în exploatare.
52 [IntFlush?] [SumIntSp?]	**Numărul total al spălărilor la intervale** Indică numărul de spălări la intervale de la data dării în exploatare.
53 [↯ Days] [↯ SumBetrT]	**Numărul de zile de funcționare Power-On** Indică numărul de zile de funcționare de la data ultimei porniri.
54 [↯ Uses] [↯ SumBenut]	**Numărul de utilizări Power-On** Indică numărul de utilizări de la data ultimei porniri.
55 [↯ Flushes] [↯ SumSpül]	**Numărul de spălări la intervale Power-On** Indică numărul de spălări la intervale de la data ultimei porniri.
Informații despre aparat	
60 [TypeNo] [Modell-Nr]	**Cod articol** Indică codul de articol al senzorului infraroşu. Exemplu: [242251001] = 242.251.00.1
61 [SWVersion] [SWVersion]	**Versiune firmware** Indică versiunea firmware a senzorului infraroşu. Exemplu: [0312] = versiunea 3.12
62 [SerialNo] [Serien-Nr]	**Număr de serie** Indică numărul de serie al senzorului infraroşu. Exemplu: 1234567
63 [ManufDate] [ProdDatum]	**Data fabricației** Indică data fabricației senzorului infraroşu. Exemplu: [1520] = săptămâna calendaristică 15/2020
64 [TypePower] [Netz/Batt]	**Tipul de alimentare** Indică tipul de alimentare (rețea sau baterie). Exemplu: [0] = baterie/[1] = rețea
65 [Battery%] [Batterie%]	**Baterie** Indică capacitatea bateriei. Exemplu: [73] %

Setări cu ajutorul aplicației Geberit

După conectarea unei aplicații Geberit la aparat, sunt disponibile următoarele funcții şi setări:

- Funcționare:
  – Spălare: Declanşarea unei spălări
  – Curățare: Suprimarea acționării spălării timp de câteva minute
- Setarea parametrilor şi funcțiilor → vezi tabelul „Setări”
- Afişarea informațiilor despre aparat, cum ar fi capacitatea bateriei sau versiunea firmware, → vezi tabelul „Informații”
- Afişarea valorilor statistice pentru utilizare → vezi tabelul „Informații”
- Exportul de informații despre aparat şi valori statistice
- Afişarea mesajelor de eroare
- Efectuarea de actualizări firmware
- Salvarea şi transferul presetărilor

Setările pot fi salvate ca presetări în aplicația Geberit şi transferate pe alte aparate.

Tabelul 3: Setări

Funcție din meniu	Descriere	Utilizare	Domeniu	Setare din fabrică
Funcționare				
[Spălare]	**Declanşarea spălării** Spălați până când se decuplează din nou spălarea (max. 10 min).	• Pentru testul de funcționare al electrovalvei • Pentru clătirea apei stătute (stagnare) • Pentru dezinfectarea coloanei şi a armăturii (> 3 min la > 70 °C) • Pentru golirea pe timp de iarnă	Pornit/oprit	–
[Curățare]	**Activarea modului de curățare** Acționarea spălării este suprimată pentru [timpul pentru curățare].	• Pentru curățarea armăturii şi a lavoarului, fără ca apa să curgă	Pornit/oprit	–
	[Timpul pentru curățare]	–	1–20 min	10 min

27021605762709131 © 02-2022
970.657.00.0(00)

Funcție din meniu	Descriere	Utilizare	Domeniu	Setare din fabrică
Setări aparat				
[Spălare la intervale]	**Spălare la intervale** • Controlat de utilizator: O spălare este declanşată după ce [timpul dintre utilizări] s-a scurs, iar timpul dintre utilizări este repornit la fiecare utilizare. Timpul de spălare este determinat de valoarea [timp de spălare]. • Interval control: Este declanşată o spălare după ce [timpul dintre utilizări] s-a scurs, indiferent de utilizări. Timpul de spălare este determinat de valoarea [timp de spălare]. • Spălare diferențială: Este declanşată o spălare după ce [timpul dintre utilizări] s-a scurs, indiferent de utilizări. Dacă s-au efectuat deja spălări în [intervalul de spălare,] se spală doar pe durata diferenței de [timp de spălare].	• Pentru reumplerea sifonului la frecvențe scăzute ale utilizatorului • Pentru clătirea apei stătute din conductă (funcții de curățire, evitarea stagnării)	[Oprit], [Controlat de utilizator], [Interval control], [Spălare diferențială]	[Controlat de utilizator]
	[Timp de spălare]	–	1–200 s	5 s
	[Timpul dintre utilizări]	–	1–168 h	24 h
[Mod de funcționare]	**Setarea modului de funcționare** • Regim normal de funcționare: Armătura spală atâta timp cât un obiect se află în raza de detecție. Dacă este necesar, se poate seta un [timp de postfuncționare]. • Economie de apă: Armătura spală atât timp cât în raza de detecție se află un obiect, dar nu mai mult decât [timpul max. de spălare].	• Pentru reducerea consumului de apă	[Regim normal de funcționare] sau [economie de apă]	[Regim normal de funcționare]
	[Timp de postfuncționare]	–	0–30 s	2 s
	[Timp max. de spălare]	–	3–30 s	10 s

27021605762709131 © 02-2022
970.657.00.0(00)

Funcție din meniu	Descriere	Utilizare	Domeniu	Setare din fabrică
[Rază de detecție]	**Verificarea razei de detecție** Indică momentul în care senzorul detectează utilizarea. Senzorul poate fi recalibrat în cazul unor defecțiuni de detecție sau modificări de mediu. În acest proces, mediul este măsurat din nou.	• În caz de probleme cu privire la detecția utilizatorului	Automat	–
	[Rază de detecție]	• Pentru optimizarea sesizării utilizatorului	Distanță scurtă sau lungă [0–4]	Distanță medie [1]
	[Recalibrați senzorii] Notă: În timpul calibrării nu este voie să vă aflați cu mâinile în lavoare şi nici să existe obiecte înăuntru.	• În cazul defecțiunilor de detecție • În cazul modificărilor de mediu (de ex. lavoar nou)	[Pornire calibrare]	–
[Operativitatea senzorului în sus]	**Activarea operativității senzorului în sus** • [Oprit]: senzorul infraroşu superior este deconectat. (Nu pot fi opriți în acelaşi timp ambii senzori infraroşu.) • [Auto]: Dacă este necesar senzorul infraroşu cuplează automat pe [Dinamic]. • [Dinamic]: Senzorul infraroşu reacționează numai asupra obiectelor care se află în mişcare.	• Pentru îmbunătățirea siguranței de detecție în cazul apariției unor influențe perturbatoare externe (de ex. obiecte puternic reflectorizante în încăpere)	[Oprit], [Auto], [dinamic]	[Auto]
[Operativitatea senzorului în jos]	**Activarea operativității senzorului în jos** • [Oprit]: senzorul infraroşu inferior este deconectat. (Nu pot fi opriți în acelaşi timp ambii senzori infraroşu.) • [Auto]: Dacă este necesar senzorul infraroşu cuplează automat pe [Dinamic]. • [Dinamic]: Senzorul infraroşu reacționează numai asupra obiectelor care se află în mişcare.	• Pentru îmbunătățirea siguranței de detecție în cazul apariției unor influențe perturbatoare externe (de ex. obiecte puternic reflectorizante în încăpere)	[Oprit], [Auto], [dinamic]	[Auto]
[Consum redus de energie electrică]	**Activarea modului economic** După expirarea [timpului de utilizare], se reduce viteza de reacție a senzorului infraroşu. [Timpul de operare] este calculat după ultima utilizare.	• Pentru prelungirea timpului de viață al bateriei	Pornit/oprit	Oprit
	[Timp de utilizare]	–	6–48 h	6 h

27021605762709131 © 02-2022
970.657.00.0(00)

Funcție din meniu	Descriere	Utilizare	Domeniu	Setare din fabrică
[Debit volumetric]	**Debit volumetric** Pentru a putea calcula consumul de apă, trebuie specificat debitul volumetric atunci când este acționată spălarea. Debitul volumetric este determinat de perlator. La înlocuirea perlatorului, trebuie ajustat debitul volumetric.	• Pentru calculul consumului de apă pentru funcția statistică	1,3 l/min 1,9 l/min 3,8 l/min 6 l/min 0,5–7 l/min (definit de utilizator)	6 l/min
[Salvare ca presetare]	**Presetări** Setările actuale sunt salvate în aplicație şi pot fi astfel transferate pe alte aparate.	• Pentru darea în exploatare a mai multor aparate cu aceleaşi setări	–	–
[Setări din fabrică]	**Setări din fabrică** Toate funcțiile se resetează la setarea din fabrică.	• Pentru remedierea defecțiunilor de funcționare	–	–

Tabelul 4: Informație

Funcție din meniu Geberit aplicație	Descriere
[Nume] şi [parolă]	Pentru fiecare aparat se poate atribui un nume şi o parolă.
Informații	
[Cod articol]	Indică codul de articol al armăturii.
[Versiune firmware]	Indică versiunea firmware a senzorului infraroşu.
[Număr de serie]	Indică numărul de serie al senzorului infraroşu.
[Data fabricației]	Indică data fabricației senzorului infraroşu.
[Tipul de alimentare]	Indică tipul de alimentare (rețea sau baterie).
Statistică	
[Statistică]	Afişează diverse informații, cum ar fi numărul de utilizări sau consumul de apă într-o perioadă de timp dorită.
Contor	
[Zile de funcționare în total]	Indică numărul de zile de funcționare de la data dării în exploatare.
[Zile de funcționare de la ultimul Power-On]	Indică numărul de zile de funcționare de la data ultimei porniri.
[Numărul de utilizări în total]	Indică numărul de utilizări de la data dării în exploatare.
[Utilizări de la ultimul Power-On]	Indică numărul de utilizări de la data ultimei porniri.
[Total spălări]	Indică numărul de spălări efectuate de la data dării în exploatare.
[Spălări de la ultimul Power-On]	Indică numărul spălărilor de la data ultimei porniri.
[Total spălări la intervale]	Indică numărul de spălări la intervale de la data dării în exploatare.
[Spălări la intervale de la ultimul Power-On]	Indică numărul de spălări la intervale de la data ultimei porniri.

Reciclare

Substanțe componente

Acest produs corespunde cerințelor Directivei 2011/65/UE (RoHS) privind restricțiile de utilizare a anumitor substanțe periculoase în echipamentele electrice şi electronice.

Reciclarea deşeurilor de echipamente electrice şi electronice



Simbolul coşului de gunoi cu roți barat înseamnă că deşeurile de echipamente electrice şi electronice nu trebuie reciclate împreună cu deşeurile reziduale, ci trebuie reciclate separat. Utilizatorii finali sunt obligați prin lege să returneze echipamentele vechi la autoritățile publice de eliminare a deşeurilor, la distribuitori sau la Geberit pentru a le recicla în mod corespunzător. Mulți distribuitori de echipamente electrice şi electronice sunt obligați să preia gratuit deşeurile de echipamente electrice şi electronice. Pentru o returnare la Geberit, contactați compania de vânzări sau de service responsabilă.

Bateriile şi acumulatorii uzați care nu sunt încorporați în echipamentul vechi, precum şi lămpile care pot fi îndepărtate din echipamentul vechi fără a fi distruse, trebuie separate de echipamentul vechi înainte de a-l preda la un punct de eliminare.

În cazul în care în echipamentul vechi sunt stocate date cu caracter personal, utilizatorii finali sunt responsabili pentru ştergerea acestora înainte de predarea la un punct de eliminare.

27021605762709131 © 02-2022
970.657.00.0(00)

Ασφάλεια

Σχετικά με το παρόν έγγραφο

Το παρόν έγγραφο ισχύει για την επαγγελματική επισκευή των παρακάτω προϊόντων:

- Αυτόματη μπαταρία νιπτήρα Geberit, τύπος 185, λειτουργίας με ρεύμα ή μπαταρία
- Αυτόματη μπαταρία νιπτήρα Geberit, τύπος 186, λειτουργίας με ρεύμα ή μπαταρία

Το παρόν έγγραφο ισχύει για την έκδοση αυτών των αυτόματων μπαταριών νιπτήρων με διεπαφή Bluetooth®. Οι συγκεκριμένες αυτόματες μπαταρίες νιπτήρα φέρουν το "IWT-07-A" και το λογότυπο Geberit Connect στην πινακίδα κατασκευαστή.

Που απευθύνονται

Η συντήρηση και η επισκευή του παρόντος προϊόντος επιτρέπεται μόνο από ειδικευμένους τεχνικούς. Ειδικευμένος τεχνικός είναι το άτομο που βάσει της ειδικής κατάρτισής του, της εκπαίδευσής του και/ή της εμπειρίας του έχει την ικανότητα να αναγνωρίζει επικίνδυνες καταστάσεις και να αποτρέπει κινδύνους που παρουσιάζονται κατά τη χρήση του προϊόντος.

Ενδεδειγμένη χρήση

Οι αυτόματες μπαταρίες νιπτήρα Geberit τύπου 185 και τύπου 186 προορίζονται για τη λήψη νερού βρύσης. Κάθε άλλη χρήση θεωρείται μη ενδεδειγμένη. Η Geberit δεν αναλαμβάνει καμία ευθύνη για τις συνέπειες από μη ενδεδειγμένη χρήση.

Επεξήγηση προειδοποιητικών συμβόλων

Οι προειδοποιητικές υποδείξεις τοποθετούνται εκεί όπου μπορεί να προκύψει ο κίνδυνος.

Οι προειδοποιητικές υποδείξεις είναι δομημένες ως εξής:

ΠΡΟΕΙΔΟΠΟΙΗΣΗ
Είδος και πηγή κινδύνου
Πιθανές συνέπειες παράβλεψης κινδύνου.

► Μέτρα για την αποφυγή του κινδύνου.

Οι ακόλουθες προειδοποιητικές λέξεις χρησιμοποιούνται για να υποδείξουν υπολειπόμενους κινδύνους στις προειδοποιητικές υποδείξεις και σε σημαντικές πληροφορίες.

Σύμβολο	Προειδοποιητική λέξη και σημασία
	ΠΡΟΣΟΧΗ Η προειδοποιητική λέξη περιγράφει έναν κίνδυνο χαμηλού βαθμού επικινδυνότητας, ο οποίος, εάν δεν αποφευχθεί, μπορεί να οδηγήσει σε ελαφρύ ή μέτριο τραυματισμό.
	Επισημαίνεται μόνο με σύμβολο. Επισημαίνει μια σημαντική πληροφορία

Υποδείξεις ασφαλείας

Οι λανθασμένες εργασίες συντήρησης ή επισκευές μπορούν να προκαλέσουν ζημιές ή διαταραχές λειτουργίας.

- Για την επισκευή να χρησιμοποιούνται μόνο γνήσια ανταλλακτικά.
- Μην εκτελείτε μετατροπές ή πρόσθετες εγκαταστάσεις στο προϊόν.

270216057627091 31 © 02-2022
970.657.00.0(00)

Περιγραφή προϊόντος

Δομή

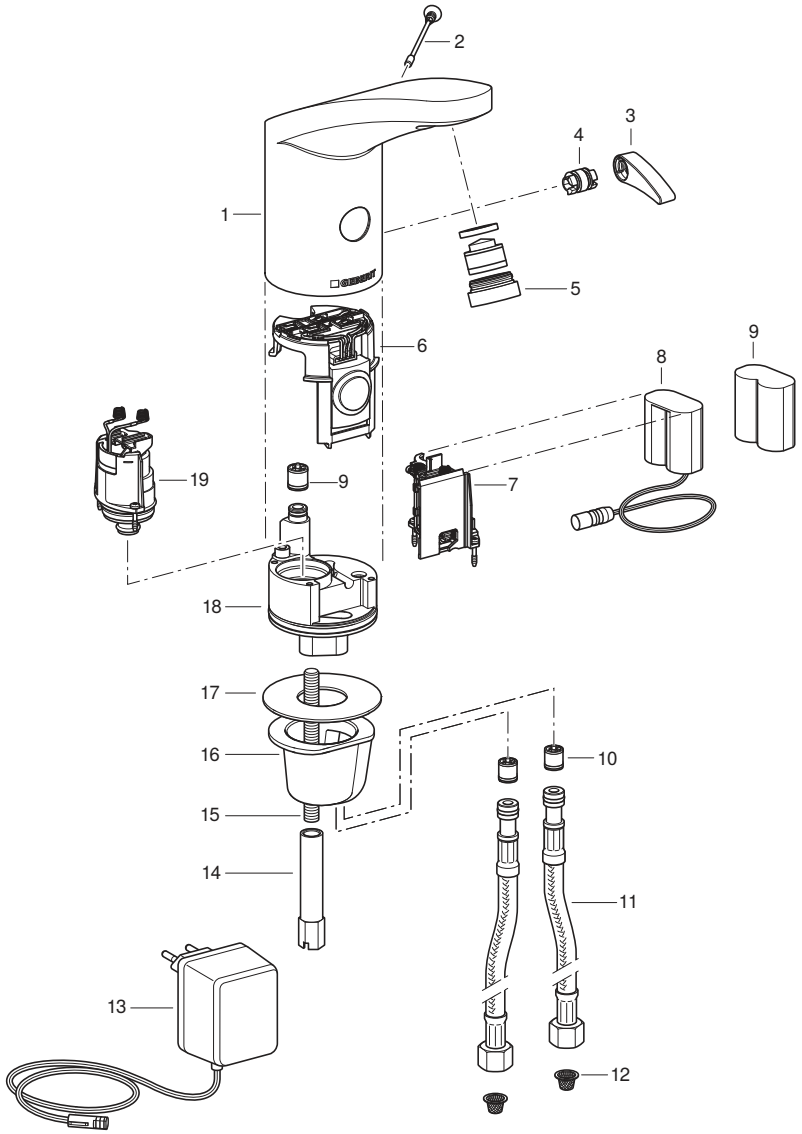

1	Σώμα αυτόματης μπαταρίας	11	Ενισχυμένος εύκαμπτος σωλήνας σύνδεσης νερού
2	Βίδα απενεργοποίησης	12	Φίλτρο
3	Μοχλός μίκτη	13	Μονάδα παροχής τάσης (λειτουργία με ηλεκτρικό ρεύμα)
4	Θερμοστάτης	14	Μακρύ παξιμάδι
5	Εξαέρωση μπαταρίας	15	Πείρος με σπείρωμα
6	Ανιχνευτής υπερύθρων	16	Σετ στήριξης
7	Θήκη μπαταρίας	17	Φλάντζα
8	Αντάπτορας τροφοδοσίας (λειτουργία με ηλεκτρικό ρεύμα)	18	Θέση βαλβίδας
9	Μπαταρία (λειτουργία με μπαταρία)	19	Ηλεκτρομαγνητική βαλβίδα
10	Βαλβίδα αντεπιστροφής		

Τεχνικά δεδομένα

	Λειτουργία με ηλεκτρικό ρεύμα	Λειτουργία με μπαταρία[1)]
Ονομαστική τάση	230 V AC	–
Συχνότητα δικτύου	50 Hz	–
Τάση λειτουργίας	12 V AC	6 V DC
Τύπος μπαταρίας	–	CR-P2 (6 V)
Πίεση λειτουργίας	0,5-8 bar	0,5–8 bar
Θερμοκρασία περιβάλλοντος	1–40 °C	
Μέγιστη θερμοκρασία νερού	60 °C	
Μέγιστη θερμοκρασία νερού στιγμιαία	90 °C	
Όγκος ροής στα 3 bar[2)]	6 l/min	
Τεχνολογία ασύρματης επικοινωνίας	Bluetooth® Low Energy[3)]	
Περιοχή συχνοτήτων	2400–2483,5 MHz	
Μέγιστη ισχύς εξόδου	4 dBm	

1) Η διάρκεια ζωής της μπαταρίας επαρκεί για περ. 200.000 ενεργοποιήσεις.

2) Η εξαέρωση μπαταρίας με περιορισμό ροής 1,3 l/min, 1,9 l/min ή 3,8 l/min διατίθεται ως προαιρετικός εξοπλισμός.

3) Η μάρκα Bluetooth® και τα λογότυπά της αποτελούν ιδιοκτησία της Bluetooth SIG, Inc. και χρησιμοποιούνται από την Geberit κατόπιν αδείας.

Απλουστευμένη δήλωση συμμόρφωσης ΕΕ

Με την παρούσα η Geberit International AG δηλώνει ότι ο ραδιοεξοπλισμός της αυτόματης μπαταρίας νιπτήρα Geberit τύπου 185 και τύπου 186 με λειτουργία με ηλεκτρικό ρεύμα, μπαταρία ή γεννήτρια πληροί την οδηγία 2014/53/ΕΕ.

Το πλήρες κείμενο της δήλωσης συμμόρφωσης ΕΕ διατίθεται στην ακόλουθη ιστοσελίδα στο διαδίκτυο: https://doc.geberit.com/970893000.pdf

27021605762709131 © 02-2022
970.657.00.0(00)

Χειρισμός

Εφαρμογές Geberit

Για το χειρισμό, τις ρυθμίσεις και τη συντήρηση διατίθενται διάφορες εφαρμογές της Geberit. Οι εφαρμογές επικοινωνούν μέσω μιας διεπαφής Bluetooth® με τη συσκευή.

Οι εφαρμογές της Geberit διατίθενται δωρεάν για smartphone με Android ή iOS στο εκάστοτε App Store.

Δημιουργία σύνδεσης με συσκευή

► Σαρώστε τον κωδικό QR και ακολουθήστε τις οδηγίες στη σελίδα υποδοχής.

Geberit Apps

https://gbrt.io/dsvFD00

Χειροκίνητες ρυθμίσεις μέσω ανιχνευτή υπερύθρων

Σε συσκευές με διεπαφή Bluetooth® δεν μπορούν να γίνουν χειροκίνητες ρυθμίσεις μέσω ανιχνευτή υπερύθρων. Όλες οι ρυθμίσεις γίνονται μέσω εφαρμογής Geberit.

Αντιμετώπιση βλαβών

Βλάβη	Αιτία	Αντιμετώπιση
Ροή νερού πολύ χαμηλή	Εξαέρωση μπαταρίας λερωμένη	► Καθαρίστε την εξαέρωση μπαταρίας. → Βλέπε εγχειρίδιο λειτουργίας.
	Το φίλτρο είναι λερωμένο	► Καθαρίστε το φίλτρο. → Βλέπε "Καθαρισμός φίλτρου (δίκτυο/μπαταρία)", σελίδα 491.
	Πολύ χαμηλή πίεση σωλήνα	► Ελέγξτε την πίεση σωλήνα (0,5–8 bar).
Όχι ενεργοποίηση απόπλυσης	Πολύ χαμηλή πίεση σωλήνα	► Ελέγξτε την πίεση σωλήνα (0,5–8 bar).
	Έλλειψη τάσης	► Ελέγξτε την παροχή τάσης.
	Τροφοδοτικό ελαττωματικό	► Αντικαταστήστε το τροφοδοτικό.
	Το καλώδιο μεταξύ της μονάδας παροχής τάσης και του αντάπτορα τροφοδοσίας δεν είναι συνδεδεμένα	► Ελέγξτε την σύνδεση καλωδίου.
	Μπαταρίες άδειες	► Αντικατάσταση μπαταρίας. → Βλέπε "Αντικατάσταση μπαταριών", σελίδα 492.
	Οι πόλοι ή οι ακροδέκτες της μπαταρίας είναι οξειδωμένοι	► Καθαρίστε τους ακροδέκτες ή αντικαταστήστε την μπαταρία. → Βλέπε "Αντικατάσταση μπαταριών", σελίδα 492.
	Η μπαταρία δεν είναι σωστά τοποθετημένη	► Τοποθετήστε σωστά την μπαταρία.
	Εξαέρωση μπαταρίας λερωμένη ή μπλοκαρισμένη	► Καθαρίστε την εξαέρωση μπαταρίας. → Βλέπε εγχειρίδιο λειτουργίας.
	Φίλτρο λερωμένο ή μπλοκαρισμένο	► Καθαρίστε το φίλτρο. → Βλέπε "Καθαρισμός φίλτρου (δίκτυο/μπαταρία)", σελίδα 491.
	Η βίδα απενεργοποίησης λείπει ή είναι ελαττωματική	► Τοποθετήστε ή αντικαταστήστε τη βίδα απενεργοποίησης.
	Η αυτόματη μπαταρία βρίσκεται σε λειτουργία καθαρισμού	► Περιμένετε να τελειώσει η λειτουργία καθαρισμού (περ. 10 min).
	Απόσταση ανίχνευσης λάθος ρυθμισμένη	► Βελτιώστε την απόσταση ανίχνευσης. → Βλέπε "Πραγματοποίηση ρυθμίσεων", σελίδα 495.
	Οπή υπερύθρων γρατζουνισμένη ή λερωμένη	► Καθαρίστε την οπή υπερύθρων ή αντικαταστήστε τον ανιχνευτή υπερύθρων.
	Ελαττωματικός ανιχνευτής υπερύθρων ή λερωμένες επαφές	► Καθαρίστε τις επαφές ή αντικαταστήστε τον ανιχνευτή υπερύθρων.
	Ελαττωματική ηλεκτρομαγνητική βαλβίδα ή λερωμένες επαφές	► Καθαρίστε τις επαφές ή αντικαταστήστε την ηλεκτρομαγνητική βαλβίδα.

27021605762709131 © 02-2022
970.657.00.0(00)

Βλάβη	Αιτία	Αντιμετώπιση
Το νερό τρέχει συνεχώς	Πολύ υψηλή πίεση σωλήνα	► Ελέγξτε την πίεση σωλήνα (0,5–8 bar).
	Ελαττωματικός ανιχνευτής υπερύθρων	► Αντικαταστήστε τον ανιχνευτή υπερύθρων.
	Εσφαλμένη λειτουργία αισθητήρα	► Προσαρμόστε τις ρυθμίσεις αισθητήρα.→ Βλέπε "Πραγματοποίηση ρυθμίσεων", σελίδα 495.
	Ηλεκτρομαγνητική βαλβίδα ελαττωματική	► Αντικαταστήστε την ηλεκτρομαγνητική βαλβίδα.
	Αντικείμενα στη γωνία ανίχνευσης που προκαλούν διαταραχές	► Απομακρύνετε τα αντικείμενα από τη γωνία ανίχνευσης. ► Βαθμονομήστε εκ νέου τον ανιχνευτή υπερύθρων. → Βλέπε "Πραγματοποίηση ρυθμίσεων", σελίδα 495.
Το νερό τρέχει συνεχώς και σταματάει όταν εισέλθει κάποιο αντικείμενο στη γωνία ανίχνευσης	Οι επαφές με ελατήρια μεταξύ του ανιχνευτή υπερύθρων και της ηλεκτρομαγνητικής βαλβίδας έχουν συνδεθεί λάθος	► Ελέγξτε την κουμπωτή σύνδεση.
Το νερό τρέχει αθέλητα, πολύ νωρίς ή πολύ αργά	Οπή υπερύθρων λερωμένη ή υγρή	► Καθαρίστε ή στεγνώστε την οπή υπερύθρων.
	Γρατζουνισμένη οπή υπερύθρων	► Καθαρίστε την οπή υπερύθρων ή αντικαταστήστε τον ανιχνευτή υπερύθρων.
	Απόσταση ανίχνευσης λάθος ρυθμισμένη	► Βελτιώστε την απόσταση ανίχνευσης. → Βλέπε "Πραγματοποίηση ρυθμίσεων", σελίδα 495.
	Ο ανιχνευτής υπερύθρων επηρεάζεται από παράγοντες του χώρου (καθρέπτες, μεταλλικές επιφάνειες, γυάλινοι νιπτήρες, κ.λπ.)	► Βαθμονομήστε εκ νέου τον ανιχνευτή υπερύθρων. → Βλέπε "Πραγματοποίηση ρυθμίσεων", σελίδα 495.
Το νερό τρέχει, παρόλο που η βίδα απενεργοποίησης έχει απομακρυνθεί	Ελαττωματικός ανιχνευτής υπερύθρων	► Αντικαταστήστε τον ανιχνευτή υπερύθρων.
Υπάρχει διαρροή νερού από το σώμα της αυτόματης μπαταρίας νιπτήρα	Ελαττωματικοί δακτύλιοι στεγανοποίησης	► Ελέγξτε τη διαδρομή του νερού και αντικαταστήστε τους δακτυλίους στεγανοποίησης.
	Η ηλεκτρομαγνητική βαλβίδα δεν κλείνει σωστά	► Καθαρίστε ή αντικαταστήστε την ηλεκτρομαγνητική βαλβίδα.

27021605762709131 © 02-2022
970.657.00.0(00)

Βλάβη	Αιτία	Αντιμετώπιση
Η θερμοκρασία νερού δεν μπορεί να ρυθμιστεί	Η θερμοκρασία νερού είναι πάρα πολύ υψηλή ή πάρα πολύ χαμηλή	► Ανοίξτε τελείως τους γωνιακούς διακόπτες. ► Ελέγξτε την διαφορά πίεσης μεταξύ των σωλήνων ζεστού και κρύου νερού (μέγ. 1,5 bar) ► Ελέγξτε τη θερμοκρασία νερού στο δίκτυο πόσιμου νερού.
	Το φίλτρο είναι λερωμένο	► Καθαρίστε το φίλτρο. → Βλέπε "Καθαρισμός φίλτρου (δίκτυο/μπαταρία)", σελίδα 491.
	Μπλοκαρισμένη βαλβίδα αντεπιστροφής στο σώμα αυτόματης μπαταρίας	► Επιδιορθώστε το μπλοκάρισμα ή αντικαταστήστε τη βαλβίδα αντεπιστροφής.
	Αντεστραμμένοι σωλήνες σύνδεσης ζεστού και κρύου νερού	► Συνδέστε σωστά τους ενισχυμένους εύκαμπτους σωλήνες σύνδεσης νερού.
Η κόκκινη ενδεικτική λυχνία αναβοσβήνει 6 φορές μετά την ενεργοποίηση απόπλυσης	Μπαταρία σχεδόν εξαντλημένη	► Αντικατάσταση μπαταρίας. → Βλέπε "Αντικατάσταση μπαταριών", σελίδα 492.
Η κόκκινη ενδεικτική λυχνία αναβοσβήνει συνεχώς, δεν ενεργοποιείται η απόπλυση	Μπαταρία άδεια	► Αντικατάσταση μπαταρίας. → Βλέπε "Αντικατάσταση μπαταριών", σελίδα 492.

27021605762709131 © 02-2022
970.657.00.0(00)

Επισκευή

Επισκευή από τον φορέα εκμετάλλευσης

Οι παρακάτω εργασίες επισκευής μπορούν να εκτελούνται από το φορέα εκμετάλλευσης. → Βλέπε εγχειρίδιο λειτουργίας 970.656.00.0.

- Ενεργοποιήστε τη λειτουργία καθαρισμού με την εφαρμογή Geberit
- Ενεργοποιήστε τη συνεχή απόπλυση με την εφαρμογή Geberit
- Καθαρισμός σώματος αυτόματης μπαταρίας
- Καθαρισμός της εξαέρωσης μπαταρίας
- Ρύθμιση θερμοκρασίας νερού
- Καθαρισμός φίλτρου

Επισκευή από ειδικευμένο τεχνικό

Οι εργασίες επισκευής στα παρακάτω κεφάλαια επιτρέπεται να εκτελούνται μόνο από ειδικευμένο τεχνικό.

Περίοδοι συντήρησης

Οι παρακάτω ενέργειες πρέπει να εκτελούνται όποτε απαιτείται, ωστόσο το αργότερο στα καθορισμένα διαστήματα.

Ενέργεια	Διάστημα
Καθαρισμός σώματος αυτόματης μπαταρίας	Εβδομαδιαία, από τον φορέα εκμετάλλευσης
Καθαρισμός της εξαέρωσης μπαταρίας	Μηνιαία, από τον φορέα εκμετάλλευσης
Καθαρισμός φίλτρου	Ετησίως, από τον φορέα εκμετάλλευσης ή από ειδικευμένο τεχνικό
Αντικατάσταση μπαταρίας	Μετά από περ. 200.000 πλύσεις, από ειδικευμένο τεχνικό
Ρυθμίστε τη θερμοκρασία νερού (στην έκδοση με μίκτη, χωρίς μοχλό μίκτη)	Όταν κρίνεται αναγκαίο, από ειδικευμένο τεχνικό
Αλλάξτε την αναλογία ζεστού νερού	Όταν κρίνεται αναγκαίο, από ειδικευμένο τεχνικό

Καθαρισμός φίλτρου (δίκτυο/μπαταρία)

1 Κλείστε τους γωνιακούς διακόπτες.

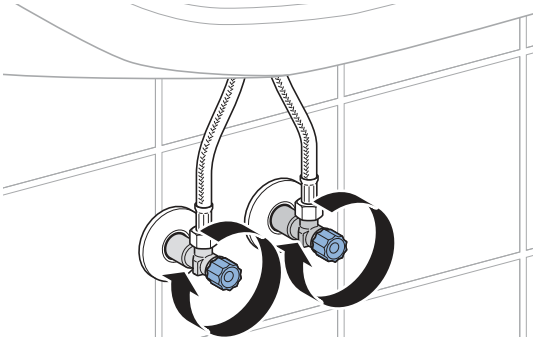

2 Λύστε τους ενισχυμένους εύκαμπτους σωλήνες σύνδεσης νερού.

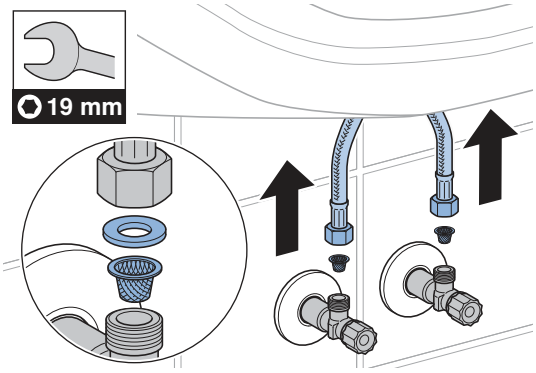

3 Καθαρίστε το φίλτρο.

4 Συνδέστε ξανά τους ενισχυμένους εύκαμπτους σωλήνες σύνδεσης νερού.

5 Ανοίξτε τους γωνιακούς διακόπτες.

EL

Αντικατάσταση μπαταριών

Στις αυτόματες μπαταρίες νιπτήρων Geberit με λειτουργία με μπαταρία, οι μπαταρίες αδειάζουν μετά από περ. 200.000 ενεργοποιήσεις. Το αναβόσβημα της κόκκινης ενδεικτικής λυχνίας στο μάτι αισθητήρα του ανιχνευτή υπερύθρων δηλώνει ότι η μπαταρία θα αδειάσει σύντομα.

Προϋπόθεση

– Διατίθεται ανταλλακτική μπαταρία (μπαταρία λιθίου 6 V CR-P2).

– Δεν υπάρχουν αντικείμενα μέσα στον νιπτήρα.

ΠΡΟΣΟΧΗ

Κίνδυνος εγκαύματος

Η γεφύρωση των επαφών με ελατήρια και ακροδέκτες μπαταρίας μπορεί να οδηγήσει σε εγκαύματα ή υλικές ζημιές.

► Σπρώξτε το σώμα της μπαταρίας μόνο στο προβλεπόμενο σημείο στη θέση βαλβίδας.

► Τοποθετήστε την μπαταρία μόνο στις επαφές της βάσης μπαταρίας.

1 Αποσυναρμολόγηση μοχλού μίκτη.

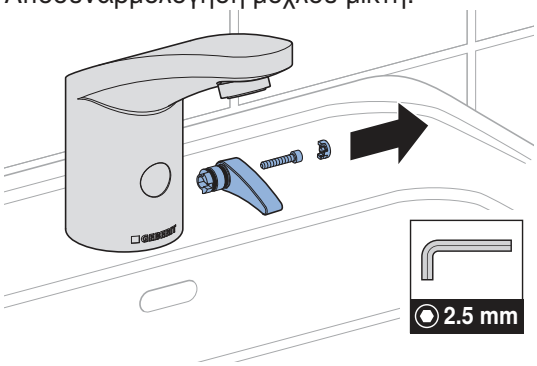

2 Αποσυναρμολόγηση σώματος αυτόματης μπαταρίας.

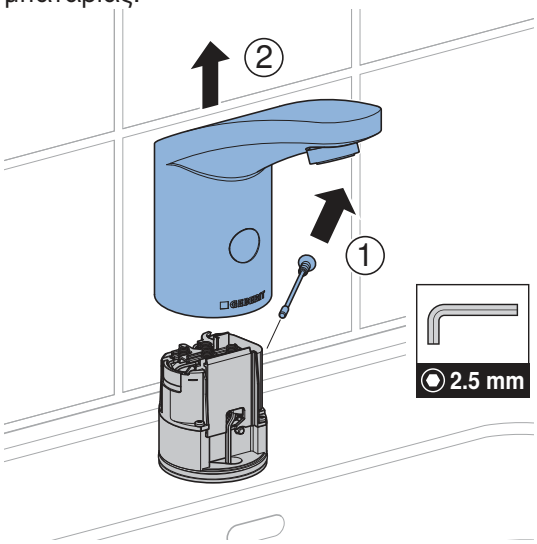

3 Αφαιρέστε την μεταχειρισμένη μπαταρία και δώστε την για ανακύκλωση.

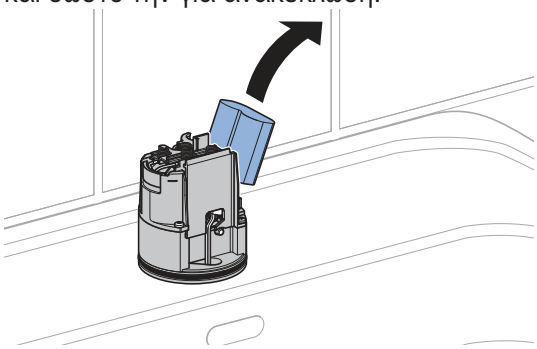

4 Τοποθετήστε καινούργιες μπαταρίες.

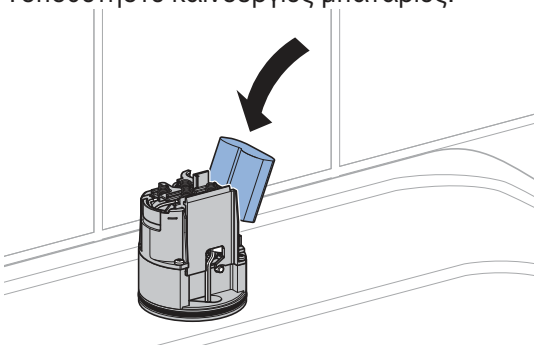

✓ Η ενδεικτική λυχνία ανάβει για 1 δευτερόλεπτο.

5 Η συναρμολόγηση όλων των τμημάτων γίνεται με την αντίστροφη σειρά.

6 Για το τεστ λειτουργιών κρατήστε το χέρι σας κάτω από την αυτόματη μπαταρία του νιπτήρα.

27021605762709131 © 02-2022
970.657.00.0(00)

Ρυθμίστε τη θερμοκρασία νερού (με μίκτη, χωρίς μοχλό μίκτη)

ΠΡΟΣΟΧΗ

Κίνδυνος εγκαύματος

Η γεφύρωση των επαφών με ελατήρια και ακροδέκτες μπαταρίας μπορεί να οδηγήσει σε εγκαύματα ή υλικές ζημιές.

- ► Σπρώξτε το σώμα της μπαταρίας μόνο στο προβλεπόμενο σημείο στη θέση βαλβίδας.
- ► Τοποθετήστε την μπαταρία μόνο στις επαφές της βάσης μπαταρίας.

1 Ξεβιδώστε τη βίδα απενεργοποίησης και αποσυναρμολογήστε το σώμα αυτόματης μπαταρίας.

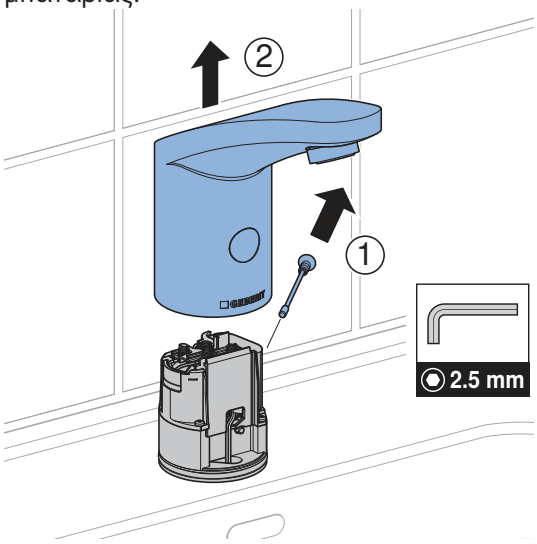

✓ Όταν η βίδα απενεργοποίησης είναι αποσυναρμολογημένη, καταστέλλεται η ενεργοποίηση απόπλυσης.

2 Ρυθμίστε τη θερμοκρασία νερού.

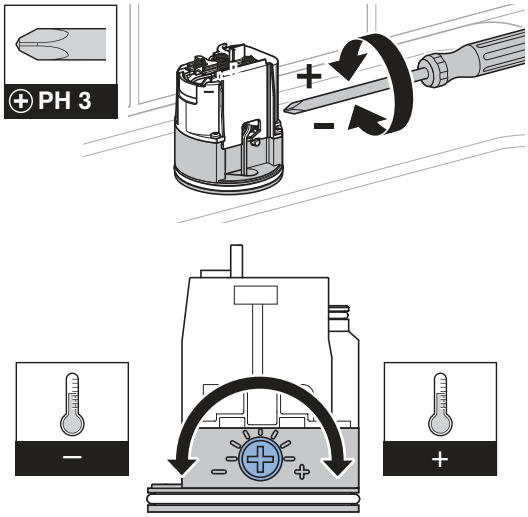

3 Συναρμολογήστε το σώμα αυτόματης μπαταρίας και βιδώστε τη βίδα απενεργοποίησης.

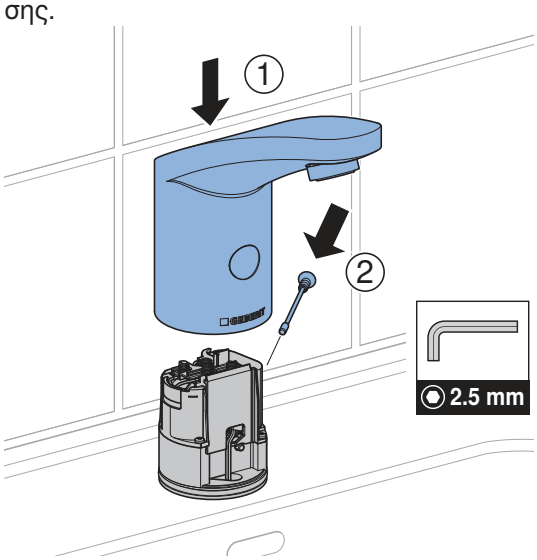

EL

Αλλάξτε την αναλογία ζεστού νερού (με μοχλό μίκτη)

Η αναλογία ζεστού νερού μπορεί να ρυθμιστεί προαιρετικά στο 85% (εργοστασιακή ρύθμιση) ή στο 95%. Στο 85%, το εύρος ρύθμισης του μοχλού μίκτη περιορίζεται.

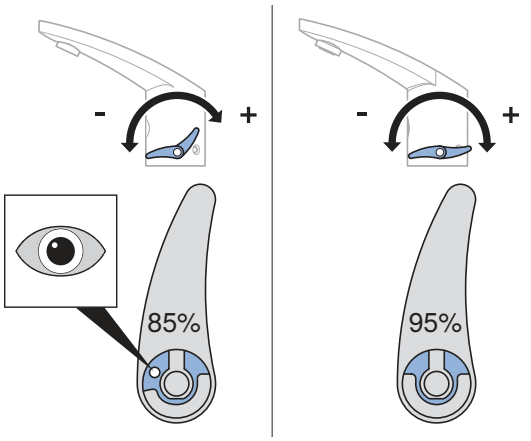

1 Αποσυναρμολόγηση μοχλού μίκτη.

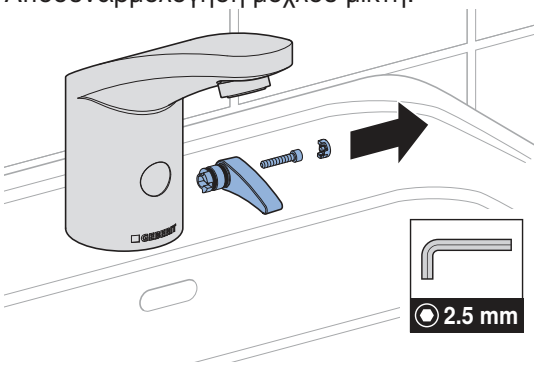

2 Αφαιρέστε τον θερμοστάτη από τον μοχλό μίκτη με μία πένσα και περιστρέψτε τον 180°. Μετακινήστε το O-ρινγκ στη δεύτερη αυλάκωση και τοποθετήστε ξανά τον θερμοστάτη.

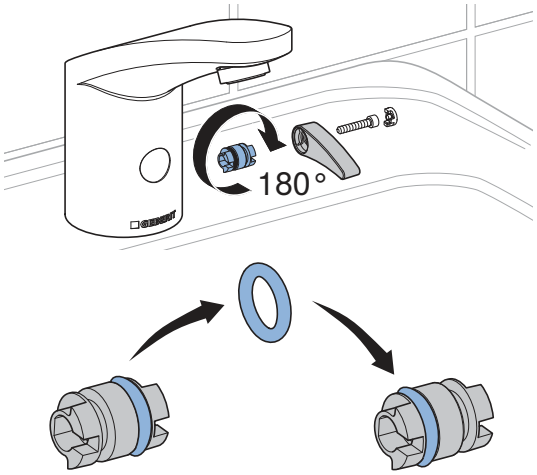

3 Συναρμολόγηση μοχλού μίκτη.

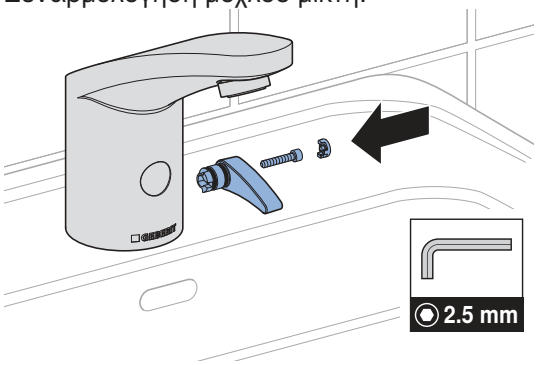

27021605762709131 © 02-2022
970.657.00.0(00)

Πραγματοποίηση ρυθμίσεων

Αυτές οι ρυθμίσεις πρέπει να πραγματοποιούνται κατά την έναρξη λειτουργίας από ειδικευμένο τεχνικό.

Όλες οι λειτουργίες και οι ρυθμίσεις μπορούν να πραγματοποιηθούν είτε με την εφαρμογή Geberit είτε με το χειριστήριο επισκευών Geberit. Δεν μπορούν να πραγματοποιηθούν χειροκίνητες ρυθμίσεις μέσω ανιχνευτή υπερύθρων.

Ρυθμίσεις με το χειριστήριο επισκευών Geberit

Με το χειριστήριο επισκευών Geberit έχετε στη διάθεσή σας τις ακόλουθες λειτουργίες και ρυθμίσεις:

- Χειρισμός:
  – Απόπλυση: Ενεργοποίηση της απόπλυσης
  – Καθαρισμός: Καταστολή της ενεργοποίησης απόπλυσης για μερικά λεπτά
- Ρύθμιση παραμέτρων και λειτουργιών, → βλέπε πίνακα "Ρυθμίσεις"
- Εμφάνιση πληροφοριών συσκευής, όπως για παράδειγμα χωρητικότητα μπαταρίας ή έκδοση υλικολογισμικού βλέπε πίνακα "Πληροφορίες"
- Εμφάνιση στατιστικών τιμών για χρήση βλέπε πίνακα "Πληροφορίες"

Στον παρακάτω πίνακα, οι αριθμοί και οι όροι στη στήλη "Τρόπος λειτουργίας" αντιστοιχούν στην ένδειξη που εμφανίζεται στο χειριστήριο επισκευών Geberit. Περισσότερες πληροφορίες σχετικά θα βρείτε στο εγχειρίδιο οδηγιών χειρισμού του χειριστηρίου επισκευών Geberit.

Πίνακας 1: Ρυθμίσεις

Τρόπος λειτουργίας [EN] [DE]	Περιγραφή	Χρήση	Περιοχή	Εργοστασιακή ρύθμιση
Εντολές				
20 [Valve] [Ventil]	**Απελευθέρωση πλύσης** Ξεπλένει μέχρι να σταματήσει ξανά η απόπλυση (το πολύ 10 λεπτά).	• Για το τεστ λειτουργιών της ηλεκτρομαγνητικής βαλβίδας • Για έκπλυση στάσιμου νερού (στασιμότητα) • Για απολύμανση των σωλήνων και της αυτόματης μπαταρίας (> 3 min στους > 70 °C) • Για λειτουργία χειμώνα	Ενεργό = <OK> Ανενεργό = <OK>	Off
21 [RangeTest] [TestErfas]	**Έλεγχος γωνίας ανίχνευσης** Μόλις ένα αντικείμενο βρεθεί σε γωνία ανίχνευσης, η κόκκινη ενδεικτική λυχνία αναβοσβήνει. Δεν ενεργοποιείται απόπλυση. Η λειτουργία απενεργοποιείται μετά από 90 δευτερόλεπτα.	• Σε περίπτωση προβλημάτων με την ανίχνευση χρήστη	Ενεργό = <OK> Ανενεργό = <OK>	Off

Τρόπος λειτουργίας [EN] [DE]	Περιγραφή	Χρήση	Περιοχή	Εργοστασιακή ρύθμιση
22 [ResetSens] [ResetSens]	**Βαθμονόμηση ανιχνευτών υπερύθρων** Οι ανιχνευτές υπερύθρων βαθμονομούνται εκ νέου. Υπόδειξη: Κατά τη βαθμονόμηση δεν επιτρέπεται να έχετε τα χέρια σας ή αντικείμενα στον νιπτήρα.	• Σε περίπτωση διαταραχών ανίχνευσης • Σε διαφορετικό περιβάλλον (π.χ. νέος νιπτήρας)	Έναρξη = <OK>	–
23 [FactrySet] [Werkseinst]	**Εργοστασιακές ρυθμίσεις** Όλες οι λειτουργίες επαναφέρονται στις εργοστασιακές ρυθμίσεις.	• Για αντιμετώπιση διαταραχών λειτουργίας	Έναρξη = <OK>	–
24 [CleanMode] [Reinigung]	**Ενεργοποίηση λειτουργίας καθαρισμού** Η απελευθέρωση πλύσης καταστέλλεται για 10 min. Η λειτουργία μπορεί να διακοπεί πρόωρα με νέα σύνδεση με το χειριστήριο επισκευών Geberit.	• Για καθαρισμό αυτόματης μπαταρίας και νιπτήρα χωρίς να τρέχει νερό	Έναρξη = <OK> Διακοπή = <OK>	–
Προγράμματα				
30 [MainProgr] [Hauptmenü]	**Τρόπος λειτουργίας** • Κανονική λειτουργία: Από την αυτόματη μπαταρία τρέχει νερό όσο υπάρχει κάποιο αντικείμενο στη γωνία ανίχνευσης. Αν απαιτείται, ο χρόνος λειτουργίας μπορεί να ρυθμιστεί (τρόπος λειτουργίας 43). • Εξοικονομητής νερού: Η ροή της αυτόματης μπαταρίας νιπτήρα συνεχίζεται με περιορισμένο χρόνο (τρόπος λειτουργίας 44).	• Για μείωση της κατανάλωσης νερού	[A] = Κανονική λειτουργία [B] Εξοικονομητής νερού	Κανονική λειτουργία
31 [Esaver] [E Sparen]	**Λειτουργία εξοικονόμησης ενέργειας** Μετά το πέρας του χρόνου λειτουργίας (τρόπος λειτουργίας 40) επιβραδύνεται η ταχύτητα αντίδρασης του ανιχνευτή υπερύθρων. Ο χρόνος λειτουργίας ξεκινά μετά την τελευταία χρήση.	• Για παράταση της διάρκειας ζωής μπαταρίας	Ενεργό = [ON] Ανενεργό = [OFF]	Off

270216057627091 31 © 02-2022
970.657.00.0(00)

Τρόπος λειτουργίας [EN] [DE]	Περιγραφή	Χρήση	Περιοχή	Εργοστασιακή ρύθμιση
33 [IntFlush] [IntervSp]	**Αυτόματη προρυθμισμένη λειτουργία πλύσεων** • Ελεγχόμενο από τον χρήστη: Η απόπλυση ενεργοποιείται μετά την εκπνοή του [χρόνου που μεσολαβεί μέχρι την επόμενη πλύση] (τρόπος λειτουργίας 42), ενώ σε κάθε χρήση γίνεται επανεκκίνηση του χρόνου που μεσολαβεί μέχρι την επόμενη πλύση. Ο χρόνος πλύσης καθορίζεται από την τιμή [Χρόνος πλύσης αυτόματης προρυθμισμένης λειτουργίας πλύσεων] (τρόπος λειτουργίας 41). • Ελεγχόμενο με βάση το χρονικό διάστημα: Μια απόπλυση ενεργοποιείται μετά την εκπνοή του [χρόνου που μεσολαβεί μέχρι την επόμενη πλύση] (τρόπος λειτουργίας 42), ανεξάρτητα από τις χρήσεις. Ο χρόνος πλύσης καθορίζεται από την τιμή [Χρόνος πλύσης αυτόματης προρυθμισμένης λειτουργίας πλύσεων] (τρόπος λειτουργίας 41).	• Για συμπληρωματική πλήρωση της παγίδας οσμών σε μικρή συχνότητα χρήσης • Για την έκπλυση στάσιμου νερού σε αγωγό (λειτουργία υγιεινής, αποτροπή στασιμότητας)	[0] = ανενεργό [1] = ελεγχόμενο από τον χρήστη [2] = ελεγχόμενο με βάση το χρονικό διάστημα	Ελεγχόμενο από τον χρήστη
Παράμετροι				
40 [ESaverT] [EnerSparZ]	**Χρόνος λειτουργίας εξοικονομητή ενέργειας** Όταν η λειτουργία εξοικονόμησης ενέργειας (τρόπος λειτουργίας 31) είναι ενεργοποιημένη, η ταχύτητα αντίδρασης του ανιχνευτή υπερύθρων επιβραδύνεται μετά το πέρας του χρόνου λειτουργίας.	• Για παράταση της διάρκειας ζωής μπαταρίας	6–48 h	6 h
41 [IntFlushT] [IntervSpZ]	**Αυτόματη προρυθμισμένη λειτουργία πλύσεων** Είναι ενεργή όταν ο τρόπος λειτουργίας 34 [Αυτόματη προρυθμισμένη λειτουργία πλύσεων] βρίσκεται στο [1] ή στο [2].	–	1–200 δευτερόλεπτα	5 δευτερόλεπτα

Τρόπος λειτουργίας [EN] [DE]	Περιγραφή	Χρήση	Περιοχή	Εργοστασιακή ρύθμιση
42 [IntervalT] [IntervalZ]	**Χρόνος που μεσολαβεί μέχρι την επόμενη πλύση - Αυτόματη προρυθμισμένη λειτουργία πλύσεων** Είναι ενεργή όταν ο τρόπος λειτουργίας 34 [Αυτόματη προρυθμισμένη λειτουργία πλύσεων] βρίσκεται στο [1] ή στο [2].	–	1–168 h	24 h
43 [RunOnTime] [NachlaufZ]	**Χρόνος λειτουργίας** Σε κανονική λειτουργία (τρόπος λειτουργίας 30 = [A]), η ροή της αυτόματης μπαταρίας νιπτήρα συνεχίζεται στο χρόνο λειτουργίας, αφότου το αντικείμενο απομακρυνθεί από τη γωνία ανίχνευσης.	• Για καθαρισμό του εξοπλισμού	0–30 δευτερόλεπτα	2 δευτερόλεπτα
44 [WSaverT] [TWSparenZ]	**Διάρκεια λειτουργίας εξοικονομητή νερού** Όταν ο εξοικονομητής νερού είναι ενεργοποιημένος (τρόπος λειτουργίας 30 = [B]), η ροή της αυτόματης μπαταρίας νιπτήρα συνεχίζεται για όσο διάστημα κάποιο αντικείμενο βρίσκεται στη γωνία ανίχνευσης, αλλά όχι παραπάνω από τη διάρκεια λειτουργίας του εξοικονομητή νερού.	• Για μείωση της κατανάλωσης νερού • Για αφαίρεση συγκεκριμένης ποσότητας νερού	3–30 δευτερόλεπτα	10 δευτερόλεπτα
45 [DetectRng] [Erfassdis]	**Ρύθμιση απόστασης ανίχνευσης** Η απόσταση ανίχνευσης μπορεί να ρυθμιστεί σε 5 βαθμίδες.	• Για βελτίωση της ανίχνευσης χρήστη	0–4 [...] [0] = μικρή απόσταση [4] = μεγάλη απόσταση	1

27021605762709131 © 02-2022
970.657.00.0(00)

Τρόπος λειτουργίας [EN] [DE]	Περιγραφή	Χρήση	Περιοχή	Εργοστασιακή ρύθμιση
46 [SensorUp] [SensOben]	**Λειτουργία αισθητήρα επάνω** • [Ανενεργό]: Ο επάνω ανιχνευτής υπερύθρων είναι απενεργοποιημένος. (Δεν μπορούν να είναι απενεργοποιημένοι ταυτόχρονα και οι δύο ανιχνευτές υπερύθρων.) • [Αυτόματα]: Ο ανιχνευτής υπερύθρων μεταβαίνει αυτόματα, αν χρειάζεται, στην κατάσταση [Δυναμικά]. • [Δυναμικά]: Ο ανιχνευτής υπερύθρων αντιδρά μόνο σε αντικείμενα που κινούνται προς το μέρος του.	• Για βελτίωση της ασφαλούς ανίχνευσης σε περίπτωση εξωτερικών παρεμβολών (π.χ. έντονα αντανακλαστικά αντικείμενα στο χώρο)	[0] = Off [1] = αυτόματα [2] = δυναμικά	Auto
47 [SensorLow] [SensUnten]	**Λειτουργία αισθητήρα κάτω** • [Ανενεργό]: Ο κάτω ανιχνευτής υπερύθρων είναι απενεργοποιημένος. (Δεν μπορούν να είναι απενεργοποιημένοι ταυτόχρονα και οι δύο ανιχνευτές υπερύθρων.) • [Αυτόματα]: Ο ανιχνευτής υπερύθρων μεταβαίνει αυτόματα, αν χρειάζεται, στην κατάσταση [Δυναμικά]. • [Δυναμικά]: Ο ανιχνευτής υπερύθρων αντιδρά μόνο σε αντικείμενα που κινούνται προς το μέρος του.	• Για βελτίωση της ασφαλούς ανίχνευσης σε περίπτωση εξωτερικών παρεμβολών (π.χ. έντονα αντανακλαστικά αντικείμενα στο χώρο)	[0] = Off [1] = αυτόματα [2] = δυναμικά	Auto

Πίνακας 2: Πληροφορίες

Τρόπος λειτουργίας [EN] [DE]	Περιγραφή
Μετρητές	
50 [Days?] [SumBetrT?]	**Συνολικός αριθμός ημερών λειτουργίας** Δείχνει τον αριθμό των ημερών λειτουργίας από την έναρξη της λειτουργίας.
51 [Uses?] [SumBenut?]	**Συνολικός αριθμός χρήσεων** Δείχνει τον αριθμό των χρήσεων από την έναρξη της λειτουργίας.
52 [IntFlush?] [SumIntSp?]	**Συνολικός αριθμός αυτόματων προρυθμισμένων λειτουργιών πλύσεων** Δείχνει τον αριθμό των αυτόματων προρυθμισμένων λειτουργιών πλύσεων από την προμήθεια του εξοπλισμού.
53 [↯ Days] [↯ SumBetrT]	**Αριθμός ημερών λειτουργίας με Power-On** Δείχνει τον αριθμό των ημερών λειτουργίας από την τελευταία ενεργοποίηση.
54 [↯ Uses] [↯ SumBenut]	**Αριθμός χρήσεων με Power-On** Δείχνει τον αριθμό των χρήσεων από την τελευταία ενεργοποίηση.
55 [↯ Flushes] [↯ SumSpül]	**Αριθμός αυτόματων προρυθμισμένων λειτουργιών πλύσεων με Power-On** Δείχνει τον αριθμό των αυτόματων προρυθμισμένων λειτουργιών πλύσεων από την τελευταία ενεργοποίηση.
Πληροφορίες συσκευής	
60 [TypeNo] [Modell-Nr]	**Κωδικός** Δείχνει τον κωδικό του ανιχνευτή υπερύθρων. Παράδειγμα: [242251001] = 242.251.00.1
61 [SWVersion] [SWVersion]	**Έκδοση υλικολογισμικού** Δείχνει την έκδοση υλικολογισμικού του ανιχνευτή υπερύθρων. Παράδειγμα: [0312] = έκδοση 3.12
62 [SerialNo] [Serien-Nr]	**Σειριακός αριθμός** Δείχνει το σειριακό αριθμό του ανιχνευτή υπερύθρων. Παράδειγμα: 1234567
63 [ManufDate] [ProdDatum]	**Ημερομηνία παραγωγής** Δείχνει την ημερομηνία παραγωγής του ανιχνευτή υπερύθρων. Παράδειγμα: [1520] = ημερολογιακή εβδομάδα 15/2020
64 [TypePower] [Netz/Batt]	**Τύπος τροφοδοσίας** Δείχνει τον τύπο τροφοδοσίας (λειτουργία με ρεύμα ή μπαταρία). Παράδειγμα: [0] = μπαταρία / [1] = λειτουργία με ηλεκτρικό ρεύμα
65 [Battery%] [Batterie%]	**Μπαταρία** Δείχνει τη χωρητικότητα μπαταρίας. Παράδειγμα: [73] %

27021605762709131 © 02-2022
970.657.00.0(00)

Ρυθμίσεις με την εφαρμογή Geberit

Μετά τη σύνδεση μιας εφαρμογής Geberit με τη συσκευή, είναι διαθέσιμες οι παρακάτω λειτουργίες και ρυθμίσεις:

- Χειρισμός:
  – Απόπλυση: Ενεργοποίηση της απόπλυσης
  – Καθαρισμός: Καταστολή της ενεργοποίησης απόπλυσης για μερικά λεπτά
- Ρύθμιση παραμέτρων και λειτουργιών, → βλέπε πίνακα "Ρυθμίσεις"
- Εμφάνιση πληροφοριών συσκευής, όπως για παράδειγμα χωρητικότητα μπαταρίας ή έκδοση υλικολογισμικού βλέπε πίνακα "Πληροφορίες"
- Εμφάνιση στατιστικών τιμών για χρήση βλέπε πίνακα "Πληροφορίες"
- Εξαγωγή πληροφοριών συσκευής και στατιστικών τιμών
- Εμφάνιση μηνυμάτων σφάλματος
- Εκτέλεση ενημερώσεων υλικολογισμικού
- Αποθήκευση και μεταφορά προρυθμίσεων

Οι ρυθμίσεις μπορούν να αποθηκευτούν στην εφαρμογή Geberit ως προρυθμίσεις και να μεταφερθούν σε άλλες συσκευές.

Πίνακας 3: Ρυθμίσεις

Τρόπος λειτουργίας	Περιγραφή	Χρήση	Περιοχή	Εργοστασιακή ρύθμιση
Χειρισμός				
[Απόπλυση]	**Απελευθέρωση πλύσης** Ξεπλένει μέχρι να σταματήσει ξανά η απόπλυση (το πολύ 10 λεπτά).	• Για το τεστ λειτουργιών της ηλεκτρομαγνητικής βαλβίδας • Για έκπλυση στάσιμου νερού (στασιμότητα) • Για απολύμανση των σωλήνων και της αυτόματης μπαταρίας (> 3 min στους > 70 °C) • Για λειτουργία χειμώνα	On/Off	–
[Καθαρισμός]	**Ενεργοποίηση λειτουργίας καθαρισμού** Η απελευθέρωση πλύσης καταστέλλεται για το [χρόνο καθαρισμού].	• Για καθαρισμό αυτόματης μπαταρίας και νιπτήρα χωρίς να τρέχει νερό	On/Off	–
	[Χρόνος καθαρισμού]	–	1–20 λεπτά	10 min

Τρόπος λειτουργίας	Περιγραφή	Χρήση	Περιοχή	Εργοστασιακή ρύθμιση
Ρυθμίσεις συσκευής				
[Αυτόματη προρυθμισμένη λειτουργία πλύσεων]	**Αυτόματη προρυθμισμένη λειτουργία πλύσεων** • Ελεγχόμενο από το χρήστη: Η απόπλυση ενεργοποιείται μετά την εκπνοή του [χρόνου που μεσολαβεί μέχρι την επόμενη πλύση], ενώ σε κάθε χρήση γίνεται επανεκκίνηση του χρόνου που μεσολαβεί μέχρι την επόμενη πλύση. Ο χρόνος πλύσης καθορίζεται από την τιμή [Χρόνος πλύσης]. • Ελεγχόμενο με βάση το χρονικό διάστημα: Η απόπλυση ενεργοποιείται μετά την εκπνοή του [χρόνου που μεσολαβεί μέχρι την επόμενη πλύση], ανεξάρτητα από τις χρήσεις. Ο χρόνος πλύσης καθορίζεται από την τιμή [Χρόνος πλύσης]. • Διαφορική πλύση: Η απόπλυση ενεργοποιείται μετά την εκπνοή του [χρόνου που μεσολαβεί μέχρι την επόμενη πλύση], ανεξάρτητα από τις χρήσεις. Εάν οι πλύσεις έχουν ήδη πραγματοποιηθεί εντός του [διαστήματος πλύσης,] θα ξεπλυθεί μόνο η διαφορά στο [χρόνο πλύσης.]	• Για συμπληρωματική πλήρωση της παγίδας οσμών σε μικρή συχνότητα χρήσης • Για την έκπλυση στάσιμου νερού σε αγωγό (λειτουργία υγιεινής, αποτροπή στασιμότητας)	[Off], [Λειτουργία ελέγχου από το χρήστη], [Λειτουργία ελέγχου με βάση το χρονικό διάστημα], [Διαφορική πλύση]	[Ελεγχόμενο από το χρήστη]
	[Χρόνος πλύσης]	–	1–200 δευτερόλεπτα	5 δευτερόλεπτα
	[Χρόνος που μεσολαβεί μέχρι την επόμενη πλύση]	–	1–168 h	24 h

270216057627091 31 © 02-2022
970.657.00.0(00)

Τρόπος λειτουργίας	Περιγραφή	Χρήση	Περιοχή	Εργοστασιακή ρύθμιση
[Τρόπος λειτουργίας]	**Ρύθμιση τρόπου λειτουργίας** • Κανονική λειτουργία: Από την αυτόματη μπαταρία τρέχει νερό όσο υπάρχει κάποιο αντικείμενο στη γωνία ανίχνευσης. Αν απαιτείται, ο [Χρόνος λειτουργίας] μπορεί να ρυθμιστεί. • Εξοικονομητής νερού: Η ροή της αυτόματης μπαταρίας νιπτήρα συνεχίζεται για όσο διάστημα βρίσκεται κάποιο αντικείμενο στη γωνία ανίχνευσης, αλλά όχι περισσότερο από τον [μέγιστο χρόνο πλύσης].	• Για μείωση της κατανάλωσης νερού	[Κανονική λειτουργία] ή [λειτουργία εξοικονομητή νερού]	[Κανονική λειτουργία]
	[Χρόνος λειτουργίας]	–	0–30 δευτερόλεπτα	2 δευτερόλεπτα
	[Μέγιστος χρόνος πλύσης]	–	3–30 δευτερόλεπτα	10 δευτερόλεπτα
[Γωνία ανίχνευσης]	**Έλεγχος γωνίας ανίχνευσης** Δείχνει πότε ο ηλεκτρονικός αισθητήρας ανιχνεύει μια χρήση. Σε περίπτωση σφαλμάτων ανίχνευσης ή αλλαγών στον περιβάλλοντα χώρο ο αισθητήρας μπορεί να βαθμονομηθεί ξανά. Ο περιβάλλον χώρος μετράται ξανά.	• Σε περίπτωση προβλημάτων με την ανίχνευση χρήστη	Αυτόματα	–
	[Γωνία ανίχνευσης]	• Για βελτίωση της ανίχνευσης χρήστη	Μικρή έως μεγάλη απόσταση [0–4]	Μεσαία απόσταση [1]
	[Επανάληψη βαθμονόμησης του αισθητήρα] Υπόδειξη: Κατά τη βαθμονόμηση δεν επιτρέπεται να έχετε τα χέρια σας ή αντικείμενα στον νιπτήρα.	• Σε περίπτωση διαταραχών ανίχνευσης • Σε διαφορετικό περιβάλλον (π.χ. νέος νιπτήρας)	[Εκκίνηση βαθμονόμησης]	–

27021605762709131 © 02-2022
970.657.00.0(00)

Τρόπος λειτουργίας	Περιγραφή	Χρήση	Περιοχή	Εργοστασιακή ρύθμιση
[Λειτουργία αισθητήρα επάνω]	**Ενεργοποίηση λειτουργίας αισθητήρα επάνω** • [Ανενεργό]: Ο επάνω ανιχνευτής υπερύθρων είναι απενεργοποιημένος. (Δεν μπορούν να είναι απενεργοποιημένοι ταυτόχρονα και οι δύο ανιχνευτές υπερύθρων.) • [Αυτόματα]: Ο ανιχνευτής υπερύθρων μεταβαίνει αυτόματα, αν χρειάζεται, στην κατάσταση [Δυναμικά]. • [Δυναμικά]: Ο ανιχνευτής υπερύθρων αντιδρά μόνο σε αντικείμενα που κινούνται προς το μέρος του.	• Για βελτίωση της ασφαλούς ανίχνευσης σε περίπτωση εξωτερικών παρεμβολών (π.χ. έντονα αντανακλαστικά αντικείμενα στο χώρο)	[Off], [Αυτόματα], [Δυναμικά]	[Auto]
[Λειτουργία αισθητήρα κάτω]	**Ενεργοποίηση λειτουργίας αισθητήρα** • [Ανενεργό]: Ο κάτω ανιχνευτής υπερύθρων είναι απενεργοποιημένος. (Δεν μπορούν να είναι απενεργοποιημένοι ταυτόχρονα και οι δύο ανιχνευτές υπερύθρων.) • [Αυτόματα]: Ο ανιχνευτής υπερύθρων μεταβαίνει αυτόματα, αν χρειάζεται, στην κατάσταση [Δυναμικά]. • [Δυναμικά]: Ο ανιχνευτής υπερύθρων αντιδρά μόνο σε αντικείμενα που κινούνται προς το μέρος του.	• Για βελτίωση της ασφαλούς ανίχνευσης σε περίπτωση εξωτερικών παρεμβολών (π.χ. έντονα αντανακλαστικά αντικείμενα στο χώρο)	[Off], [Αυτόματα], [Δυναμικά]	[Auto]
[Εξοικονομητής ενέργειας]	**Ενεργοποιήστε τη λειτουργία εξοικονόμησης ενέργειας** Μετά το πέρας του [χρόνου λειτουργίας] επιβραδύνεται η ταχύτητα αντίδρασης του ανιχνευτή υπερύθρων. Ο [χρόνος λειτουργίας] ξεκινά μετά την τελευταία χρήση.	• Για παράταση της διάρκειας ζωής μπαταρίας	On/Off	Off
	[Χρόνος λειτουργίας]	–	6–48 h	6 h

27021605762709131 © 02-2022
970.657.00.0(00)

Τρόπος λειτουργίας	Περιγραφή	Χρήση	Περιοχή	Εργοστασιακή ρύθμιση
[Ογκομετρική παροχή]	**Ογκομετρική παροχή** Για να μπορείτε να υπολογίζετε την κατανάλωση νερού, πρέπει να αναφέρεται η ογκομετρική παροχή κατά την ενεργοποίηση απόπλυσης. Η ογκομετρική παροχή καθορίζεται από την εξαέρωση μπαταρίας. Κατά την αντικατάσταση της εξαέρωσης μπαταρίας, η ογκομετρική παροχή πρέπει να ρυθμιστεί.	• Για υπολογισμό της κατανάλωσης νερού για τη στατιστική λειτουργία	1,3 l/min 1,9 l/min 3,8 l/min 6 l/min 0,5–7 l/min (ορίζεται από το χρήστη)	6 l/min
[Αποθήκευση ως προρύθμιση]	**Προρυθμίσεις** Οι τρέχουσες ρυθμίσεις αποθηκεύονται στην εφαρμογή και μπορούν να μεταφερθούν με αυτόν τον τρόπο σε άλλες συσκευές.	• Για έναρξη λειτουργίας περισσότερων συσκευών με τις ίδιες ρυθμίσεις	–	–
[Εργοστασιακές ρυθμίσεις]	**Εργοστασιακές ρυθμίσεις** Όλες οι λειτουργίες επαναφέρονται στην εργοστασιακή ρύθμιση.	• Για αντιμετώπιση διαταραχών λειτουργίας	–	–

5 / 5

Πίνακας 4: Πληροφορία

Τρόπος λειτουργίας εφαρμογής Geberit	Περιγραφή
[Όνομα] και [κωδικός πρόσβασης]	Για κάθε συσκευή μπορεί να καταχωριστεί ένα όνομα και ένας κωδικός πρόσβασης.
Πληροφορίες	
[Κωδικός]	Δείχνει τον κωδικό της αυτόματης μπαταρίας νιπτήρα.
[Έκδοση υλικολογισμικού]	Δείχνει την έκδοση υλικολογισμικού του ανιχνευτή υπερύθρων.
[Σειριακός αριθμός]	Δείχνει το σειριακό αριθμό του ανιχνευτή υπερύθρων.
[Ημερομηνία παραγωγής]	Δείχνει την ημερομηνία παραγωγής του ανιχνευτή υπερύθρων.
[Τύπος τροφοδοσίας]	Δείχνει τον τύπο τροφοδοσίας (λειτουργία με ρεύμα ή μπαταρία).
Στατιστική	
[Στατιστική]	Δείχνει διάφορες πληροφορίες, όπως τον αριθμό των χρήσεων ή την κατανάλωση νερού σε ένα επιθυμητό χρονικό πλαίσιο.
Μετρητές	
[Ημέρες λειτουργίας συνολικά]	Δείχνει τον αριθμό των ημερών λειτουργίας από την έναρξη της λειτουργίας.
[Ημέρες λειτουργίας από την τελευταία ενεργοποίηση]	Δείχνει τον αριθμό των ημερών λειτουργίας από την τελευταία ενεργοποίηση.
[Χρήσεις συνολικά]	Δείχνει τον αριθμό των χρήσεων από την έναρξη της λειτουργίας.
[Χρήσεις από την τελευταία ενεργοποίηση]	Δείχνει τον αριθμό των χρήσεων από την τελευταία ενεργοποίηση.
[Αποπλύσεις συνολικά]	Δείχνει τον αριθμό αποπλύσεων από την έναρξη της λειτουργίας.
[Πλύσεις από την τελευταία ενεργοποίηση]	Δείχνει τον αριθμό των αποπλύσεων από την τελευταία ενεργοποίηση.

Τρόπος λειτουργίας εφαρμογής Geberit	Περιγραφή
[Αυτόματες προρυθμισμένες λειτουργίες πλύσεων συνολικά]	Δείχνει τον αριθμό των αυτόματων προρυθμισμένων λειτουργιών πλύσεων από την προμήθεια του εξοπλισμού.
[Αυτόματες προρυθμισμένες λειτουργίες πλύσεων από την τελευταία ενεργοποίηση]	Δείχνει τον αριθμό των αυτόματων προρυθμισμένων λειτουργιών πλύσεων από την τελευταία ενεργοποίηση.

Απόρριψη

Συστατικές ουσίες

Αυτό το προϊόν συμμορφώνεται με τις απαιτήσεις της Οδηγίας 2011/65/ΕΕ (RoHS) (περιορισμός της χρήσης ορισμένων επικίνδυνων ουσιών σε είδη ηλεκτρικού και ηλεκτρονικού εξοπλισμού).

Απόρριψη αποβλήτων ηλεκτρικού και ηλεκτρονικού εξοπλισμού



Το σύμβολο του διαγεγραμμένου κάδου απορριμμάτων στους τροχούς σημαίνει ότι οι παλιές ηλεκτρικές και ηλεκτρονικές συσκευές δεν επιτρέπεται να απορρίπτονται ως οικιακά απορρίμματα, αλλά πρέπει να απορρίπτονται ξεχωριστά. Οι τελικοί χρήστες είναι νομικά υποχρεωμένοι να επιστρέφουν τις παλιές συσκευές σε δημόσιες εταιρείες απόρριψης, διανομείς ή στον Geberit για τη σωστή απόρριψη. Πολλοί διανομείς ηλεκτρικών και ηλεκτρονικών συσκευών είναι υποχρεωμένοι να παραλαμβάνουν δωρεάν τις παλιές ηλεκτρικές και ηλεκτρονικές συσκευές. Για την επιστροφή στον Geberit επικοινωνήστε με την αρμόδια εταιρεία πωλήσεων ή εξυπηρέτησης.

Οι παλιές μπαταρίες και οι παλιοί συσσωρευτές, που δεν είναι ενσωματωμένοι στις παλιές συσκευές, καθώς και οι λαμπτήρες που μπορούν να αφαιρεθούν από τις παλιές συσκευές χωρίς την πρόκληση ζημιών, πρέπει να διαχωρίζονται από τις παλιές συσκευές προτού παραδοθούν στο σημείο απόρριψης.

Εάν στην παλιά συσκευή έχουν αποθηκευτεί προσωπικά δεδομένα, οι τελικοί χρήστες είναι οι ίδιοι υπεύθυνοι για τη διαγραφή τους προτού παραδώσουν την παλιά συσκευή σε ένα σημείο απόρριψης.

27021605762709131 © 02-2022
970.657.00.0(00)

Güvenlik

Bu doküman hakkında

Bu belge aşağıdaki ürünlerin nizami servis ve onarımı için geçerlidir:

- Geberit lavabo bataryası Type 185, elektrikli ya da pilli
- Geberit lavabo bataryası Type 186, elektrikli ya da pilli

Bu belge, bu lavabo bataryalarının Bluetooth® arabirimi ile bağlanması için geçerlidir. Bu lavabo bataryaları tip levhasında "IWT-07-A" ve Geberit Connect logosu ile işaretlenmiştir.

Hedef grup

Bu ürünün bakımı ve tamiri sadece uzmanlar tarafından yapılabilir. Uzman, alanındaki eğitimine ve/veya deneyimine dayanarak ürünün kullanımı sırasında ortaya çıkabilecek riskleri fark etme ve tehlikeli durumları önleme becerisine sahip kişidir.

Amacına uygun kullanım

Geberit firmasının 185 ve 186 tipi lavabo bataryaları musluk suyu için öngörülmüştür. Bunun dışındaki her türlü kullanım amaca aykırıdır. Geberit, amacına uygun olmayan kullanımdan doğan sonuçlarda da sorumluluk kabul etmez.

Uyarı notlarının açıklaması

Uyarı notları, tehlikenin meydana gelebileceği konuma yerleştirilir.

Uyarı notları aşağıdaki gibi düzenlenmiştir:

UYARI
Tehlikenin türü ve kaynağı
Tehlikenin gözetilmemesi durumunda olası sonuçlar.
► Tehlikenin önlenmesi için önlemler.

Uyarı notları ve önemli bilgilerde artık risklere dikkat çekmek için aşağıdaki işaret sözcükleri kullanılır.

Simge	İşaret sözcüğü ve anlamı
⚠	**DİKKAT** Bu işaret sözcüğü, kaçınılmadığı takdirde hafif veya orta derecede yaralanmaya yol açabilecek düşük dereceli bir tehlikeyi belirtir.
ℹ	Sadece simgeyle belirtilir. Önemli bir bilgiyi belirtir

Güvenlik bilgileri

Nizami olmayan bakım işleri veya onarımlar, hasarlara veya işlev bozukluklarına yol açabilir.

- Onarım için sadece orijinal yedek parçalar kullanın.
- Üründe değişiklik ya da ek kurulum yapmayın.

Ürün açıklaması

Yapısı

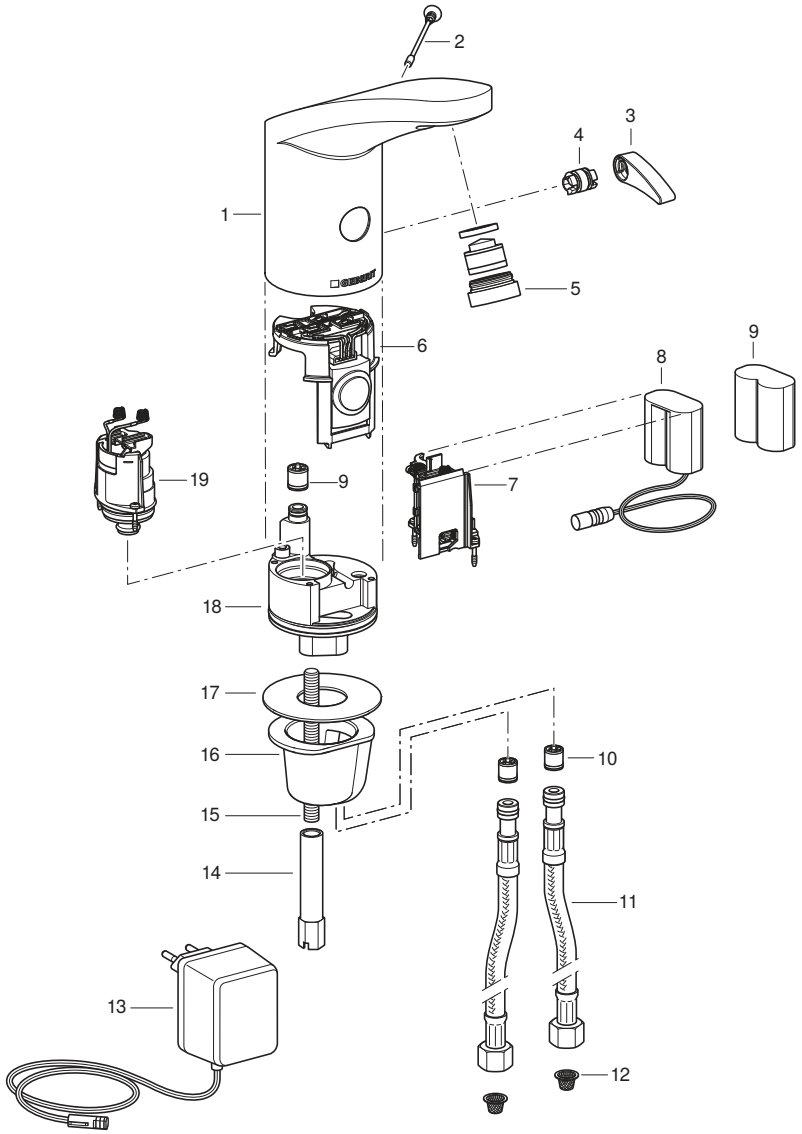

1 Batarya gövdesi
2 Durdurma vidası
3 Mikser kolu
4 Sıcak su sınırlayıcı
5 Musluk perlatörü
6 İnfraret sensör
7 Pil bölmesi
8 Elektrik adaptörü (şebeke çalışması)
9 Pil (Pil çalışması)
10 Çek valf
11 Esnek spiral hortum
12 Filtre sepeti
13 Güç ünitesi (şebeke çalışması)
14 Uzun somun
15 Dişli rot
16 Bağlantı kovanı
17 Yassı conta
18 Valf gövdesi
19 Solenoid valf

27021605762709131 © 02-2022
970.657.00.0(00)

Teknik veriler

	Elektrikli	Pilli[1)]
Nominal şebeke gerilimi	230 V AC	–
Şebeke frekansı	50 Hz	–
Çalışma voltajı	12 V AC	6 V DC
Pil tipi	–	CR-P2 (6 V)
Çalışma basıncı	0,5–8 bar	0,5–8 bar
Ortam sıcaklığı	1–40 °C	
Azami su sıcaklığı	60 °C	
Kısa süreli azami su sıcaklığı	90 °C	
3 bar'da akış hızı[2)]	6 l/dk	
Radyo teknolojisi	Bluetooth® Low Energy[3)]	
Frekans aralığı	2400–2483,5 MHz	
Maksimum çıkış gücü	4 dBm	

1) Pil ömrü yakl. 200 000 tetikleme için yeterlidir.

2) 1,3 l/dk, 1,9 l/dk veya 3,8 l/dk akış sınırlamalı musluk perlatörleri aksesuar olarak temin edilebilir.

3) Bluetooth® ve logoları Bluetooth SIG, Inc. mülkiyetindedir ve Geberit tarafından lisansla kullanılmaktadır.

Basitleştirilmiş AB Uygunluk Beyanı

Geberit International AG, Geberit elektrik, pil ya da jeneratörle çalışan tip 185 ve tip 186 lavabo bataryası radyo sinyali ekipmanının 2014/53/AB sayılı direktife uygun olduğunu beyan eder.

AB Uygunluk Beyanı'nın tam metni aşağıdaki internet adresinde mevcuttur: https://doc.geberit.com/970893000.pdf

Kullanım

Geberit Uygulamaları

Kullanım, ayarlamalar ve bakıma yönelik olarak Geberit tarafından çeşitli uygulamalar kullanıma sunulmuştur. Bu uygulamalar cihazla Bluetooth® arabirimi üzerinden iletişim kurar.

Geberit uygulamaları, Android ve iOS akıllı telefonları için ilgili uygulama mağazasından ücretsiz olarak indirilebilir.

Cihaz ile bağlantı kurma

▶ QR kodu taratın ve açılış sayfasındaki talimatları takip edin.

Geberit Apps →

https://gbrt.io/dsvFD00

İnfraret sensörü üzerinden manuel ayarlar

Bluetooth® arayüzüne sahip cihazlarda infraret sensörü üzerinden manuel ayarlar gerçekleştirlemez. Tüm ayarlar bir Geberit App üzerinden gerçekleşir.

Arızaların giderilmesi

Arıza	Sebep	Arızanın giderilmesi
Su çok zayıf akıyor	Musluk perlatörü kirli	► Musluk perlatörünü temizleyin. → Bakınız işletme kılavuzu.
	Filtre sepeti kirli	► Filtre sepetini temizleyin. → Bkz. "Filtre sepetinin temizlenmesi (şebeke/pil)", sayfa 512.
	Boru basıncı çok zayıf	► Boru basıncını kontrol edin (0,5–8 bar).
Deşarj tetikleme yok	Boru basıncı çok zayıf	► Boru basıncını kontrol edin (0,5–8 bar).
	Elektrik kesintisi	► Güç ünitesini kontrol edin.
	Güç ünitesi arızalı	► Güç ünitesini değiştirin.
	Güç ünitesi ile elektrik adaptörü arasında kablo bağlantısı takılı değil	► Kablo bağlantısını kontrol edin.
	Piller tükenmiş	► Pili değiştirin. → Bkz. "Pillerin değiştirilmesi", sayfa 513.
	Pil kutupları veya pil terminalleri aşınmış	► Terminaller temizlenmeli veya pil değiştirilmeli. → Bkz. "Pillerin değiştirilmesi", sayfa 513.
	Pil yanlış yerleştirilmiş	► Pil doğru yerleştirilmeli.
	Musluk perlatörleri kirli veya tıkalı	► Musluk perlatörünü temizleyin. → Bakınız işletme kılavuzu.
	Filtre sepeti kirli veya tıkalı	► Filtre sepetini temizleyin. → Bkz. "Filtre sepetinin temizlenmesi (şebeke/pil)", sayfa 512.
	Durdurma vidası yok veya hatalı	► Durdurma vidası takılmalı veya değiştirilmeli.
	Batarya temizlik modunda	► Temizleme modunun sona ermesi beklenmeli (yaklaşık 10 dakika).
	Algılama mesafesi yanlış ayarlanmış	► Algılama mesafesini optimize edin. → Bkz. "Ayarların yapılması", sayfa 516.
	İnfraret penceresi çizilmiş veya kirli	► İnfraret penceresi temizlenmeli veya infraret sensörü değiştirilmeli.
	Infraret sensörü arızalı veya terminalleri kirli	► Terminaller temizlenmeli veya infraret sensörü değiştirilmeli.
	Selenoid valf arızalı veya terminaller kirli	► Terminaller temizlenmeli veya selenoid valf değiştirilmeli.

27021605762709131 © 02-2022
970.657.00.0(00)

Arıza	Sebep	Arızanın giderilmesi
Su sürekli akıyor	Boru basıncı çok yüksek	► Boru basıncını kontrol edin (0,5–8 bar).
	İnfraret sensörü arızalı	► İnfraret sensörü değiştirilmeli.
	Yanlış sensör modu	► Sensör ayarlarını uyarlayın.→ Bakınız "Ayarların yapılması", sayfa 516.
	Selenoid valf arızalı	► Selenoid valfi değiştirin.
	Algılama alanında rahatsız edici objeler var	► Objeleri algılama alanından uzaklaştırın. ► İnfraret sensörü yeniden kalibre edin. → Bkz. "Ayarların yapılması", sayfa 516.
Su sürekli olarak akıyor ve algılama alanında bir nesne belirdiğinde duruyor	İnfraret sensörü ve selenoid valf arasındaki yaylı kontaklar hatalı bağlanmış	► Soketli bağlantıyı kontrol edin.
Su istemsiz olarak, erken ya da geç akıyor	İnfraret penceresi kirli ya da ıslak	► İnfraret penceresini temizleyin veya kurulayın.
	İnfraret penceresi çizilmiş	► İnfraret penceresi temizlenmeli veya infraret sensörü değiştirilmeli.
	Algılama mesafesi yanlış ayarlanmış	► Algılama mesafesini optimize edin. → Bkz. "Ayarların yapılması", sayfa 516.
	İnfraret sensörü mekandaki etkenlerden etkileniyor (ayna, metal yüzeyler, camdan lavabolar vb.)	► İnfraret sensörü yeniden kalibre edin. → Bkz. "Ayarların yapılması", sayfa 516.
Durdurma vidası çıkartılmış olmasına rağmen su akmaya devam ediyor	İnfraret sensörü arızalı	► İnfraret sensörü değiştirilmeli.
Batarya gövdesinden su sızıyor	Contalar arızalı	► Su yolunu kontrol edin ve contaları değiştirin.
	Selenoid valf doğru kapanmıyor	► Selenoid valfi temizleyin veya değiştirin.
Su sıcaklığı ayarlanamaktadır	Su sıcaklığı çok yüksek veya çok düşük	► Ara musluklar tamamen açılmalı. ► Sıcak ve soğuk su hattındaki basınç farkını kontrol edin (azami 1,5 bar) ► Su tesisatındaki su sıcaklıklarını kontrol edin.
	Filtre sepeti kirli	► Filtre sepetini temizleyin. → Bkz. "Filtre sepetinin temizlenmesi (şebeke/pil)", sayfa 512.
	Armatür gövdesindeki çek valfi bloke olmuş	► Blokaj giderilmeli veya çek valf değiştirilmeli.
	Sıcak ve soğuk su için esnek spiral hortumları karıştırılmış	► Esnek spiral hortumları doğru bağlayın.
6 kez deşarj tetiklemesinden sonra kırmızı LED yanıp sönüyor	Pil neredeyse bitmiş	► Pili değiştirin. → Bkz. "Pillerin değiştirilmesi", sayfa 513.
Kırmızı LED sürekli yanıp sönüyor, deşarj tetikleme yok	Pil bitmiş	► Pili değiştirin. → Bkz. "Pillerin değiştirilmesi", sayfa 513.

27021605762709131 © 02-2022
970.657.00.0(00)

Servis ve onarım

İşletmeci tarafından servis ve onarım

Aşağıdaki servis işleri işletmeci tarafından yapılabilir. → 970.656.00.0 no'lu işletme kılavuzuna bakın.

- Temizlik modunu Geberit App ile etkinleştirin
- Sürekli deşarjı Geberit App ile etkinleştirin
- Batarya gövdesinin temizlenmesi
- Musluk perlatörünü temizleyin
- Su sıcaklığının ayarlanması
- Filtre sepetini temizleyin

Uzman tarafından servis ve onarım

Aşağıdaki bölümlerde bulunan servis işleri sadece bir uzman tarafından uygulanmalıdır.

Bakım aralıkları

Aşağıdaki faaliyetler gerektiğinde veya en geç belirtilen aralıklarda yapılmalıdır.

Faaliyet	Bakım aralığı
Batarya gövdesinin temizlenmesi	Haftalık, operatör tarafından
Musluk perlatörünü temizleyin	Aylık, operatör tarafından
Filtre sepetini temizleyin	Yıllık, operatör veya uzman tarafından
Pili değiştirin	Yaklaşık 200 000 deşarj sonrası uzman tarafından
Su sıcaklığının ayarlanması (kolsuz bataryalı ise)	Gerekirse, uzman tarafından
Sıcak su oranının değiştirilmesi	Gerekirse, uzman tarafından

Filtre sepetinin temizlenmesi (şebeke/pil)

1 Ara musluğu kapatın.

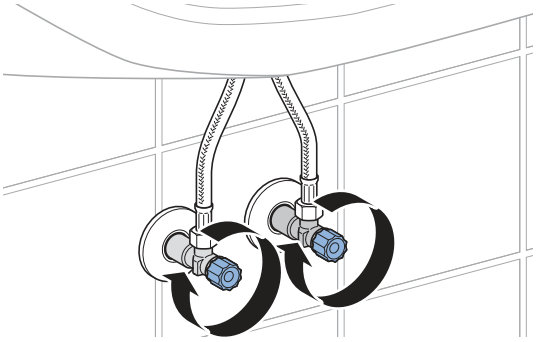

2 Esnek spiral hortumları çözün.

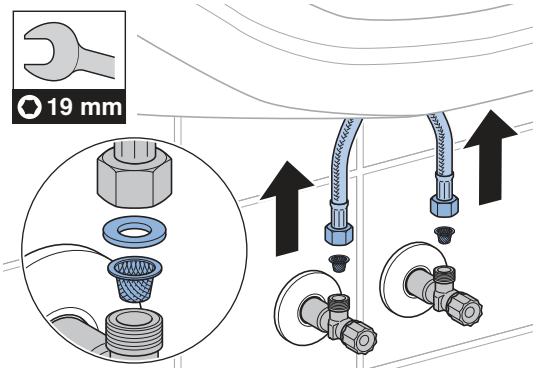

3 Filtre sepetini temizleyin.

4 Esnek spiral hortumları tekrar bağlayın.

5 Ara muslukları açın.

27021605762709131 © 02-2022
970.657.00.0(00)

Pillerin değiştirilmesi

Pilli Geberit lavabo bataryalarında, piller yakl. 200 000 tetiklemeden sonra tükenir. İnfraret penceresindeki yanıp sönen kırmızı LED, pilin yakında tükeneceğine işaret eder.

Koşul

– Yedek pil (6 V lityum pil CR-P2).

– Lavaboda herhangi bir nesne bulunmuyor.

DİKKAT

Yanma tehlikesi

Yaylı kontakların ve pil terminallerinin köprülenmesi yanıklara veya maddi hasarlara yol açabilir.

► Armatür gövdesini sadece öngörülen pozisyonda valf gövdesinin üzerine itin.

► Pili sadece pil yuvasındaki kontakların üzerine yerleştirin.

1 Batarya kolunun sökülmesi.

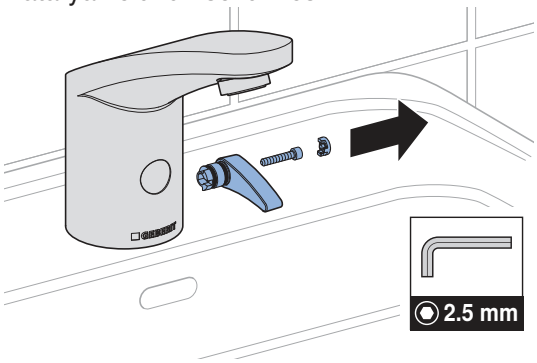

2 Armatür gövdesinin sökülmesi.

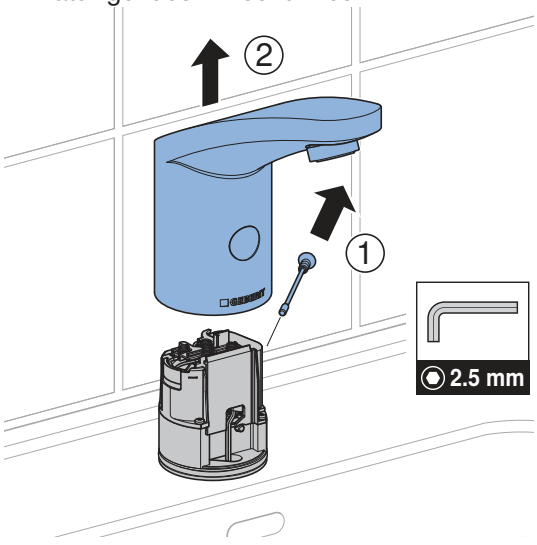

3 Eski pilleri çıkarın ve usulüne uygun olarak bertaraf edin.

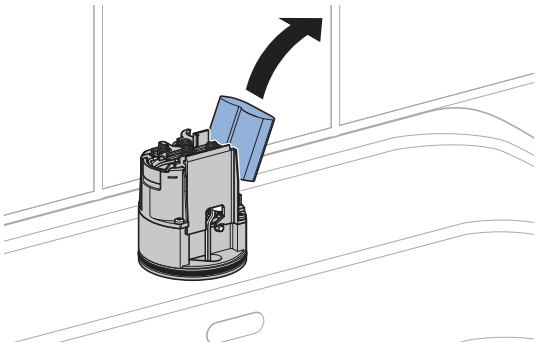

4 Yeni pilleri yerleştirin.

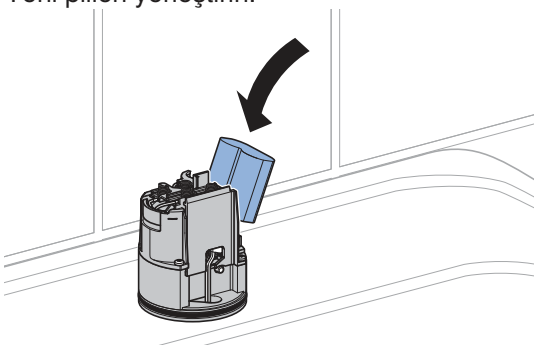

✓ LED 1 saniye süreyle yanar.

5 Tüm parçaları ters sırayı izleyerek tekrar monte edin.

6 Fonksiyon testi için elinizi lavabo bataryasının altına tutun.

Su sıcaklığının ayarlanması (mikserli, kolsuz)

DİKKAT

Yanma tehlikesi

Yaylı kontakların ve pil terminallerinin köprülenmesi yanıklara veya maddi hasarlara yol açabilir.

- ► Armatür gövdesini sadece öngörülen pozisyonda valf gövdesinin üzerine itin.
- ► Pili sadece pil yuvasındaki kontakların üzerine yerleştirin.

1 Durdurma vidasının sökülmesi ve armatür gövdesinin sökülmesi.

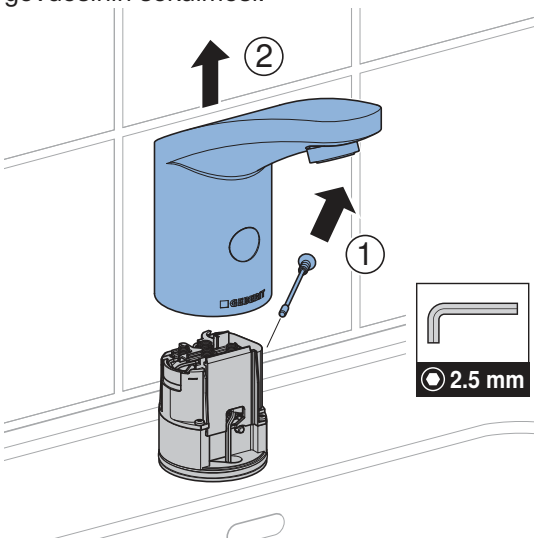

✓ Emniyet cıvatası sökülü olduğunda deşarj tetikleme baskılanır.

2 Su sıcaklığını ayarlayın.

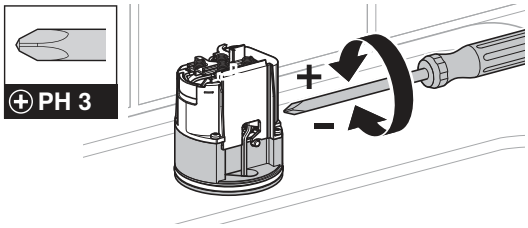

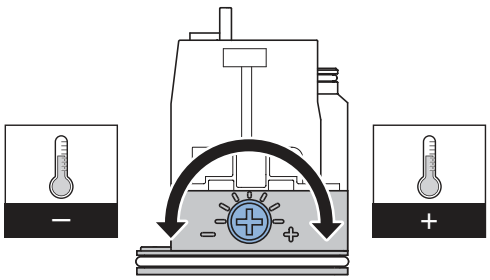

3 Armatür gövdesinin takılması ve durdurma vidasının takılması.

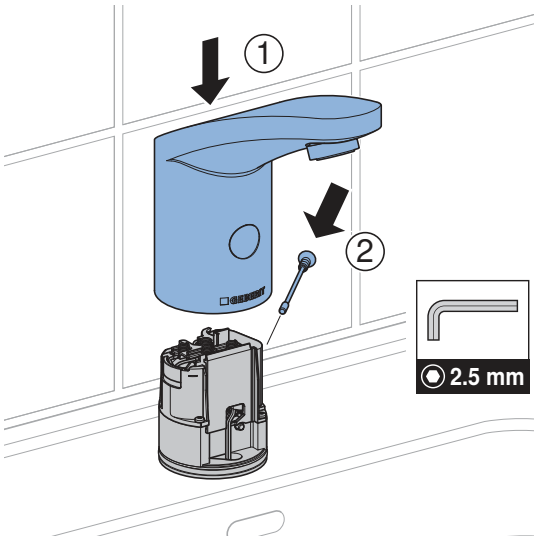

27021605762709131 © 02-2022
970.657.00.0(00)

Sıcak su oranının değiştirilmesi (batarya kolu ile)

Sıcak su oranı seçime bağlı %85 (fabrika ayarı) veya %95 olarak ayarlanabilir. %85'te batarya kolunun ayar bölgesi sınırlandırılır.

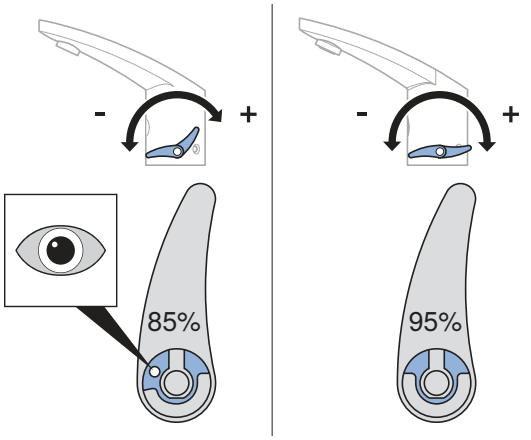

1 Batarya kolunun sökülmesi.

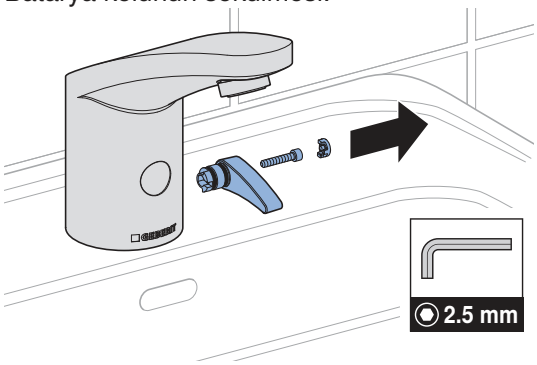

2 Sıcak su sınırlayıcısının pense ile batarya kolundan çıkarılması ve 180° döndürülmesi. O-halkanın ikinci kertiğe sürülmesi ve sıcak su sınırlayıcısının tekrar yerleştirilmesi.

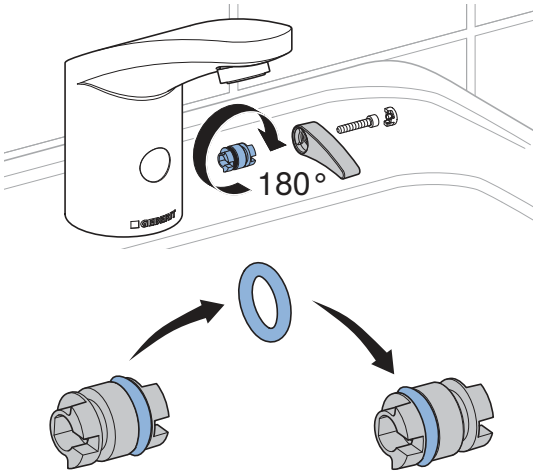

3 Batarya kolunun takılması.

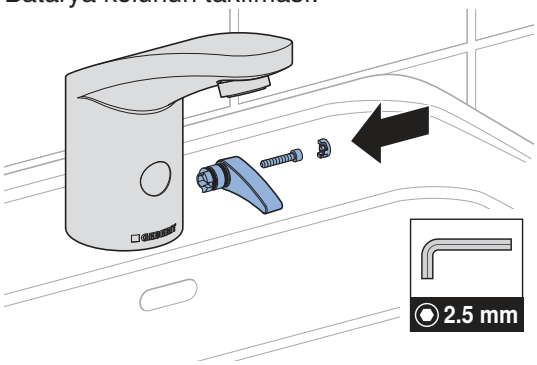

Ayarların yapılması

Bu ayarlar, işletmeye alma esnasında bir uzman tarafından yapılmalıdır.

Tüm fonksiyonlar veya ayarlar bir Geberit App ya da servis kumandası ile gerçekleştirilebilir. İnfraret sensörü üzerinden manuel ayarlar mümkün değildir.

Geberit servis kumandası ile ayarlarların yapılması

Geberit servis kumandası ile aşağıdaki fonksiyonlar ve ayarlar mevcuttur:

- Kullanım:
  – Deşarj: Bir deşarjın tetiklenmesi
  – Temizlik: Deşarj tetiklemenin birkaç dakikalığına kapatılması
- Parametre ve fonksiyonların ayarlanması, → bkz. “Ayarlar" tablosu
- Pil kapasitesi veya ürün yazılımı versiyonu gibi cihaz bilgilerinin gösterilmesi → bkz. "Bilgiler" tablosu
- Kullanımla ilgili istatistik değerlerinin gösterilmesi → bkz. "Bilgiler" tablosu

Aşağıdaki tabloda "Menü kodu" sütunundaki numaralar ve kavramlar Geberit servis kumandasının göstergesiyle aynıdır. Bununla ilgili diğer bilgiler Geberit servis kumandasının kullanım kılavuzunda bulunmaktadır.

Tablo 1: Ayarlar

Menü kodu [EN] [DE]	Açıklama	Uygulama	Aralık	Fabrika ayarı
Komutlar				
20 [Valve] [Ventil]	**Deşarjın tetiklenmesi** Deşarj tekrar durdurulana kadar deşarj yapar (maksimum 10 dak).	• Selenoid valfin fonksiyon testi için • Duran suyun yıkanması (tıkanıklık) • Boru hattının ve lavabo bataryasının dezenfeksiyonu için (> 70 °C'de > 3 dk) • Kış deşarjı için	Açık = <OK> Kapalı = <OK>	Kapalı
21 [RangeTest] [TestErfas]	**Algılama alanının kontrol edilmesi** Algılama alanında bir cisim bulunduğu sürece kırmızı LED yanıp söner. Deşarj tetiklenmez. Bu fonksiyon 90 s sonra devre dışı bırakılır.	• Kullanıcı algılamada sorunlar olduğunda	Açık = <OK> Kapalı = <OK>	Kapalı
22 [ResetSens] [ResetSens]	**İnfraret sensörlerin kalibre edilmesi** İnfraret sensörler yeniden kalibre edilir. Not: Kalibrasyon sırasında lavaboda hiçbir el veya nesne bulunmamalıdır.	• Algılama arızalarında • Değişen ortamda (ör. yeni lavabo)	Başlatma = <OK>	–
23 [FactrySet] [Werkseinst]	**Fabrika ayarları** Tüm fonksiyonlar fabrika ayarına geri alınır.	• Fonksiyon arızalarının giderilmesi için	Başlatma = <OK>	–

27021605762709131 © 02-2022
970.657.00.0(00)

Menü kodu [EN] [DE]	Açıklama	Uygulama	Aralık	Fabrika ayarı
24 [CleanMode] [Reinigung]	**Temizlik modunun etkinleştirilmesi** Deşarj tetikleme 10 dakika engellenir. Fonksiyon Geberit servis kumandası ile tekrar bağlantı kurularak daha erken durdurulabilir.	• Lavabo bataryasının ve lavabonun su akmadan temizlenmesi için	Başlatma = <OK> Durdurma = <OK>	–
Programlar				
30 [MainProgr] [Hauptmenü]	**Çalışma modu** • Normal çalıştırma: Armatür, algılama alanında bir cisim bulunduğu sürece akmaya devam eder. Gerekirse bir ilave çalışma süresi (Menü kodu 43) ayarlanabilir. • Su tasarrufu: Lavabo bataryası sınırlı deşarj süresi ile deşarj yapar (Menü kodu 44).	• Su tüketiminin azaltılması için	[A] = Normal çalıştırma [B] = Su tasarrufu	Normal çalıştırma
31 [Esaver] [E Sparen]	**Enerji tasarruf modu** Kullanım süresi dolduktan sonra (menü kodu 40) infraret sensörünün reaksiyon hızı düşer. Kullanım süresi, son kullanımdan sonra başlar.	• Pil ömrünün uzatılması için	Açık = [ON] Kapalı = [OFF]	Kapalı
33 [IntFlush] [IntervSp]	**Aralıklı deşarj** • Kullanıcı kontrollü: Deşarj, [aralıklı akıştan] sonra (menü kodu 42) tetiklenir, burada aralıklı akış her bir kullanımda yeniden başlatılır. Deşarj süresi [aralıklı deşarj-deşarj süresi] (menü kodu 41) değeriyle belirlenir. • Aralıklı kontrol: Bir deşarj [Aralıklı akıştan] (menü kodu 42) sonra kullanımlara bağlı olmaksızın tetiklenir. Deşarj süresi [aralıklı deşarj-deşarj süresi] (menü kodu 41) değeriyle belirlenir.	• Sifonun az kullanılması durumunda takviye edilmesi için • Boru hattındaki duran suyun yıkanması için (hijyen fonksiyonu, tıkanıklığın önlenmesi)	[0] = Kapalı [1] = Kullanıcı kontrollü [2] = Aralıklı kontrollü	Kullanıcı kontrollü
Parametre				
40 [ESaverT] [EnerSparZ]	**Kullanım süresi Enerji tasarrufu** Enerji tasarrufu modu (menü kodu 31) etkinleştirildiyse, kullanım süresinin dolmasından sonra infraret sensörün reaksiyon hızı yavaşlar.	• Pil ömrünün uzatılması için	6–48 sa	6 sa

27021605762709131 © 02-2022
970.657.00.0(00)

Menü kodu [EN] [DE]	Açıklama	Uygulama	Aralık	Fabrika ayarı
41 [IntFlushT] [IntervSpZ]	**Aralıklı deşarj deşarj süresi** Menü kodu 34 [aralıklı deşarj] [1] veya [2] üzerinde olduğunda aktiftir.	–	1–200 sn	5sn
42 [IntervalT] [IntervalZ]	**Aralıklı akış aralıklı deşarj** Menü kodu 34 [aralıklı deşarj] [1] veya [2] üzerinde olduğunda aktiftir.	–	1–168 sa	24 sa
43 [RunOnTime] [NachlaufZ]	**Durma süresi** Normal çalıştırma çalışma modunda (menü kodu 30 = [A]) lavabo bataryası cisim algılama alanını terk ettikten sonra durma süresi kadar akmaya devam eder.	• Gereçlerin temizlenmesi için	0–30 sn	2sn
44 [WSaverT] [TWSparenZ]	**Su tasarrufu çalışma süresi** Su tasarrufu çalışma modunda (menü kodu 30 = [B]) lavabo bataryası, algılama alanında bir cisim bulunduğu sürece deşarj yapar, ancak bu, su tasarrufu çalışma süresinden daha fazla gerçekleşmez.	• Su tüketiminin azaltılması için • Belli bir su miktarının alınması için	3–30 sn	10sn
45 [DetectRng] [Erfassdis]	**Algılama mesafesinin ayarlanması** Algılama mesafesi 5 kademede ayarlanır.	• Kullanıcı algılamanın optimizasyonu için	0–4 [...] [0] = kısa mesafe [4] = uzun mesafe	1
46 [SensorUp] [SensOben]	**Üst sensörlü çalışma** • [Kapalı]: Üst infraret sensör kapalıdır. (Her iki infraret sensör aynı anda kapalı olamaz.) • [Oto]: İnfraret sensör gerektiğinde [Dinamik] konumuna geçer. • [Dinamik]: İnfraret sensör, sadece hareket eden cisimlere reaksiyon gösterir.	• Rahatsız eden harici etkilerde algılama güvenliğinin iyileştirilmesi için (örneğin, ortamdaki cisimlerden gelen güçlü yansımalar)	[0] = Kapalı [1] = Otomatik [2] = Dinamik	Oto

27021605762709131 © 02-2022
970.657.00.0(00)

Menü kodu [EN] [DE]	Açıklama	Uygulama	Aralık	Fabrika ayarı
47 [SensorLow] [SensUnten]	**Alt sensörlü çalışma** • [Kapalı]: Alt infraret sensör kapalıdır. (Her iki infraret sensör aynı anda kapalı olamaz.) • [Oto]: İnfraret sensör gerektiğinde [Dinamik] konumuna geçer. • [Dinamik]: İnfraret sensör, sadece hareket eden cisimlere reaksiyon gösterir.	• Rahatsız eden harici etkilerde algılama güvenliğinin iyileştirilmesi için (örneğin, ortamdaki cisimlerden gelen güçlü yansımalar)	[0] = Kapalı [1] = Otomatik [2] = Dinamik	Oto

27021605762709131 © 02-2022
970.657.00.0(00)

Tablo 2: Bilgiler

Menü kodu [EN] [DE]	Açıklama
Sayaç	
50 [Days?] [SumBetrT?]	**Toplam çalıştığı gün sayısı** İşletmeye alınmasından beri çalıştığı günlerin sayısını gösterir.
51 [Uses?] [SumBenut?]	**Toplam kullanım sayısı** İşletmeye alınmasından beri kaç defa kullanıldığını gösterir.
52 [IntFlush?] [SumIntSp?]	**Toplam aralıklı deşarj sayısı** İşletmeye alınmasından beri aralıklı deşarj sayısını gösterir.
53 [↯ Days] [↯ SumBetrT]	**Power-On sonrası çalıştığı gün sayısı** Son kez açılmasından beri çalıştığı gün sayısını gösterir.
54 [↯ Uses] [↯ SumBenut]	**Power-On sonrası kullanım sayısı** Son açıldığından beri kullanım sayısını gösterir.
55 [↯ Flushes] [↯ SumSpül]	**Power-On aralıklı deşarj sayısı** Son kez açılmasından beri aralıklı deşarj sayısını gösterir.
Cihaz bilgileri	
60 [TypeNo] [Modell-Nr]	**Ürün numarası** İnfraret sensörün ürün numarasını gösterir. Örnek: [242251001] = 242.251.00.1
61 [SWVersion] [SWVersion]	**Ürün yazılımı versiyonu** İnfraret sensörün ürün yazılımı versiyonunu gösterir. Örnek: [0312] = Versiyon 3.12
62 [SerialNo] [Serien-Nr]	**Seri numarası** İnfraret sensörün seri numarasını gösterir. Örnek: 1234567
63 [ManufDate] [ProdDatum]	**Üretim tarihi** İnfraret sensörün üretim tarihini gösterir. Örnek: [1520] = Takvim haftası 15/2020
64 [TypePower] [Netz/Batt]	**Besleme türü** Besleme türünü gösterir (elektrikli ya da pil). Örnek: [0] = Pil / [1] = Şebeke
65 [Battery%] [Batterie%]	**Pil** Pil kapasitesini gösterir. Örnek: % [73]

27021605762709131 © 02-2022
970.657.00.0(00)

Geberit App ile ayarlar

Geberit App cihaza bağlandıktan sonra, şu fonksiyonlar ve ayarlar mevcuttur:

- Kullanım:
  – Deşarj: Deşarjın tetikleme
  – Temizlik: Deşarj tetiklemenin birkaç dakikalığına kapatılması
- Parametre ve fonksiyonların ayarlanması → bkz. "Ayarlar" tablosu
- Pil kapasitesi veya ürün yazılımı versiyonu gibi cihaz bilgilerinin gösterilmesi → bkz. "Bilgiler" tablosu
- Kullanımla ilgili istatistik değerlerinin gösterilmesi → bkz. "Bilgiler" tablosu
- Cihaz bilgilerinin ve istatistik değerlerinin dışa aktarılması
- Arıza mesajlarının gösterilmesi
- Ürün yazılımının uygulanması
- Ön ayarların kaydedilmesi ve aktarılması

Geberit App üzerindeki ayarlar varsayılan olarak kaydedilebilir ve diğer cihazlara aktarılabilir.

Tablo 3: Ayarlar

Menü kodu	Açıklama	Uygulama	Aralık	Fabrika ayarı
Kullanım				
[Deşarj]	**Deşarjın tetiklenmesi** Deşarj tekrar durdurulana kadar deşarj yapar (maksimum 10 dk).	• Selenoid valfin fonksiyon testi için • Duran suyun yıkanması için (tıkanıklık) • Boru hattının ve lavabo bataryasının dezenfeksiyonu için (> 70 °C'de > 3 dk) • Kış deşarjı için	Açık/kapalı	–
[Temizlik]	**Temizlik modunun etkinleştirilmesi** Deşarj tetikleme [temizleme zamanı] için engellenir.	• Lavabo bataryasının ve lavabonun su akmadan temizlenmesi için	Açık/kapalı	–
	[Temizleme zamanı]	–	1–20 dk	10 dk

Menü kodu	Açıklama	Uygulama	Aralık	Fabrika ayarı
Cihaz ayarları				
[Aralıklı deşarj]	**Aralıklı deşarj** • Kullanıcı kontrollü: [Aralıklı akışın] sona ermesinden sonra bir deşarj tetiklenir, burada aralıklı akış her kullanımda yeniden başlatılır. Deşarj süresi [deşarj süresi] değeriyle belirlenir. • Aralıklı kontrol: Deşarj [aralıklı akışın] sona ermesinden sonra kullanımlardan bağımsız olarak tetiklenir. Deşarj süresi [deşarj süresi] değeriyle belirlenir. • Diferansiyel deşarj: Deşarj [aralıklı akışın] sona ermesinden sonra kullanımlardan bağımsız olarak tetiklenir. [Deşarj aralıklı akışı] esnasında akış gerçekleştiyse yalnızca [deşarj süresiyle] olan fark kadar akış yapılır.	• Sifonun az kullanılması durumunda takviye edilmesi için • Boru hattındaki duran suyun yıkanması için (hijyen fonksiyonu, tıkanıklığın önlenmesi)	[Kapalı], [Kullanıcı kontrollü], [Aralıklı kontrol,] [Diferansiyel deşarj]	[Kullanıcı kontrollü]
	[Deşarj süresi]	–	1–200 sn	5sn
	[Aralıklı akış]	–	1–168 sa	24 sa
[Çalışma modu]	**Çalışma modunu ayarlama** • Normal çalıştırma: Lavabo bataryası algılama alanında bir cisim bulunduğu sürece akmaya devam eder. Gerekirse bir [İlave çalışma süresi] ayarlanabilir. • Su tasarrufu: Lavabo bataryası algılama alanında bir cisim bulunduğu sürece ama en çok [azami deşarj süresi] kadar deşarj yapar.	• Su tüketiminin azaltılması için	[Normal çalışma] veya [su tasarrufu]	[Normal çalışma]
	[Durma süresi]	–	0-30 sn	2sn
	[Maks. deşarj süresi]	–	3-30 sn	10sn
[Algılama alanı]	**Algılama alanının kontrol edilmesi** Sensör bir kullanım algıladığında gösterilir. Algılama arızalarında veya ortam değişikliğinde sensör, tekrar kalibre edilebilir. Bu sırada ortam tekrar ölçülür.	• Kullanıcı algılamada sorunlar olduğunda	Otomatik	–
	[Algılama alanı]	• Kullanıcı algılamanın optimizasyonu için	Kısa ile uzun mesafeye kadar [0–4]	Orta mesafe [1]
	[Sensörün yeniden kalibre edilmesi] Not: Kalibrasyon sırasında eliniz lavaboda olmamalıdır veya lavaboda nesne bulunmamalıdır.	• Algılama arızalarında • Değişen ortamda (ör. yeni lavabo)	[Kalibrasyonu başlatma]	–

27021605762709131 © 02-2022
970.657.00.0(00)

Menü kodu	Açıklama	Uygulama	Aralık	Fabrika ayarı
[Üst sensörlü çalışma]	**Sensörlü çalışmayı yukarıda etkinleştirme** • [Kapalı]: Üst infrared sensör kapalıdır. (İki infrared sensör aynı anda kapalı olamaz.) • [Otomatik]: İnfrared sensör gerektiğinde [Dinamik] konumuna geçer. • [Dinamik]: İnfrared sensör, sadece hareket eden cisimlere reaksiyon gösterir.	• Engelleyici harici etkilerde algılama güvenliğinin iyileştirilmesi için (örneğin ortamdaki cisimlerden gelen güçlü yansımalar)	[Kapalı], [Otomatik], [Dinamik]	[Otomatik]
[Alt sensörlü çalışma]	**Sensörlü çalışmayı aşağıda etkinleştirme** • [Kapalı]: Alt infrared sensör kapalıdır. (İki infrared sensör aynı anda kapalı olamaz.) • [Otomatik]: İnfrared sensör gerektiğinde [Dinamik] konumuna geçer. • [Dinamik]: İnfrared sensör, sadece hareket eden cisimlere reaksiyon gösterir.	• Engelleyici harici etkilerde algılama güvenliğinin iyileştirilmesi için (örneğin ortamdaki cisimlerden gelen güçlü yansımalar)	[Kapalı], [Otomatik], [Dinamik]	[Otomatik]
[Enerji tasarrufu]	**Enerji tasarruf modunun etkinleştirilmesi** [Kullanım süresi] dolduktan sonra infrared sensörünün reaksiyon hızı düşer. [Kullanım süresi], son kullanımdan sonra başlar.	• Pil ömrünün uzatılması için	Açık/kapalı	Kapalı
	[Kullanım süresi]	–	6-48 sa	6 sa
[Hacim akışı]	**Hacim akışı** Su tüketimini hesaplayabilmek için deşarj tetikleme esnasında hacim akışı girilmelidir. Hacim akışını musluk perlatörü belirler. Musluk perlatörü değiştirilirken hacim akışı ayarlanmalıdır.	• İstatistik fonksiyonu amacıyla su tüketiminin hesaplanması için	1,3 l/dk 1,9 l/dk 3,8 l/dk 6 l/dk 0,5–7 l/dk (kullanıcı tarafından belirlenen)	6 l/dk
[Ön ayar olarak kaydetme]	**Ön ayarlar** Güncel ayarlar App içerisinde kaydedilir ve bu şekilde diğer cihazlara aktarılabilir.	• Birden fazla cihazın aynı ayarlarla işletmeye alınması için	–	–
[Fabrika ayarları]	**Fabrika ayarları** Tüm fonksiyonlar fabrika ayarına geri alınır.	• Fonksiyon arızalarının giderilmesi için	–	–

27021605762709131 © 02-2022
970.657.00.0(00)

Tablo 4: Bilgi

Menü kodu Geberit App	Açıklama
[Adı] ve [şifresi]	Her cihaz için bir ad ve şifre girilebilir.
Bilgiler	
[Ürün numarası]	Lavabo bataryasının ürün numarasını gösterir.
[Ürün yazılımı versiyonu]	İnfrared sensörün ürün yazılımı versiyonunu gösterir.
[Seri numarası]	İnfrared sensörün seri numarasını gösterir.
[Üretim tarihi]	İnfrared sensörün üretim tarihini gösterir.
[Besleme türü]	Besleme türünü gösterir (elektrikli ya da pil).
İstatistik	
[İstatistik]	İstenen zaman aralığındaki kullanım sayısı ya da su tüketimi gibi çeşitli bilgileri gösterir.
Sayaç	
[Toplam işletme günü]	İşletmeye alınmasından beri çalıştığı günlerin sayısını gösterir.
[Son güç açmadan bu yana geçen işletme günleri]	Son kez açılmasından beri çalıştığı gün sayısını gösterir.
[Toplam kullanım]	İşletmeye alınmasından beri kaç defa kullanıldığını gösterir.
[Son güç açmadan bu yana kullanımlar]	Son açıldığından beri kullanım sayısını gösterir.
[Toplam deşarj]	İşletmeye alınmasından beri yapılan deşarjların sayısını gösterir.
[Son güç açmadan bu yana deşarjlar]	Son açıldığından beri yapılan deşarj sayısını gösterir.
[Toplam aralıklı deşarj]	İşletmeye alınmasından beri aralıklı deşarj sayısını gösterir.
[Son güç açmadan bu yana aralıklı deşarjlar]	Son kez açılmasından beri aralıklı deşarj sayısını gösterir.

27021605762709131 © 02-2022
970.657.00.0(00)

Bertaraf

İçindeki maddeler

Bu ürün, 2011/65/AB(RoHS) (elektrikli ve elektronik cihazlarda belirli tehlikeli maddelerin kullanılmasının sınırlandırılması) direktifinin standartlarına uygundur.

Elektrikli ve elektronik eski aletlerin bertaraf edilmesi



Üzerinde çarpı işareti bulunan tekerlekli çöp kutusu simgesi, elektrikli ve elektronik ekipman atıklarının artık diğer atıklarla birlikte değil, ayrı şekilde bertaraf edilmesi gerektiği anlamına gelir. Son kullanıcılar yasal olarak eski cihazları, profesyonel şekilde bertaraf edilmesi için kamuya ait atık bertaraf makamlarına, distribütörlere veya Geberit'e iade etmekle yükümlüdür. Çok sayıda elektrikli ve elektronik ekipman distribütörü, eski elektrikli ve elektronik ekipmanları ücretsiz olarak geri almak zorundadır. Geberit'e iade için sorumlu satış veya servis şirketiyle iletişime geçin.

Eski cihazda kullanılıp bitmemiş eski piller ve akümülatörler ile eski cihazdan zarar görmeden çıkarılabilen lambalar, imha noktasına teslim edilmeden önce eski cihazdan çıkarılmalıdır.

Kişisel veriler eski cihazda saklanıyorsa cihazı imha noktasına teslim etmeden önce bu verileri silmek, son kullanıcıların sorumluluğundadır.

Безопасность

О данном документе

В данном документе описывается надлежащее техническое обслуживание следующих изделий:

- Смеситель для раковины Geberit, тип 185, питание от сети или батарей
- Смеситель для раковины Geberit, тип 186, питание от сети или батарей

Данный документ относится к исполнению этих смесителей для раковины с интерфейсом Bluetooth®. На шильдике этих смесителей для раковины присутствует отметка «IWT-07-A» и логотип Geberit Connect.

Целевая аудитория

Техобслуживание и ремонт данного изделия должны выполнять только технические специалисты. Технический специалист – это лицо, которое ввиду своего профессионального образования, полученного обучения и/или опыта способно распознать риски и предотвратить опасности, возникающие во время использования изделия.

Использование по назначению

Смесители для раковины Geberit типов 185 и 186 предназначены для подачи водопроводной воды. Любое другое использование считается использованием не по назначению. Компания Geberit не несет ответственности за последствия использования не по назначению.

Объяснение предупредительных указаний

Предупредительные указания расположены в местах возможного возникновения опасности.

Предупредительные указания имеют следующую структуру:

ПРЕДУПРЕЖДЕНИЕ
Вид и источник опасности
Возможные последствия при игнорировании опасности.

► Меры по устранению опасности.

В предупредительных указаниях для обращения внимания на опасность и важную информацию применяются следующие сигнальные слова.

Символ	Сигнальное слово и его значение
	ОСТОРОЖНО Это сигнальное слово обозначает угрозу с низкой степенью риска, которая, если не будет предотвращена, может привести к незначительным или средним повреждениям.
	Обозначается только символом. Указывает на важную информацию

270216057627091 31 © 02-2022
970.657.00.0(00)

Указания по технике безопасности

Неквалифицированное проведение работ по техобслуживанию и ремонту может привести к повреждениям или сбоям.

- Для ремонта использовать только оригинальные запасные части.
- Запрещено вносить изменения в конструкцию изделия или выполнять установку дополнительных приборов.

Описание изделия

Конструкция

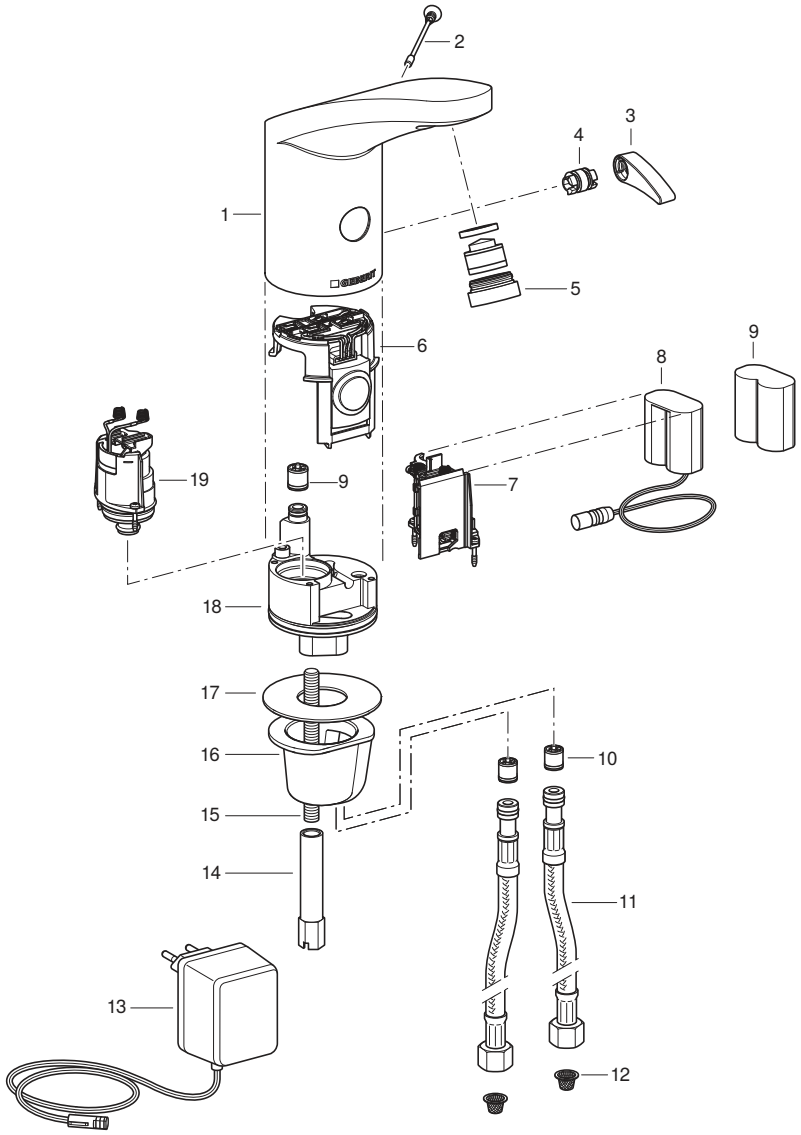

1	Корпус смесителя
2	Запорный винт
3	Рычаг смесителя
4	Ограничитель температуры горячей воды
5	Аэратор
6	Инфракрасный датчик
7	Отсек для батарей
8	Сетевой адаптер (питание от сети)
9	Батарея (питание от батарей)
10	обратные клапаны
11	Армированный рукав
12	Корзинчатый фильтр
13	Сетевой блок (питание от сети)
14	Удлиненная гайка
15	Резьбовая шпилька
16	Крепежная гильза
17	Уплотнительная прокладка
18	Клапан в сборе
19	Электромагнитный клапан

27021605762709131 © 02-2022
970.657.00.0(00)

Технические данные

	Питание от сети	Питание от батарей[1)]
Номинальное напряжение	230 В перем. тока	–
Частота тока	50 Гц	–
Рабочее напряжение	12 В перем. тока	6 В пост. тока
Тип батареи	–	CR-P2 (6 В)
Рабочее давление	0,5–8 бар	0,5–8 бар
Температура окружающего воздуха	1–40 °C	
Максимальная температура воды	60 °C	
Максимальная температура воды, кратковременно	90 °C	
Расход воды при давлении 3 бар[2)]	6 л/мин	
Технология беспроводной связи	Bluetooth® Low Energy[3)]	
Диапазон частоты	2400–2483,5 МГц	
Максимальная выходная мощность	4 дБм	

1) Емкости батареи достаточно для прибл. 200 000 активаций.

2) В качестве принадлежностей предлагаются аэраторы с ограничением расхода 1,3 л/мин, 1,9 л/мин или 3,8 л/мин.

3) Товарный знак Bluetooth® и его логотипы являются собственностью Bluetooth SIG, Inc. и используются Geberit по лицензии.

Краткая версия Декларации о соответствии стандартам ЕС

Настоящим Geberit International AG заявляет, что тип устройств беспроводной связи смесителей для умывальника Geberit типа 185 и 186 с питанием от сети, батарей или генератора отвечает директиве 2014/53/EC.

Полный текст Декларации о соответствии стандартам ЕС доступен в Интернете по следующему адресу: https://doc.geberit.com/970893000.pdf

Обслуживание

Приложения Geberit

Для использования, настройки и техобслуживания доступны различные приложения Geberit. Обмен данными между приложениями и прибором осуществляется через интерфейс Bluetooth®.

Приложения Geberit доступны бесплатно для смартфонов с системами Android и iOS в соответствующем магазине приложений.

Установка соединения с прибором

► Сосканировать QR-код и следовать указаниям целевой страницы.

Geberit Apps



https://gbrt.io/dsvFD00

Ручные настройки при помощи инфракрасного датчика

На приборах с интерфейсом Bluetooth® нельзя выполнять настройки вручную при помощи инфракрасного датчика. Все настройки выполняются через приложение Geberit.

27021605762709131 © 02-2022
970.657.00.0(00)

Устранение неисправностей

Неисправность	Причина	Устранение
Слишком слабый напор	Загрязнен аэратор	► Очистить аэратор. → См. руководство по эксплуатации.
	Загрязнен корзинчатый фильтр	► Очистить корзинчатый фильтр. → См. раздел «Очистка корзинчатого фильтра (питание от сети/батареи)», страница 534.
	Слишком низкое давление в трубопроводе	► Проверить давление в трубопроводе (0,5–8 бар).
Не срабатывает подача воды	Слишком низкое давление в трубопроводе	► Проверить давление в трубопроводе (0,5–8 бар).
	Отключение питания	► Проверить подачу электропитания.
	Неисправность сетевого блока	► Заменить сетевой блок.
	Кабель между сетевым блоком и сетевым адаптером не подключен	► Проверить кабельное соединение.
	Эксплуатационный ресурс батарей исчерпан	► Заменить батарею. → См. раздел «Замена батарей», страница 535.
	Коррозия полюсных выводов или контактов батареи	► Очистить контакты или заменить батарею. → См. раздел «Замена батарей», страница 535.
	Батарея вставлена неправильно	► Правильно установить батарею.
	Аэратор загрязнен или засорен	► Очистить аэратор. → См. руководство по эксплуатации.
	Корзинчатый фильтр загрязнен или засорен	► Очистить корзинчатый фильтр. → См. раздел «Очистка корзинчатого фильтра (питание от сети/батареи)», страница 534.
	Запорный винт отсутствует или неисправен	► Установить или заменить запорный винт.
	Смеситель в режиме очистки	► Подождать окончания режима очистки (ок. 10 мин.)
	Дистанция распознавания настроена неправильно	► Отрегулировать дистанцию распознавания. → См. раздел «Выполнение настроек», страница 538.
	Окошко инфракрасного датчика поцарапано или загрязнено	► Очистить окошко инфракрасного датчика или заменить инфракрасный датчик.
	Инфракрасный датчик неисправен или контакты загрязнены	► Очистить контакты или заменить инфракрасный датчик.
	Электромагнитный клапан неисправен или контакты загрязнены	► Очистить контакты или заменить электромагнитный клапан.

Неисправность	Причина	Устранение
Вода течет постоянно	Слишком высокое давление в трубопроводе	► Проверить давление в трубопроводе (0,5–8 бар).
	Инфракрасный датчик неисправен	► Заменить инфракрасный датчик.
	Неправильный режим датчика	► Скорректировать настройки датчика.→ См. «Выполнение настроек», страница 538.
	Электромагнитный клапан неисправен	► Заменить электромагнитный клапан.
	В диапазоне распознавания находятся объекты, создающие помехи	► Удалить объекты из диапазона распознавания. ► Повторно откалибровать инфракрасный датчик. → См. раздел «Выполнение настроек», страница 538.
Происходит постоянная подача воды, которая прекращается, когда в диапазоне распознавания появляется какой-либо объект	Не соблюдена полярность контактов между инфракрасным датчиком и электромагнитным клапаном	► Проверить штекерное соединение.
Произвольная или несвоевременная (слишком рано или поздно) подача воды	Окошко инфракрасного датчика загрязнено или мокрое	► Очистить или высушить окошко инфракрасного датчика.
	Окошко инфракрасного датчика поцарапано	► Очистить окошко инфракрасного датчика или заменить инфракрасный датчик.
	Дистанция распознавания настроена неправильно	► Отрегулировать дистанцию распознавания. → См. раздел «Выполнение настроек», страница 538.
	На инфракрасный датчик воздействуют помехи, создаваемые находящимися в помещении предметами (зеркало, металлические поверхности, стеклянная раковина и т. д.)	► Повторно откалибровать инфракрасный датчик. → См. раздел «Выполнение настроек», страница 538.
Вода подается, хотя запорный винт удален	Инфракрасный датчик неисправен	► Заменить инфракрасный датчик.
Вода сочится из корпуса смесителя	Уплотнения неисправны	► Проверить магистраль подачи воды и заменить уплотнения.
	Электромагнитный клапан закрывается неправильно	► Очистить или заменить электромагнитный клапан.

27021605762709131 © 02-2022
970.657.00.0(00)

Неисправность	Причина	Устранение
Температуру воды невозможно настроить	Температура воды слишком высокая или слишком низкая	► Полностью открыть угловые запорные вентили. ► Проверить перепад давления между трубопроводом горячего и холодного водоснабжения (максимум 1,5 бар) ► Проверить температуру воды в системе питьевого водоснабжения.
	Загрязнен корзинчатый фильтр	► Очистить корзинчатый фильтр. → См. раздел «Очистка корзинчатого фильтра (питание от сети/батареи)», страница 534.
	Обратный клапан в корпусе смесителя блокирован	► Устранить блокировку или заменить обратный клапан.
	Армированные рукава горячей и холодной воды перепутаны	► Правильно подсоединить армированные рукава.
Красный светодиод мигает после подачи воды 6 раз	Почти исчерпан эксплуатационный ресурс батареи	► Заменить батарею. → См. раздел «Замена батарей», страница 535.
Красный светодиод продолжительно мигает, отсутствует подача воды	Эксплуатационный ресурс батареи исчерпан	► Заменить батарею. → См. раздел «Замена батарей», страница 535.

27021605762709131 © 02-2022
970.657.00.0(00)

Техническое обслуживание

Техническое обслуживание владельцем

Описанные ниже работы по сервисному обслуживанию могут проводиться владельцем. → См. руководство по эксплуатации 970.656.00.0.

- Активация режима очистки при помощи приложения Geberit
- Активация длительной подачи воды при помощи приложения Geberit
- Очистка корпуса водоразборного крана
- Очистка аэратора
- Настройка температуры воды
- Очистка корзинчатого фильтра

Техническое обслуживание квалифицированным персоналом

Работы по техническому обслуживанию, описанные в следующих главах, должен выполнять только квалифицированный персонал.

Периодичность технического обслуживания

Нижеследующие действия необходимо выполнять по необходимости или самое позднее с указанными интервалами.

Действие	Интервал
Очистка корпуса водоразборного крана	Еженедельно, владелец
Очистка аэратора	Ежемесячно, владелец
Очистка корзинчатого фильтра	Ежегодно, владелец или квалифицированный персонал
Замена батареи	После ок. 200 000 смывов, квалифицированный персонал
Регулировка температуры воды (для исполнения со смесителем, без рычага смесителя)	По мере необходимости, квалифицированный персонал
Изменение доли горячей воды	По мере необходимости, квалифицированный персонал

Очистка корзинчатого фильтра (питание от сети/батареи)

1 Закрыть угловые запорные вентили.

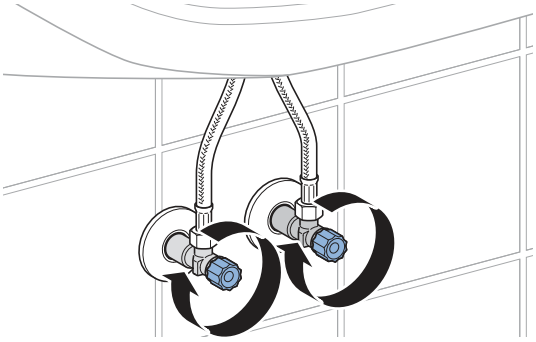

2 Отсоединить армированные рукава.

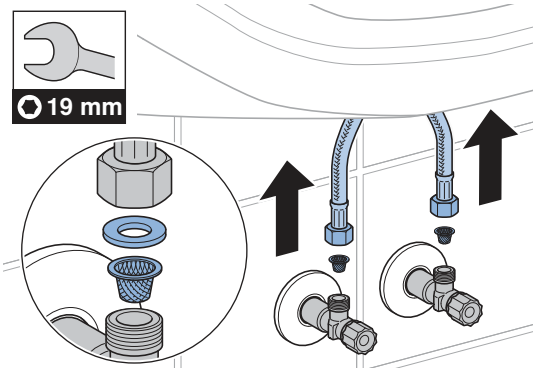

3 Очистить корзинчатый фильтр.

4 Снова подсоединить армированные рукава.

5 Открыть угловые запорные вентили.

27021605762709131 © 02-2022
970.657.00.0(00)

Замена батарей

В смесителях для раковины Geberit с питанием от батарей ресурса батарей хватает приблизительно на 200 000 активаций. Мигание красного светодиода в окошке инфракрасного датчика означает, что батарея почти израсходована.

Необходимое условие

– Сменная батарея подготовлена (литиевая батарея 6 В CR-P2).

– В раковине отсутствуют какие-либо предметы.

ОСТОРОЖНО

Опасность ожогов

Замыкание пружинных контактов или контактов батареи может привести к ожогам или материальному ущербу.

► Передвигать корпус водоразборного крана на клапан в сборе только в предусмотренной позиции.

► Устанавливать батарею только на контакты в гнезде батареи.

1 Демонтировать рычаг смесителя.



2 Демонтировать корпус смесителя.

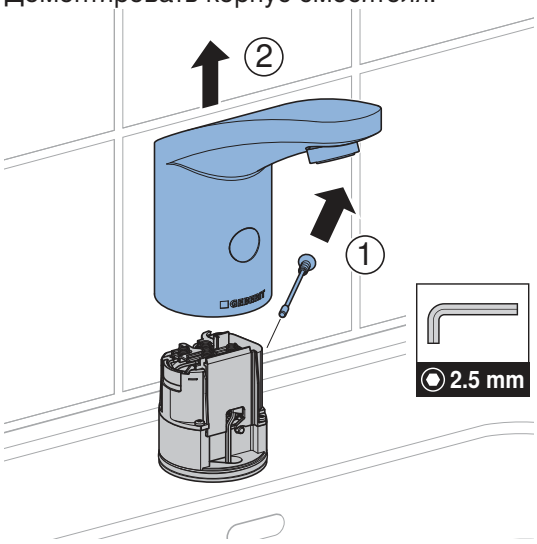

3 Удалить израсходованную батарею и утилизировать ее надлежащим образом.

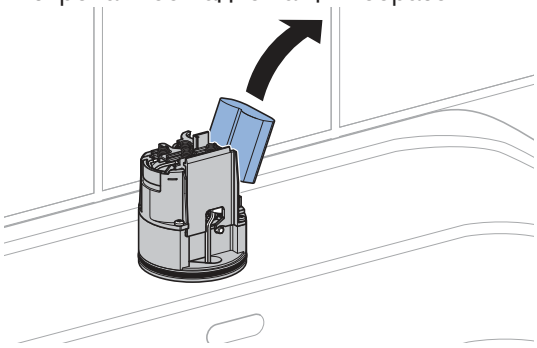

4 Вставить новые батареи.

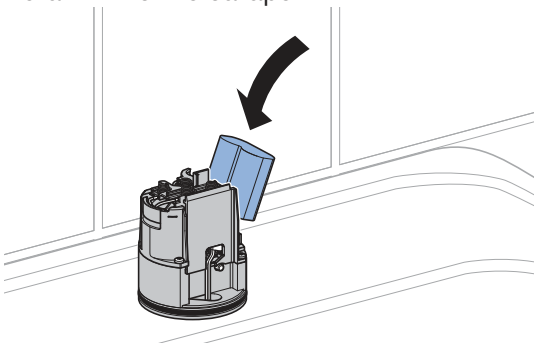

✓ Светодиод загорается на 1 секунду

5 Снова собрать все детали в обратной последовательности.

6 Для проведения функционального теста поднести руку под смеситель для раковины.

RU

Регулировка температуры воды (со смесителем, без рычага)

ОСТОРОЖНО

Опасность ожогов

Замыкание пружинных контактов или контактов батареи может привести к ожогам или материальному ущербу.

- ► Передвигать корпус водоразборного крана на клапан в сборе только в предусмотренной позиции.
- ► Устанавливать батарею только на контакты в гнезде батареи.

1 Вывернуть запорный винт и демонтировать корпус смесителя.

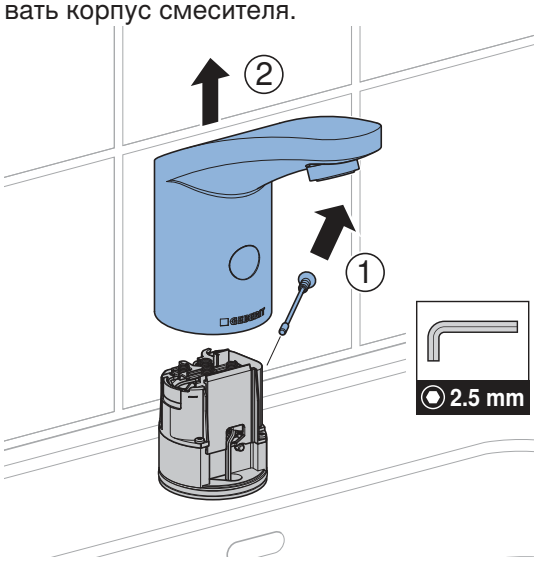

✓ При снятом запорном винте подача воды дезактивируется.

2 Настроить температуру воды.

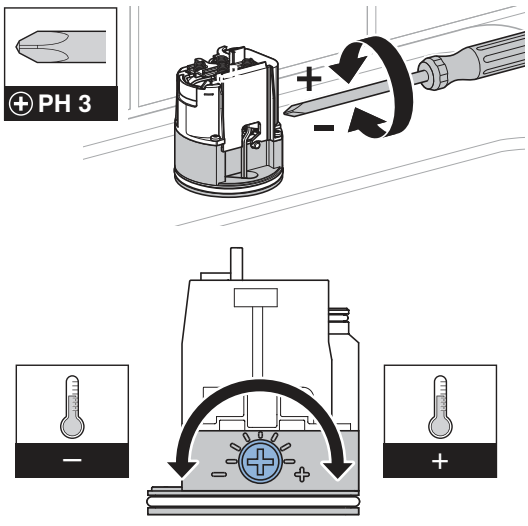

3 Смонтировать корпус смесителя и вывернуть запорный винт.

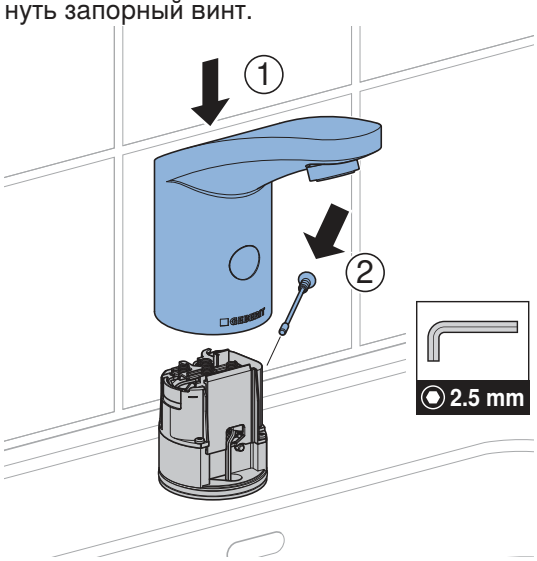

27021605762709131 © 02-2022
970.657.00.0(00)

Изменение доли горячей воды (при помощи рычага смесителя)

Долю горячей воды можно установить по выбору на 85 % (заводская установка) или на 95 %. При 85 % диапазон регулировки рычага смесителя ограничен.

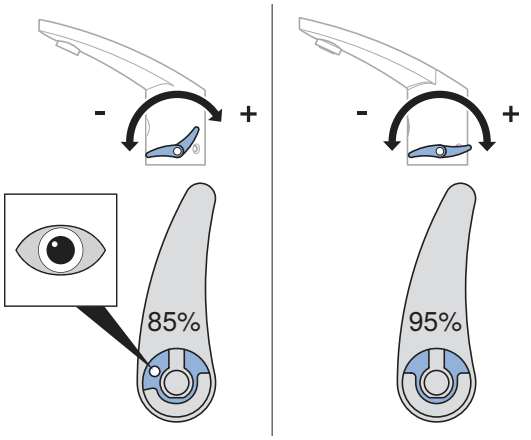

1 Демонтировать рычаг смесителя.

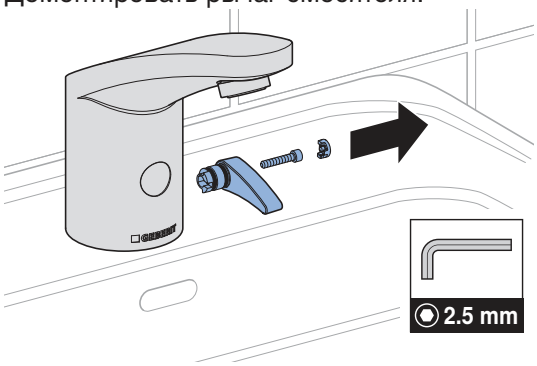

2 Извлечь ограничитель температуры горячей воды плоскогубцами из рычага смесителя и повернуть на 180°. Задвинуть уплотнительное кольцо в паз и снова установить ограничитель температуры горячей воды.

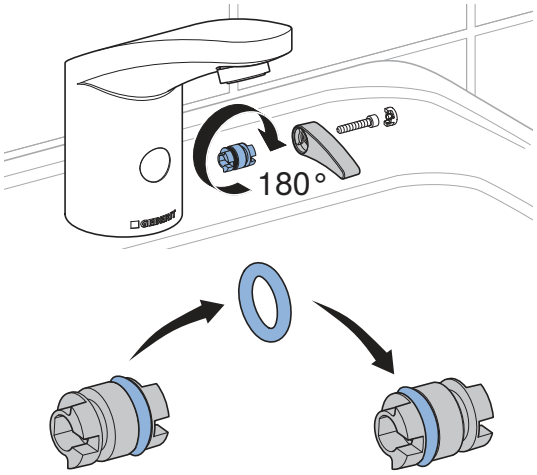

3 Смонтировать рычаг смесителя.

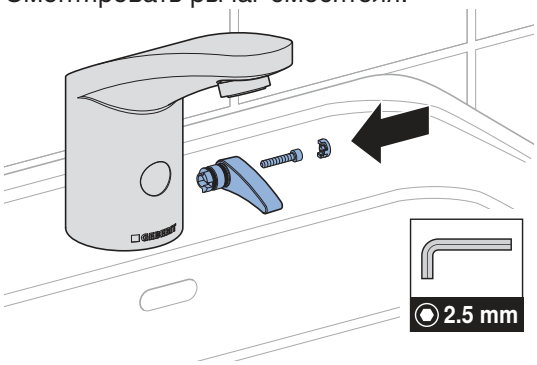

Выполнение настроек

Эти настройки должны быть выполнены квалифицированным персоналом во время ввода в эксплуатацию.

Все функции и настройки можно выполнять при помощи приложения Geberit или пульта сервисного обслуживания Geberit. Выполнение настроек вручную или посредством инфракрасного датчика невозможно.

Настройки с помощью пульта сервисного обслуживания Geberit

При помощи пульта сервисного обслуживания Geberit можно выполнять следующие функции и настройки:

- Обслуживание:
  – смыв: включение смыва
  – очистка: блокировка активации смыва на несколько минут.
- Настройка параметров и функций, → см. таблицу «Настройки»
- Отображение информации о приборе, например емкости батареи или версии программного обеспечения, → см. таблицу «Сведения»
- Отображение статистических данных об использовании, → см. таблицу «Сведения».

В следующей таблице номера и обозначения в колонке «Пункт меню» соответствуют индикации на пульте сервисного обслуживания Geberit. Дополнительная информация по данной теме содержится в руководстве по обслуживанию пульта сервисного обслуживания Geberit.

Таблица 1: Настройки

Пункт меню [EN] [DE]	Описание	Применение	Диапазон	Заводская установка
Команды				
20 [Valve] [Ventil]	**Активизация подачи воды** Смыв срабатывает до тех пор, пока он снова не останавливается (максимум 10 минут).	• Для функционального теста электромагнитного клапана • Для выпуска стоячей воды (застой воды) • Для дезинфекции трубного става и смесителя (> 3 мин при > 70 °C) • Для спуска воды на зиму	Вкл. = <OK> Выкл. = <OK>	Выкл.
21 [RangeTest] [TestErfas]	**Проверка диапазона распознавания** Когда объект находится в диапазоне распознавания, мигает красный светодиод. Смыв не активируется. Функция дезактивируется через 90 секунд.	• При возникновении проблем с распознаванием пользователя	Вкл. = <OK> Выкл. = <OK>	Выкл.

27021605762709131 © 02-2022
970.657.00.0(00)

Пункт меню [EN] [DE]	Описание	Применение	Диапазон	Заводская установка
22 [ResetSens] [ResetSens]	**Калибровка ИК-датчиков** ИК-датчики калибруются заново. Указание: во время калибровки в раковине нельзя держать руки или какие-либо предметы.	• При неисправном функционировании распознавания • При изменениях в окружающем пространстве (например, после установки новой раковины)	Пуск = <OK>	–
23 [FactrySet] [Werkseinst]	**Заводские установки** Значения всех функций сбрасываются до заводских установок.	• Для устранения неполадок в работе	Пуск = <OK>	–
24 [CleanMode] [Reinigung]	**Активация режима очистки** Подача воды блокируется на 10 мин. Функция останавливается при повторном подключении к пульту сервисного обслуживания Geberit.	• Для очистки смесителя для раковины и раковины, при отсутствии подачи воды	Пуск = <OK> Стоп = <OK>	–
Программы				
30 [MainProgr] [Hauptmenü]	**Режим работы** • Нормальный режим: Смеситель для раковины подает воду до тех пор, пока объект находится в диапазоне распознавания. При необходимости можно настроить время последействия (пункт меню 43). • Экономия воды: смеситель подает воду на протяжении ограниченного времени(пункт меню 44).	• Для снижения потребления воды	[A] = нормальный режим [B] = экономия воды	Нормальный режим
31 [Esaver] [E Sparen]	**Режим экономии энергии** По истечении времени действия (пункт меню 40) замедляется скорость реакции ИК-датчика. Отсчет времени действия начинается после последнего использования.	• Для продления срока службы батареи	Вкл. = [ON] Выкл. = [OFF]	Выкл.

27021605762709131 © 02-2022
970.657.00.0(00)

Пункт меню [EN] [DE]	Описание	Применение	Диапазон	Заводская установка
33 [IntFlush] [IntervSp]	**Периодическая подача воды** • Управляется пользователем: смыв срабатывает по истечении [интервала смыва] (пункт меню 42), при этом интервал смыва запускается заново при каждом использовании. Время смыва определяется значением [времени смыва периодической подачи воды] (пункт меню 41). • Интервальное управление: смыв срабатывает по истечении [интервала смыва] (пункт меню 42), вне зависимости от использования. Время смыва определяется значением [времени смыва периодической подачи воды] (пункт меню 41).	• Для наполнения сифона при низкой частоте использования • Для спуска стоячей воды в трубопроводе (функция обеспечения гигиены, уменьшение застоя воды)	[0] = выкл. [1] = управляется пользователем [2] = интервальное управление	Управляется пользователем
Параметры				
40 [ESaverT] [EnerSparZ]	**Время действия режима энергосбережения** Если активирован режим экономии энергии (пункт меню 31), по истечении времени действия замедляется скорость реакции инфракрасного датчика.	• Для продления срока службы батареи	6–48 ч	6 ч
41 [IntFlushT] [IntervSpZ]	**Время смыва периодической подачи воды** Активно, если в пункте меню 34 [Периодическая подача воды] настроено [1] или [2].	–	1–200 с	5 с
42 [IntervalT] [IntervalZ]	**Интервал смыва периодической подачи воды** Активно, если в пункте меню 34 [Периодическая подача воды] настроено [1] или [2].	–	1–168 ч	24 ч

27021605762709131 © 02-2022
970.657.00.0(00)

Пункт меню [EN] [DE]	Описание	Применение	Диапазон	Заводская установка
43 [RunOnTime] [NachlaufZ]	**Время последействия** В нормальном режиме работы (пункт меню 30 = [A]) смеситель продолжает подавать воду на протяжении заданного времени последействия после того, как объект покинул диапазон распознавания.	• Для очистки принадлежностей	0–30 с	2 с
44 [WSaverT] [TWSparenZ]	**Время экономии воды** В режиме экономии воды (пункт меню 30 = [B]) смеситель подает воду,, пока объект находится в диапазоне распознавания, но не дольше времени экономии воды.	• Для снижения потребления воды • Для подачи определенного количества воды	3–30 с	10 с
45 [DetectRng] [Erfassdis]	**Настроить дистанцию распознавания** Дистанцию распознавания можно установить на один из 5 уровней регулировки.	• Для оптимизации распознавания пользователя	0–4 [...] [0] = короткая дистанция [4] = большая дистанция	1
46 [SensorUp] [SensOben]	**Режим верхнего датчика** • [Выкл.]: верхний инфракрасный датчик выключен. (Оба инфракрасных датчика не могут одновременно находиться в выключенном состоянии.) • [Автоматический режим]: При необходимости инфракрасный датчик автоматически переключается на [Динамичный режим]. • [Динамичный]: инфракрасный датчик реагирует только на подвижные объекты	• Для повышения точности распознавания объекта при воздействии внешних помех (например, сильно отражающих предметов в помещении).	[0] = выкл. [1] = автоматический [2] = динамичный	Автоматический режим

27021605762709131 © 02-2022
970.657.00.0(00)

Пункт меню [EN] [DE]	Описание	Применение	Диапазон	Заводская установка
47 [SensorLow] [SensUnten]	**Режим нижнего датчика** • [Выкл.]: нижний инфракрасный датчик выключен. (Оба инфракрасных датчика не могут одновременно находиться в выключенном состоянии.) • [Автоматический режим]: При необходимости инфракрасный датчик автоматически переключается на [Динамичный режим]. • [Динамичный]: инфракрасный датчик реагирует только на подвижные объекты	• Для повышения точности распознавания объекта при воздействии внешних помех (например, сильно отражающих предметов в помещении).	[0] = выкл. [1] = автоматический [2] = динамичный	Автоматический режим

27021605762709131 © 02-2022
970.657.00.0(00)

Таблица 2: Сведения

Пункт меню [EN] [DE]	Описание
Счетчик	
50 [Days?] [SumBetrT?]	**Общее число дней эксплуатации** Отображает число дней эксплуатации с момента ввода в эксплуатацию.
51 [Uses?] [SumBenut?]	**Общее число использований** Отображает число использований с момента ввода в эксплуатацию.
52 [IntFlush?] [SumIntSp?]	**Общее число периодических подач воды** Отображает число периодических подач воды с момента ввода в эксплуатацию.
53 [↯ Days] [↯ SumBetrT]	**Число дней эксплуатации с момента включения** Отображает число дней эксплуатации с момента последнего включения.
54 [↯ Uses] [↯ SumBenut]	**Число использований с момента включения** Показывает число использований с момента последнего включения.
55 [↯ Flushes] [↯ SumSpül]	**Число периодических подач воды с момента включения** Показывает число периодических подач воды с момента последнего включения.
Информация о приборе	
60 [TypeNo] [Modell-Nr]	**Артикульный номер** Показывает артикульный номер инфракрасного датчика. Пример: [242251001] = 242.251.00.1
61 [SWVersion] [SWVersion]	**Версия оригинального программного обеспечения** Отображает версию оригинального программного обеспечения инфракрасного датчика. Пример: [0312] = версия 3.12
62 [SerialNo] [Serien-Nr]	**Серийный номер** Показывает серийный номер инфракрасного датчика. Пример: 1234567
63 [ManufDate] [ProdDatum]	**Дата изготовления** Отображает дату изготовления инфракрасного датчика. Пример: [1520] = 15-я календарная неделя 2020 года
64 [TypePower] [Netz/Batt]	**Тип энергопитания** Отображает тип энергопитания (от электросети или батареи). Пример: [0] = батарея/[1] = электросеть
65 [Battery%] [Batterie%]	**Батарея** Показывает текущий заряд батареи. Пример: [73] %

Настройки с помощью приложения Geberit

После установки соединения приложения Geberit с прибором в зависимости от приложения доступны следующие функции и настройки:

- Обслуживание:
  – смыв: включение смыва
  – очистка: блокировка активации смыва на несколько минут.
- Настройка параметров и функций, → см. таблицу «Настройки»
- Отображение информации о приборе, например заряда батареи или версии программного обеспечения, → см. таблицу «Сведения»
- Отображение статистических данных об использовании, → см. таблицу «Сведения».
- Экспорт сведений о приборе и статистических данных.
- Отображение сообщений об ошибках.
- Выполнение обновления оригинального программного обеспечения.
- Сохранение и передача предварительных настроек.

Настройки можно сохранить в приложении Geberit как предварительные настройки и перенести на другие приборы.

Таблица 3: Настройки

Пункт меню	Описание	Применение	Диапазон	Заводская установка
Обслуживание				
[Смыв]	**Активизация подачи воды** Смыв срабатывает до тех пор, пока он снова не останавливается (максимум 10 минут).	• Для функционального теста электромагнитного клапана • Для выпуска стоячей воды (застой воды) • Для дезинфекции трубного става и смесителя (> 3 мин при > 70 °C) • Для спуска воды на зиму	Вкл./выкл.	–
[Очистка]	**Активация режима очистки** Смыв блокируется на заданное значение [Время очистки].	• Для очистки смесителя для умывальника и умывальника, при отсутствии подачи воды	Вкл./выкл.	–
	[Время очистки]	–	1–20 мин	10 мин

270216057627091 31 © 02-2022
970.657.00.0(00)

Пункт меню	Описание	Применение	Диапазон	Заводская установка
Настройки прибора				
[Периодическая подача воды]	**Периодическая подача воды** • Управляется пользователем: смыв срабатывает по истечении [интервала смыва], при каждом пользовании отсчет интервала смыва начинается заново. Время смыва определяется значением [Время смыва]. • Интервальное управление: смыв срабатывает по истечении [интервала смыва] независимо от использования. Время смыва определяется значением [Время смыва]. • Дифференциальный смыв: смыв срабатывает по истечении [интервала смыва] независимо от использования. Если в течение [интервала смыва] уже выполнялись смывы, то последующий смыв происходит только в зависимости от разницы со [временем смыва].	• Для наполнения сифона при низкой частоте использования • Для спуска стоячей воды в трубопроводе (функция обеспечения гигиены, уменьшение застоя воды)	[Выкл.], [Управляется пользователем], [Интервальное управление], [Дифференциальный смыв]	[Управляется пользователем]
	[Время смыва]	–	1–200 с	5 с
	[Интервал смыва]	–	1–168 ч	24 ч
[Режим работы]	**Настройка режима работы** • Нормальный режим: Смеситель для умывальника подает воду до тех пор, пока объект находится в диапазоне распознавания. По мере необходимости можно установить [время последействия]. • Экономия воды: смеситель подает воду, пока объект находится в диапазоне распознавания, но не дольше [максимального времени смыва].	• Для снижения потребления воды	[Нормальный режим] или [экономия воды]	[Нормальный режим]
	[Время последействия]	–	0–30 с	2 с
	[Максимальное время смыва]	–	3–30 с	10 с

27021605762709131 © 02-2022
970.657.00.0(00)

Пункт меню	Описание	Применение	Диапазон	Заводская установка
[Диапазон распознавания]	**Проверка диапазона распознавания** Указывает, когда датчик распознает пользователя. При неисправном функционировании распознавания или в случае изменения окружающей обстановки датчик можно откалибровать заново. В таком случае замер окружающего пространства будет выполнен заново.	• При возникновении проблем с распознаванием пользователя	Автоматически	–
	[Диапазон распознавания]	• Для оптимизации распознавания пользователя	От короткой до длинной дистанции [0–4]	Средняя дистанция [1]
	[Повторная калибровка датчика] Указание: во время калибровки в умывальнике нельзя держать руки или какие-либо предметы.	• При неисправном функционировании распознавания • При изменениях в окружающем пространстве (например, после установки нового умывальника)	[Запуск калибровки]	–
[Режим верхнего датчика]	**Активация режима верхнего датчика** • [Выкл.]: верхний инфракрасный датчик выключен. (Оба инфракрасных датчика не могут одновременно находиться в выключенном состоянии.) • [Автоматический режим]: При необходимости инфракрасный датчик автоматически переключается на [Динамичный режим]. • [Динамичный]: инфракрасный датчик реагирует только на подвижные объекты	• Для повышения точности распознавания объекта при воздействии внешних помех (например, сильно отражающих предметов в помещении).	[Выкл.], [автоматический], [динамичный]	[Автоматический режим]

27021605762709131 © 02-2022
970.657.00.0(00)

Пункт меню	Описание	Применение	Диапазон	Заводская установка
[Режим нижнего датчика]	**Активация режима нижнего датчика** • [Выкл.]: нижний инфракрасный датчик выключен. (Оба инфракрасных датчика не могут одновременно находиться в выключенном состоянии.) • [Автоматический режим]: При необходимости инфракрасный датчик автоматически переключается на [Динамичный режим]. • [Динамичный]: инфракрасный датчик реагирует только на подвижные объекты	• Для повышения точности распознавания объекта при воздействии внешних помех (например, сильно отражающих предметов в помещении).	[Выкл.], [автоматический], [динамичный]	[Автоматический режим]
[Режим энергосбережения]	**Активация режима экономии энергии** По истечении [времени действия] замедляется скорость реакции инфракрасного датчика. [Отсчет времени действия] начинается после последнего использования.	• Для продления срока службы батареи	Вкл./выкл.	Выкл.
	[Время действия]	–	6–48 ч	6 ч
[Объемный расход]	**Объемный расход** Для расчета расхода воды необходимо указать объемный расход при срабатывании смыва. Объемный расход определяется аэратором. При замене аэратора необходимо отрегулировать объемный расход.	• Для расчета расхода воды для функции статистики	1,3 л/мин 1,9 л/мин 3,8 л/мин 6 л/мин 0,5–7 л/мин (определяется пользователем)	6 л/мин
[Сохранить как предварительную настройку]	**Предварительные настройки** Текущие настройки сохраняются в приложении, и их можно перенести на другие приборы.	• Для ввода в эксплуатацию нескольких приборов с одинаковыми настройками	–	–
[Заводские установки]	**Заводские установки** Значения всех функций сбрасываются до заводских установок.	• Для устранения неполадок в работе	–	–

27021605762709131 © 02-2022
970.657.00.0(00)

Таблица 4: Информация

Пункт меню приложения Geberit	Описание
[Имя пользователя] и [пароль]	Для каждого прибора можно присвоить имя и пароль.
Сведения	
[Артикульный номер]	Отображает артикульный номер смесителя для умывальника.
[Версия оригинального программного обеспечения]	Отображает версию оригинального программного обеспечения инфракрасного датчика.
[Серийный номер]	Показывает серийный номер инфракрасного датчика.
[Дата изготовления]	Отображает дату изготовления инфракрасного датчика.
[Тип энергопитания]	Отображает тип энергопитания (от электросети или батареи).
Статистика	
[Статистика]	Отображает различную информацию, например количество использований или расход воды за нужный период.
Счетчик	
[Общее число дней эксплуатации]	Отображает число дней эксплуатации с момента ввода в эксплуатацию.
[Число дней эксплуатации с момента последнего включения]	Отображает число дней эксплуатации с момента последнего включения.
[Общее число использований]	Отображает число использований с момента ввода в эксплуатацию.
[Число использований с момента последнего включения]	Показывает число использований с момента последнего включения.
[Общее число смывов]	Отображает число смывов с момента ввода в эксплуатацию.
[Число смывов с момента последнего включения]	Показывает число смывов с момента последнего включения.
[Общее число периодических подач воды]	Отображает число периодических подач воды с момента ввода в эксплуатацию.
[Число периодических подач воды с момента последнего включения]	Показывает число периодических подач воды с момента последнего включения.

27021605762709131 © 02-2022
970.657.00.0(00)

Утилизация

Компоненты

Данное изделие соответствует требованиям Директивы 2011/65/EC по ограничению использования токсичных веществ в электрических и электронных устройствах (Restriction of Hazardous Substances – RoHS).

Утилизация старого электрического и электронного оборудования



Символ перечеркнутого мусорного бака на колесах означает, что отходы электрического и электронного оборудования нельзя выбрасывать вместе с остаточными отходами, а необходимо утилизировать отдельно. Конечные пользователи по закону обязаны сдавать старые приборы в государственные органы по утилизации отходов, дистрибьюторам или Geberit для надлежащей утилизации. Многие дистрибьюторы электрического и электронного оборудования обязаны бесплатно принимать отходы электрического и электронного оборудования обратно. Для возврата Geberit обращайтесь в ответственную торговую или сервисную компанию.

Использованные батарейки и аккумуляторы, извлеченные из старого прибора, а также лампы, которые могут быть удалены из старого прибора без их разрушения, должны быть отделены от старого прибора перед сдачей в пункт утилизации.

Если в старом устройстве хранятся личные данные, конечные пользователи сами несут ответственность за их удаление перед сдачей в пункт утилизации.

安全

关于本文档

本文档适用于下列产品的专业维护：

- Geberit 盥洗台感应龙头型号 185，电源或电池运行
- Geberit 盥洗台感应龙头型号 186，电源或电池运行

本文档适用于这些盥洗台感应龙头带 Bluetooth® 接口的规格。这些盥洗台感应龙头的铭牌上标有“IWT-07-A”和 Geberit Connect 标志。

适用对象

本产品只允许由专业技术人员执行维护和修理。专业技术人员指的是由于其专业培养、培训和/或经验能够识别风险和避免使用产品时所出现危险的人员。

规定的用途

Geberit 185 型和 186 型盥洗台感应龙头是为取用自来水而设计的。任何其他用途一律被视为违规使用。Geberit 对违规使用所造成的后果概不负责。

警告提示说明

警告提示放置在有可能发生危险的地方。

警告提示的结构如下：

警告
危险种类和危险源
如果忽视危险，则会造成不良后果。

► 关于避免危险的措施。

下列信号词将用于提醒注意警告提示中的其它危险和主要信息。

符号	信号词及含义
⚠	**小心** 该信号词表示危害程度低的危险，是指如果不能避免危险，则会造成轻度或中度伤害。
ℹ	只标有符号。 提示有一则重要信息

安全提示

不恰当的维护工作或维修可能导致损坏或功能故障。

- 修复只能使用原装备件。
- 不得更改产品或在其上加装任何部件。

27021605762709131 © 02-2022
970.657.00.0(00)

产品说明

结构

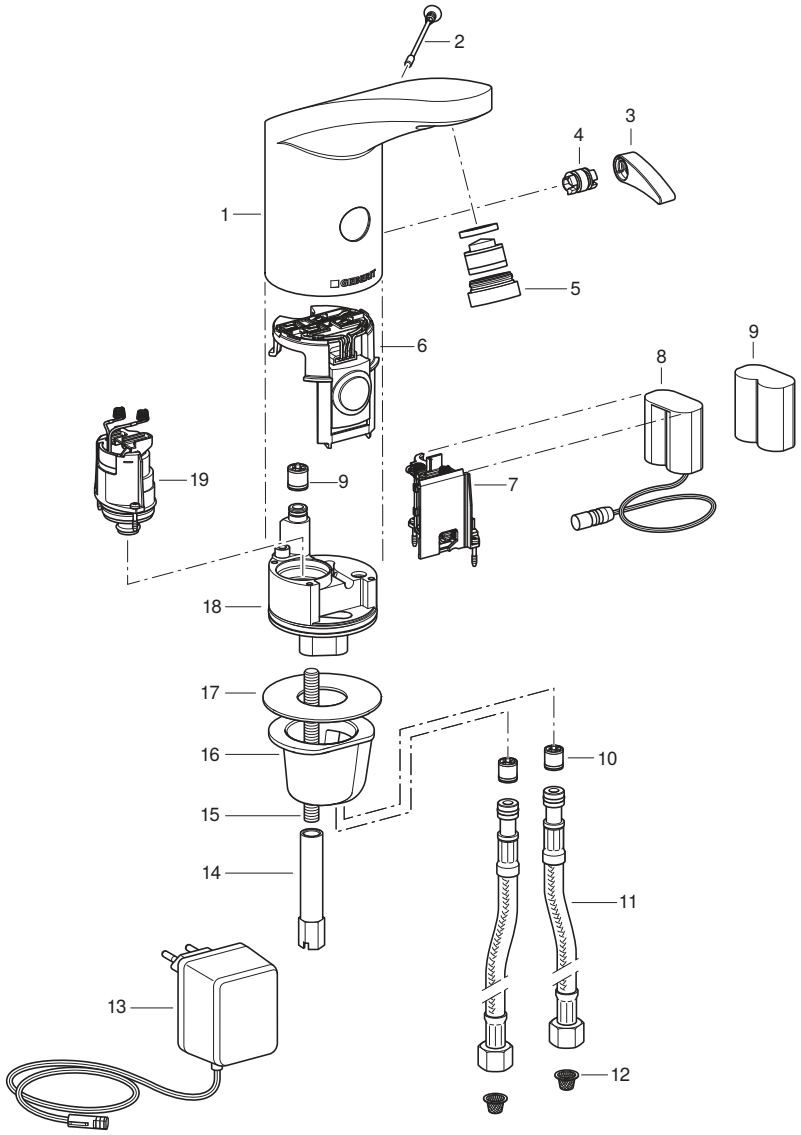

1 龙头体
2 安全螺钉
3 混合器手柄
4 热水限制器
5 喷水调节器
6 红外线传感器
7 电池盒
8 电源转接器（电源运行）
9 电池（电池运行）
10 回流阻断阀
11 铠装软管
12 过滤网
13 电源装置（电源运行）
14 纵向螺母
15 螺杆
16 固定套
17 平垫圈
18 阀块
19 阀门

技术数据

	电源运行	电池运行[1)]
公称电压	230 V AC	–
电源频率	50 Hz	–
操作电压	12 V AC	6 V DC
电池类型	–	CR-P2 (6 V)
工作压力	0,5–8 bar	0,5–8 bar
环境温度	1–40 °C	
最高水温	60 °C	
短期最高水温	90 °C	
3 bar 时的流量[2)]	6 l/min	
无线电技术	Bluetooth® Low Energy[3)]	
频率范围	2400–2483.5 MHz	
最大输出功率	4 dBm	

1) 电池的使用寿命足以维持约 200 000 次触发。

2) 将流量限制在 1.3 l/min、1.9 l/min 或 3.8 l/min 的喷水调节器作为配件提供。

3) Bluetooth® 品牌及其标志为 Bluetooth SIG, Inc. 版权所有，Geberit 持有许可证才能使用。

简化的欧盟一致性声明

Geberit International AG 在此声明，Geberit 185 型和 186 型盥洗台感应龙头（电源运行、电池运行或发电机运行）无线电设备类型符合欧盟指令 2014/53/EU。

欧盟一致性声明的全文可参见以下网址： https://doc.geberit.com/970893000.pdf

操作

Geberit App

有多个 Geberit App 可用于操作、设置和维修。这些 App 通过 Bluetooth® 接口与设备通信。

对于安卓和 iOS 智能手机，在各自的 App Store 中可免费获得 Geberit App。

与设备建立连接

▶ 扫描二维码并按照登陆页面上的规程操作。

Geberit Apps

https://gbrt.io/dsvFD00

通过红外线传感器进行手动设置

带 Bluetooth® 接口的设备无法通过红外线传感器进行手动设置。通过 Geberit App 进行全部设置。

27021605762709131 © 02-2022
970.657.00.0(00)

排除故障

故障	原因	排除
喷水水柱太弱	喷水调节器脏污	► 清洗喷水调节器。→ 参见使用说明书。
	过滤网脏污	► 清洗过滤网。→ 参见"清洗滤网（电源运行/电池运行）", 页码 555。
	水管中压力太小	► 检查水管压力 (0.5–8 bar)。
无冲水触发	水管中压力太小	► 检查水管压力 (0.5–8 bar)。
	供电故障	► 检查电源。
	电源装置故障	► 更换电源装置。
	未插入电源装置和电源转接器之间的电缆	► 检查电缆连接。
	电池已用完	► 更换电池。→ 参见"更换电池", 页码 556。
	电池极或电池触点已被腐蚀	► 清洁触点或更换电池。→ 参见"更换电池", 页码 556。
	电池安装错误	► 正确安装电池。
	喷水调节器脏污或堵塞	► 清洗喷水调节器。→ 参见使用说明书。
	过滤网脏污或堵塞	► 清洗过滤网。→ 参见"清洗滤网（电源运行/电池运行）", 页码 555。
	安全螺钉缺失或损坏	► 装入或更换安全螺钉。
	水龙头处于清洁模式下	► 等待清洁模式结束（约需 10 分钟）。
	探测距离设置错误	► 优化探测距离。→ 参见"进行设置", 页码 559。
	红外线感应窗被划伤或脏污	► 清洁红外线感应窗或更换红外线传感器。
	红外线传感器损坏或触点脏污	► 清洁触点或更换红外线传感器。
	阀门损坏或触点脏污	► 清洁触点或更换阀门。
水流不断	水管压力过高	► 检查水管压力 (0.5–8 bar)。
	红外线传感器损坏	► 更换红外线传感器。
	传感器模式错误	► 调整传感器设置。→ 参见"进行设置", 页码 559。
	阀门损坏	► 更换阀门。
	探测范围内有干扰物件	► 将该物件移出探测范围。 ► 重新校准红外线传感器。→ 参见"进行设置", 页码 559。
水不断地流，一旦有物体出现在探测范围内，水流便停止	红外线传感器和磁阀之间的弹簧触点的极性接反	► 检查插头连接。
意外、太早或太晚冲水	红外线感应窗脏污或潮湿	► 清洁或擦干红外线感应窗。
	红外线感应窗被划伤	► 清洁红外线感应窗或更换红外线传感器。
	探测距离设置错误	► 优化探测距离。→ 参见"进行设置", 页码 559。
	红外线传感器受到室内因素的干扰（镜子、金属表面、玻璃盥洗台等）	► 重新校准红外线传感器。→ 参见"进行设置", 页码 559。
尽管安全螺钉已取出，可水还在流	红外线传感器损坏	► 更换红外线传感器。

故障	原因	排除
龙头体漏水	密封件损坏	► 检查水管并更换密封件。
	阀门未正确关闭	► 清洁或更换阀门。
无法调节水温	水温过高或过低	► 完全打开角阀。 ► 检查热水管路与冷水管路之间的压差（最大 1.5 bar） ► 检查饮用水管网中的水温。
	过滤网脏污	► 清洗过滤网。→ 参见"清洗滤网（电源运行/电池运行）", 页码 555。
	龙头体中的回流阻断阀卡住	► 排除卡住现象或更换回流阻断阀。
	冷热水的铠装软管被混淆	► 正确连接铠装软管。
完成一次冲水触发后红色 LED 闪烁 6 次	电池快用完	► 更换电池。→ 参见"更换电池", 页码 556。
红色 LED 灯持续闪烁，不进行冲水触发	电池已用完	► 更换电池。→ 参见"更换电池", 页码 556。

27021605762709131 © 02-2022
970.657.00.0(00)

维护

由营运商进行维护

以下维修工作可以由运营商执行。→ 参见操作指导手册 970.656.00.0。

- 通过 Geberit App 激活清洁模式
- 通过 Geberit App 激活持续冲洗
- 清洁龙头体
- 清洗喷水调节器
- 调节水温
- 清洗过滤网

由专业技术人员进行维护

只允许由专业技术人员执行下列章节中的维护作业。

维护周期

在需要时或最迟应在规定的时间周期内完成以下工作。

工作	周期
清洁龙头体	每周，由营运商执行
清洗喷水调节器	每月，由营运商执行
清洗过滤网	每年，由营运商或专业技术人员执行
更换电池	完成约 200,000 次冲洗后，由专业技术人员执行
调节水温（执行时用混水器，不用手柄）	必要时，由专业技术人员执行
调整热水占比	必要时，由专业技术人员执行

清洗滤网（电源运行/电池运行）

1 关闭角阀。

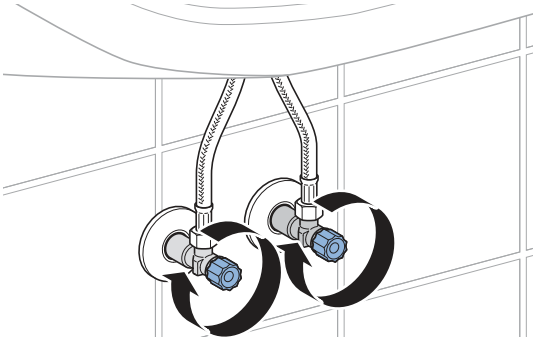

2 松开金属软管。

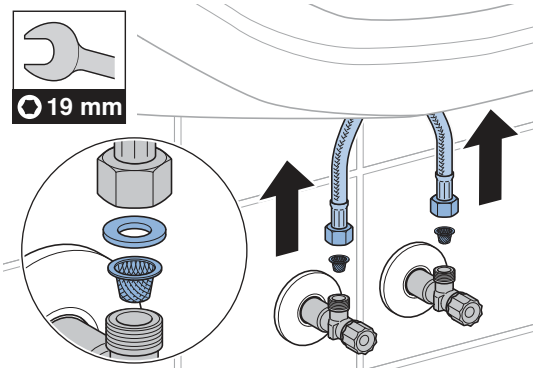

3 清洗过滤网。

4 将金属软管重新连接。

5 打开角阀。

更换电池

Geberit 盥洗台感应龙头在使用电池运行时，电池约在 200 000 次触发冲洗后耗尽。红外线感应窗内的红色 LED 灯闪烁，表示电池即将耗尽。

前提条件

– 已准备好备用电池（6 V 锂电池 CR-P2）。
– 盥洗台中没有任何物件。

小心
烫伤的危险
桥接弹簧触点或电池触点会导致烫伤或造成财物受损。

► 只能在给定的位置将龙头推到阀块上。
► 只能将电池置于电池座中的触点上。

1 拆卸混水手柄。

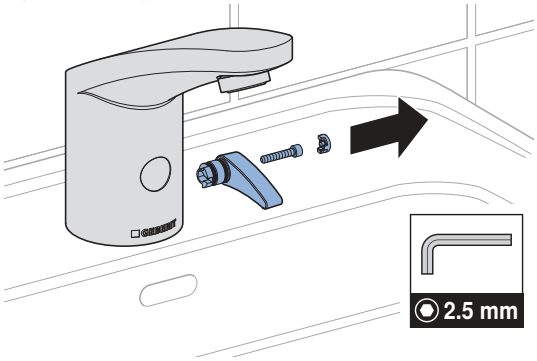

2 拆卸龙头体。

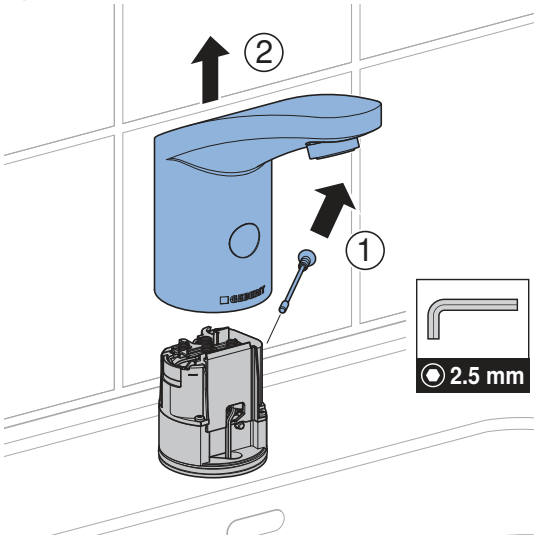

3 取出用完的电池并进行专业化废弃处理。

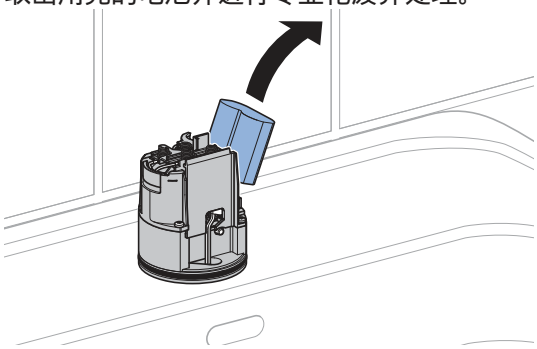

4 装入新电池。

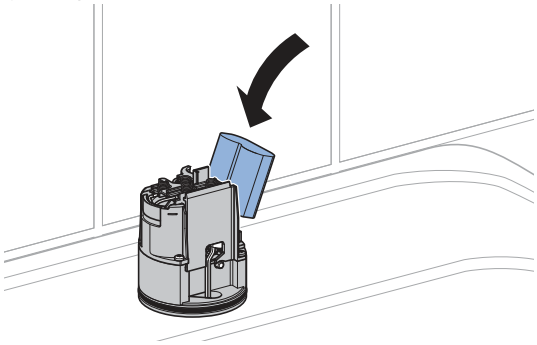

✓ LED 亮起 1 秒钟。

5 以相反的顺序重新组装所有零部件。

6 将手放在盥洗台感应龙头下进行功能测试。

270216057627091 31 © 02-2022
970.657.00.0(00)

调节水温 (用混水器，不用手柄)

小心

烫伤的危险

桥接弹簧触点或电池触点会导致烫伤或造成财物受损。

- ► 只能在给定的位置将龙头推到阀块上。
- ► 只能将电池置于电池座中的触点上。

1 旋出安全螺钉，拆卸龙头体。

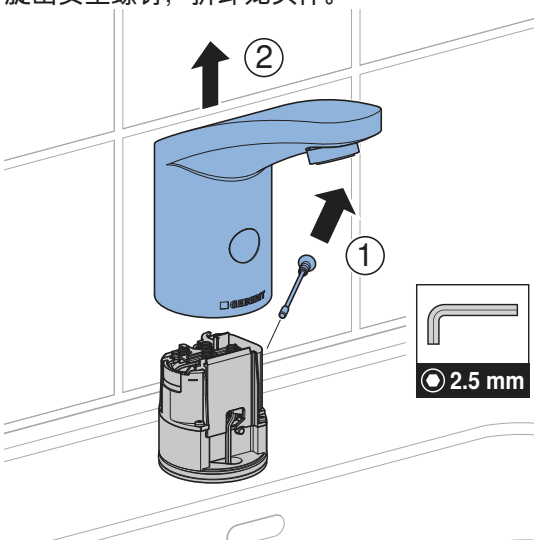

✓ 安全螺钉拆卸下来后，将停止冲水触发功能。

2 调节水温。

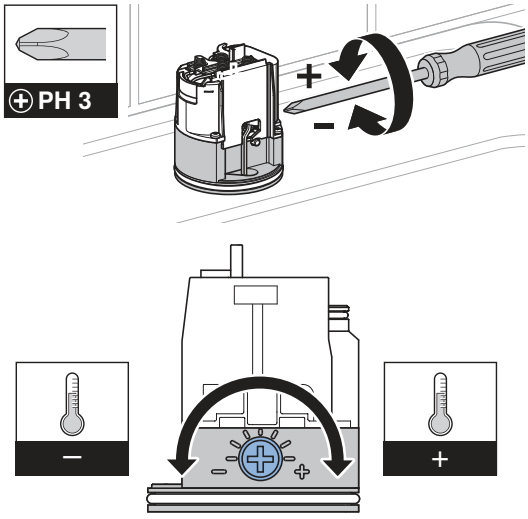

3 安装龙头体，旋入安全螺钉。

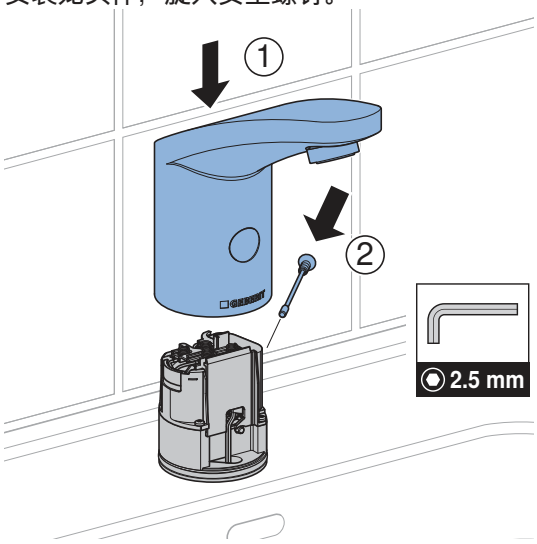

调整热水占比（用混水器手柄）

热水占比可选择设为 85%（出厂设置）或 95%。选择 85% 时，混水器手柄的调节范围受限。

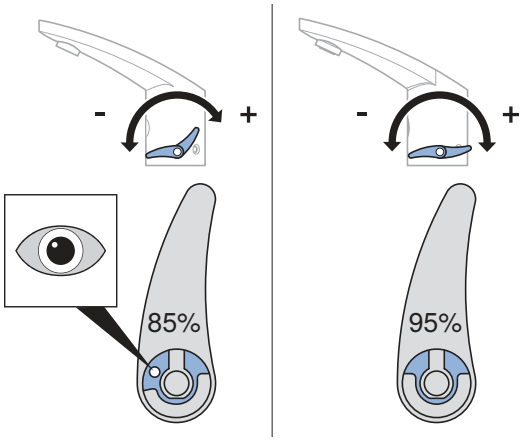

1 拆卸混水器手柄。

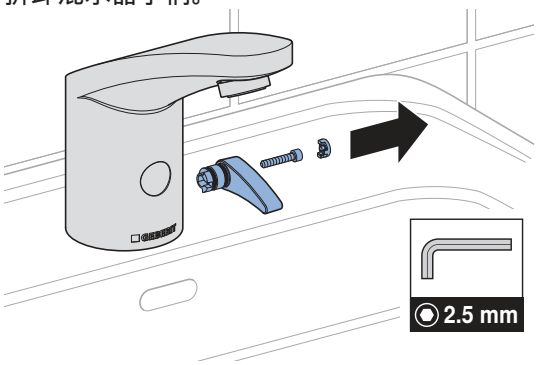

2 用钳子从混水器手柄中取出热水限制器，将它旋转 180°。将 O 型环移至第二个槽中，重新装入热水限制器。

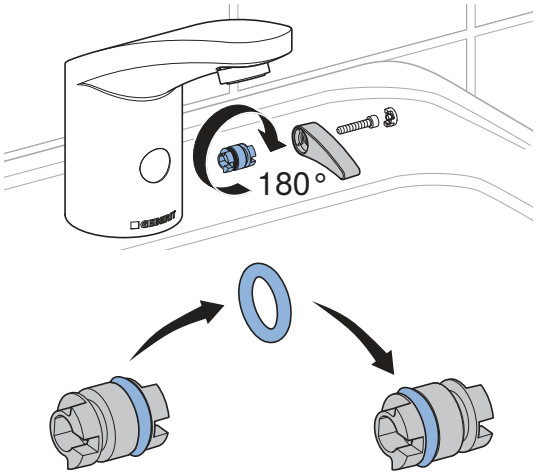

3 安装混水器手柄。

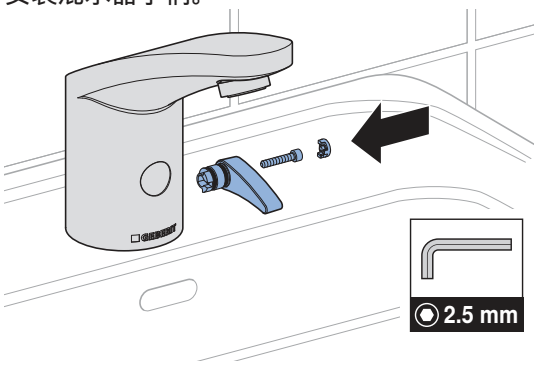

27021605762709131 © 02-2022
970.657.00.0(00)

进行设置

在试运转时由专业技术人员进行该设置。

可用 Geberit App 或 Geberit 服务遥控器执行所有功能或设置。无法通过红外线传感器进行手动设置。

用 Geberit 服务遥控器进行设置

Geberit 服务遥控器提供了下列功能和设置：

- 操作：
  – 冲水：触发冲水
  – 清洁：停止冲水触发功能数分钟
- 设置参数和功能 → 参见“设置”表格
- 显示设备信息，如电池电量或固件版本 → 参见“信息”表格
- 显示使用情况的统计值 → 参见“信息”表格

下表中，“菜单项”一栏的编号和名称与 Geberit 服务遥控器显示屏上的显示一致。更多相关的信息参见 Geberit 服务遥控器的操作指导手册。

表格 1:　设置

菜单项 [EN] [DE]	说明	用途	范围	出厂设置
指令				
20 [Valve] [Ventil]	**触发冲水功能** 持续冲水，直至重新停止冲水功能为止（最多 10 分钟）。	• 用于阀门的功能测试 • 用于冲掉死水（滞留的水） • 用于对输水管和感应龙头进行消毒（高于 70 °C 时长于 3 分钟） • 用于冬季排空	打开 = <OK> 关闭 = <OK>	关
21 [RangeTest] [TestErfas]	**检查探测范围** 一旦探测范围内有物体，红色 LED 就会闪烁。不触发冲水。90 秒钟后该功能被关闭。	• 人体感应器出现问题时	打开 = <OK> 关闭 = <OK>	关
22 [ResetSens] [ResetSens]	**校准红外线传感器** 重新校准红外线传感器。 提示：校准过程中，洗脸盆内不得有手或物体。	• 出现探测故障时 • 环境发生变化时（如新的盥洗台）	开始 = <OK>	–
23 [FactrySet] [Werkseinst]	**出厂设置** 所有功能都复位为出厂设置。	• 用于排除功能故障	开始 = <OK>	–
24 [CleanMode] [Reinigung]	**激活清洁模式** 冲水触发将停止 10 分钟。可通过与 Geberit 服务遥控器重新连接，使该功能提前停止。	• 用于在没有水流的情况下清洁感应龙头和盥洗台	开始 = <OK> 停止 = <OK>	–

菜单项 [EN] [DE]	说明	用途	范围	出厂设置
程序				
30 [MainProgr] [Hauptmenü]	**运行模式** • 普通模式：只要探测范围内有物体，感应龙头便一直冲洗。必要时可设置延时运行时间（菜单项 43）。 • 节省饮用水：感应龙头在限定的时间内冲洗（菜单项 44）。	• 用于减少耗水量	[A] = 普通模式 [B] = 节省饮用水	普通模式
31 [Esaver] [E Sparen]	**节电模式** 在使用时间（菜单项 40）过后，红外线传感器的反应速度减慢。该使用时间在上一次使用之后开始。	• 用于延长电池的使用寿命	启动 = [ON] 关闭 = [OFF]	关
33 [IntFlush] [IntervSp]	**间隔冲水** • 使用者控制：[冲洗间隔]（菜单项 42）结束后触发冲水，而每次使用时冲洗间隔将重新开始。冲洗时间由[间隔冲水的冲洗时间]值（菜单项 41）决定。 • 间隔控制：在[冲洗间隔]（菜单项 42）结束后，无论使用情况如何，都将触发一次冲水。冲洗时间由[间隔冲水的冲洗时间]值（菜单项 41）决定。	• 用于在使用频率较低时给存水弯添加水 • 用于冲掉管路中的死水（卫生功能，防止停滞）	[0] = 关闭 [1] = 使用者控制 [2] = 间隔控制	使用者控制
参数				
40 [ESaverT] [EnerSparZ]	**节电的使用时间** 当节电模式（菜单项 31）激活时，在使用时间过后，红外线传感器的反应速度减慢。	• 用于延长电池的使用寿命	6–48 h	6 h
41 [IntFlushT] [IntervSpZ]	**间隔冲水的冲洗时间** 在菜单项 34 [间隔冲水]为 [1] 或 [2] 时激活。	–	1–200 s	5 s
42 [IntervalT] [IntervalZ]	**间隔冲水的冲洗间隔** 在菜单项 34 [间隔冲水]为 [1] 或 [2] 时激活。	–	1–168 h	24 h
43 [RunOnTime] [NachlaufZ]	**跟踪冲水时间** 在普通模式（菜单项 30 = [A]）的运行模式下，物体离开探测范围后，感应龙头按延时运行时间继续冲洗。	• 用于清洁小器具	0–30 s	2 s
44 [WSaverT] [TWSparenZ]	**节省饮用水的运行时间** 在节省饮用水（菜单项 30 = [B]）的运行模式下，一旦探测范围内有物体，感应龙头就会进行冲洗，但时间不会超过节省饮用水的运行时间。	• 用于减少耗水量 • 用于取用一定量的水	3–30 s	10 s

27021605762709131 © 02-2022
970.657.00.0(00)

菜单项 [EN] [DE]	说明	用途	范围	出厂设置
45 [DetectRng] [Erfassdis]	**设定探测距离** 探测距离可设置为 5 级。	• 用于优化人体感应器	0–4 [...] [0] = 短距离 [4] = 长距离	1
46 [SensorUp] [SensOben]	**上部传感器模式** • [关闭]：上部红外线传感器已关闭。（不能将两个红外线传感器同时关闭。） • [自动]：需要时红外线传感器自动切换至[动态]模式。 • [动态]：红外线传感器只对移动物体做出反应。	• 用于在有外界干扰（如室内有强烈反光的物体）时改善探测保证	[0] = 关闭 [1] = 自动 [2] = 动态	自动
47 [SensorLow] [SensUnten]	**下部传感器模式** • [关闭]：下部红外线传感器已关闭。（不能将两个红外线传感器同时关闭。） • [自动]：需要时红外线传感器自动切换至[动态]模式。 • [动态]：红外线传感器只对移动物体做出反应。	• 用于在有外界干扰（如室内有强烈反光的物体）时改善探测保证	[0] = 关闭 [1] = 自动 [2] = 动态	自动

27021605762709131 © 02-2022
970.657.00.0(00)

表格 2:　信息

菜单项 [EN] [DE]	说明
计数器	
50 [Days?] [SumBetrT?]	**运行总天数** 显示自试运转以来的运行天数。
51 [Uses?] [SumBenut?]	**总使用次数** 显示自试运转以来的使用次数。
52 [IntFlush?] [SumIntSp?]	**总间隔冲水次数** 显示自试运转以来的间隔冲水次数。
53 [↯ Days] [↯ SumBetrT]	**加电后的运行天数** 显示自最后一次接通起的运行天数。
54 [↯ Uses] [↯ SumBenut]	**加电后的使用次数** 显示自最后一次接通起的使用次数。
55 [↯ Flushes] [↯ SumSpül]	**加电后的间隔冲水次数** 显示自最后一次接通起的间隔冲水次数。
设备信息	
60 [TypeNo] [Modell-Nr]	**商品号** 显示红外线传感器的商品号。 示例：[242251001] = 242.251.00.1
61 [SWVersion] [SWVersion]	**固件版本** 显示红外线传感器的固件版本。 示例：[0312] = 版本 3.12
62 [SerialNo] [Serien-Nr]	**序列号** 显示红外线传感器的序列号。 示例：1234567
63 [ManufDate] [ProdDatum]	**制造日期** 显示红外线传感器的制造日期。 示例：[1520] = 2020 年第 15 周
64 [TypePower] [Netz/Batt]	**供电方式** 显示供电方式（供电系统或电池）。 示例：[0] = 电池 / [1] = 供电系统
65 [Battery%] [Batterie%]	**电池** 显示电池容量。 示例：[73] %

27021605762709131 © 02-2022
970.657.00.0(00)

用 Geberit App 进行设置

将 Geberit App 与设备连接后，可使用下列功能和设置：

- 操作：
  – 冲水：触发冲水
  – 清洁：停止冲水触发功能数分钟
- 设置参数和功能 → 参见“设置”表格
- 显示设备信息，如电池电量或固件版本 → 参见“信息”表格
- 显示使用情况的统计值 → 参见“信息”表格
- 导出设备信息和统计值
- 显示故障信息
- 执行固件升级
- 保存和传输预设

设置可在 Geberit App 中保存为预设并传输至其他设备。

表格 3:　设置

菜单项	说明	用途	范围	出厂设置
操作				
[冲水]	**触发冲水功能** 持续冲水，直至重新停止冲水功能为止（最多 10 分钟）。	• 用于阀门的功能测试 • 用于冲掉死水（滞留的水） • 用于对输水管和感应龙头进行消毒（高于 70 °C 时长于 3 分钟） • 用于冬季排空	开/关	–
[清洁]	**激活清洁模式** 在[清洁时间]内将停止冲水触发功能。	• 用于在没有水流的情况下清洁感应龙头和盥洗台	开/关	–
	[清洁时间]	–	1–20 min	10 min
设备设置				
[间隔冲水]	**间隔冲水** • 使用者控制：[冲洗间隔]结束后触发冲水，而每次使用时冲洗间隔将重新开始。冲洗时间由[冲洗时间]值决定。 • 间隔控制：在[冲洗间隔]结束后，无论使用情况如何，都将触发一次冲水。冲洗时间由[冲洗时间]值决定。 • 差时冲洗：在[冲洗间隔]结束后，无论使用情况如何，都将触发一次冲水。如果在[冲洗间隔]内已经进行了冲洗，仅补冲洗与[冲洗时间]的差时。	• 用于在使用频率较低时给存水弯添加水 • 用于冲掉管路中的死水（卫生功能，防止停滞）	[关闭]、[使用者控制]、[间隔控制]、[差时冲洗]	[使用者控制]
	[冲洗时间]	–	1–200 s	5 s
	[冲洗间隔]	–	1–168 h	24 h

菜单项	说明	用途	范围	出厂设置
[运行模式]	**设置运行模式** • 普通模式：只要探测范围内有物体，感应龙头便一直冲洗。必要时可设置[延时运行时间]。 • 节省饮用水：只要探测范围内有物体，感应龙头便一直冲洗，但时间不会超过[最长冲洗时间]。	• 用于减少耗水量	[普通模式]或[节省饮用水]	[普通模式]
	[跟踪冲水时间]	–	0–30 s	2 s
	[最长冲洗时间]	–	3–30 s	10 s
[探测范围]	**检查探测范围** 当传感器识别到有人使用时将发出提示。发生探测故障或环境改变时，可将传感器重新校准。此时将重新测量环境。	• 人体感应器出现问题时	自动	–
	[探测范围]	• 用于优化人体感应器	短距离至长距离 [0–4]	中等距离 [1]
	[重新校准传感器] 提示：校准过程中，洗脸盆内不得有手或物体。	• 出现探测故障时 • 环境发生变化时（如新的盥洗台）	[启动校准]	–
[上部传感器模式]	**激活上部传感器模式** • [关闭]：上部红外线传感器已关闭。（不能将两个红外线传感器同时关闭。） • [自动]：需要时红外线传感器自动切换至[动态]模式。 • [动态]：红外线传感器只对移动物体做出反应。	• 用于在有外界干扰（如室内有强烈反光的物体）时改善探测保证	[关闭]、[自动]、[动态]	[自动]
[下部传感器模式]	**激活下部传感器模式** • [关闭]：下部红外线传感器已关闭。（不能将两个红外线传感器同时关闭。） • [自动]：需要时红外线传感器自动切换至[动态]模式。 • [动态]：红外线传感器只对移动物体做出反应。	• 用于在有外界干扰（如室内有强烈反光的物体）时改善探测保证	[关闭]、[自动]、[动态]	[自动]
[节电]	**激活节电模式** 在[使用时间]过后，红外线传感器的反应速度减慢。该[使用时间]在上一次使用之后开始。	• 用于延长电池的使用寿命	开/关	关
	[使用时间]	–	6–48 h	6 h
[体积流量]	**体积流量** 为了能够计算耗水量，必须给出冲水触发时的体积流量。通过喷水调节器确定体积流量。替换喷水调节器时必须调整体积流量。	• 用于计算统计功能所需的耗水量	1.3 l/min 1.9 l/min 3.8 l/min 6 l/min 0.5–7 l/min（自定义）	6 l/min

27021605762709131 © 02-2022
970.657.00.0(00)

菜单项	说明	用途	范围	出厂设置
[保存为预设]	**预设** 当前设置保存在 App 中，从而可以传输至其他设备。	• 用于用相同设置试运转多台设备	–	–
[出厂设置]	**出厂设置** 所有功能都复位为出厂设置。	• 用于排除功能故障	–	–

3 / 3

表格 4:　产品信息

Geberit App 的菜单项	说明
[名称]和[密码]	可以为每台设备指定名称和密码。
信息	
[商品号]	显示感应龙头的商品号。
[固件版本]	显示红外线传感器的固件版本。
[序列号]	显示红外线传感器的序列号。
[制造日期]	显示红外线传感器的制造日期。
[供电方式]	显示供电方式（供电系统或电池）。
统计	
[统计]	显示各种信息，如所需时间段内的使用次数或耗水量。
计数器	
[总运行天数]	显示自试运转以来的运行天数。
[上一次通电起的运行天数]	显示自最后一次接通起的运行天数。
[总使用次数]	显示自试运转以来的使用次数。
[上一次通电起的使用次数]	显示自最后一次接通起的使用次数。
[总冲水次数]	显示自试运转以来的冲洗次数。
[上一次通电起的冲洗次数]	显示自最后一次接通起的冲洗次数。
[总间隔冲水次数]	显示自试运转以来的间隔冲水次数。
[上一次通电起的间隔冲水次数]	显示自最后一次接通起的间隔冲水次数。

废弃处理

内容

本产品符合准则 2011/65/EU (RoHS)（对电气和电子设备中特定的危险物质的限制）的要求。

处理废旧电气和电子设备



车轮上打叉的垃圾桶符号表示不得将废旧电气和电子设备当作普通垃圾处理，而是应将其送去单独处理。法律规定，最终用户有义务将废旧设备送还至公共处理机构、经销商或 Geberit 处进行专业处理。广大电气和电子设备经销商有义务免费回收废旧电气和电子设备。如需送还至 Geberit 处，应与负责的销售或售后服务公司取得联系。

未封锁在废旧设备中的旧电池、以及能够完好无损地从废旧设备中取出的灯具，应先从废旧设备上脱开，然后再交给处理机构。

如果废旧设备中保存有个人信息，则最终用户应自行负责在交给处理机构之前将信息删除。

270216057627091 31 © 02-2022
970.657.00.0(00)

الأمان

حول هذا المستند

هذا المستند يسري على أعمال الإصلاح السليمة التي تتم على المنتجات التالية:

- Geberit نوع حنفيات مغسلة الأيدي 185، نظام تشغيل بالشبكة أو البطارية
- Geberit نوع حنفيات مغسلة الأيدي 186، نظام تشغيل بالشبكة أو البطارية

هذا الملف يسري على تصميم حنفيات مغسلة الأيدي هذه المزودة بوصلة Bluetooth®. حنفيات مغسلة الأيدي هذه مميزة على لوحة البيانات بالرمز "IWT-07-A" وشعار Geberit Connect.

المجموعة المستهدفة

لا يُسمح بصيانة وإصلاح هذا المنتج إلا بواسطة متخصصين. الفني المتخصص هو الشخص الذي يكون مؤهلًا بفضل ما حصل عليه من تعليم وتدريب و/أو خبرة للتعرف على المخاطر وتجنب التهديدات التي تظهر عند استخدام المنتج.

الاستخدام طبقًا للوائح

إن حنفيات مغسلة اليدين Geberit من النوع 185 و186 مخصصة لإخراج الماء من الأنابيب. وأي استخدام آخر للوحدة لا يعد مطابقًا للمواصفات. ولا تتحمل شركة Geberit أية مسئولية عن التبعات الناتجة عن الاستخدام غير المطابق للوائح والتعليمات.

شرح الإرشادات التحذيرية

توضع الإرشادات التحذيرية في المكان الذي يمكن أن يحدث فيه الخطر.

تتكون الإرشادات التحذيرية مما يلي:

تحذير
طبيعة ومصدر الخطر
العواقب المحتملة في حالة تجاهل الخطر.
◄ تدابير لتجنب الخطر.

تُستخدم الكلمات التحذيرية التالية للإشارة إلى الأخطار المتبقية في الإرشادات التحذيرية وإلى المعلومات المهمة.

الرمز	الكلمة التحذيرية ومدلولها
	**احتراس** الكلمة التحذيرية تشير إلى وجود مصدر تهديد بدرجة خطورة منخفضة، وفي حال عدم تجنبه يمكن أن تكون نتيجته وقوع إصابات قليلة أو متوسطة.
	وتكون مميزة برمز فقط. يدل على معلومة مهمة

إرشادات الأمان

أعمال الصيانة أو الإصلاحات غير السليمة فنيًا يمكن أن تؤدي إلى وقوع أضرار أو اختلالات وظيفية.

- لا تستخدم إلا قطع الغيار الأصلية لغرض الإصلاح.
- لا تقم بإجراء أية تغييرات أو تركيبات إضافية على المنتج.

مواصفات المُنتج

وصف التركيب

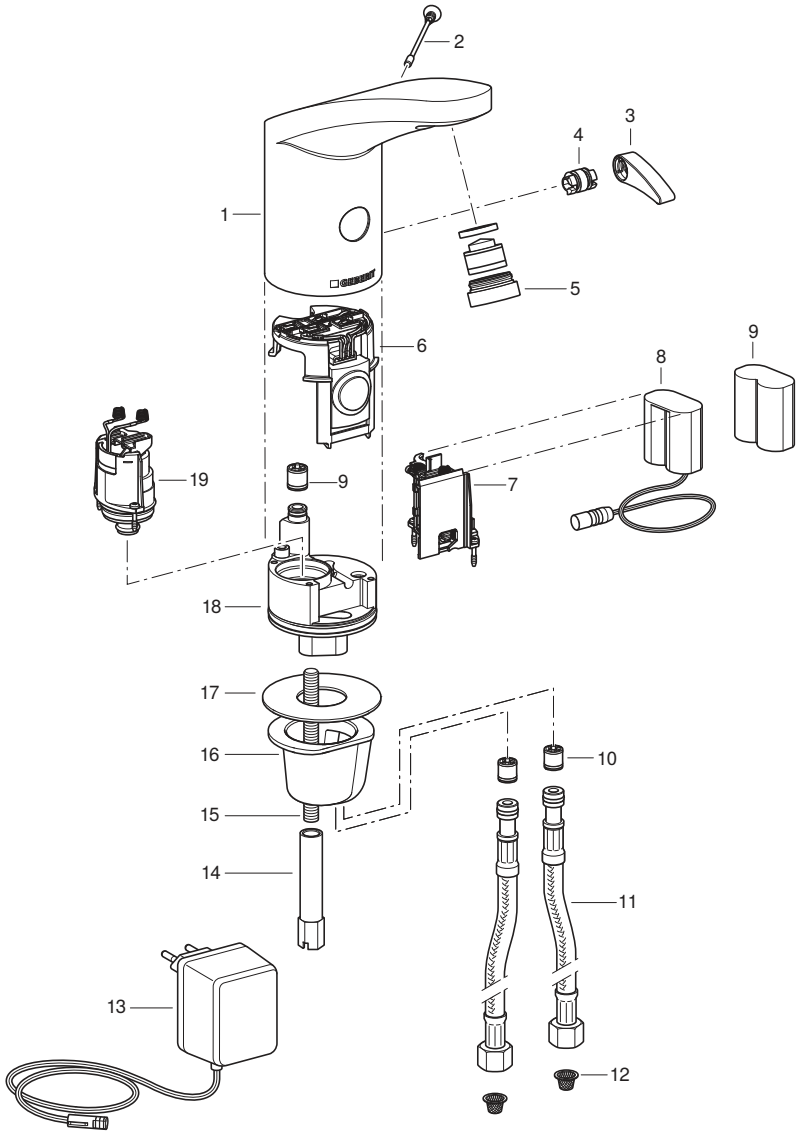

1 جسم الحنفية
2 برغي فصل
3 ذراع الخلاط
4 محدد المياه الساخنة
5 منظم تدفق المياه
6 حساس الاشعة تحت الحمراء
7 درج البطارية
8 وصلة تزويد الطاقة (التشغيل بالشبكة)
9 بطارية (التشغيل بالبطارية)
10 صمام عدم رجوع
11 خرطوم معزز معدنياً
12 قُمع المرشح
13 وحدة تغذية القدرة (التشغيل بالشبكة)
14 عزقة طويلة
15 قضيب ملولب
16 جلبة تثبيت
17 مانعة تسرب مبسطة
18 كتلة الصمام
19 صمام مغنطيسي

27021605762709131 © 02-2022
970.657.00.0(00)

البيانات الفنية

	التشغيل بالشبكة	التشغيل بالبطارية[1]
القُلطية الاسمية	230 فولت تيار متناوب	–
تردد الشبكة	50 هرتز	–
جهد التشغيل	12 فولت تيار متناوب	6 فولت تيار مستمر
نوع البطارية	–	CR-P2 (6 V)
ضغط التشغيل	8–0.5 بار	8–0.5 بار
درجة الحرارة المحيطة	40-1 °م	
درجة حرارة الماء القصوى	60 °C	
درجة حرارة الماء القصوى لوقت قصير	90 °C	
معدل التدفق عند 3 بار[2]	6 لتر/دقيقة	
التقنية اللاسلكية	Bluetooth® Low Energy[3]	
نطاق التردد	2400–2483.5 ميغاهرتز	
الحد الأقصى لقدرة الخرج	4 ديسيبل ميلي واط	

[1] العمر الافتراضي للبطارية يكفي لحوالي 000 200 مرة تفعيل.

[2] منظم التيار يكون متاحًا بإمكانية تحديد معدل الدفق بنسبة 1.3 لتر/دقيقة أو 1.9 لتر/دقيقة أو 3.8 لتر/دقيقة كملحقات تكميلية.

[3] العلامة التجارية Bluetooth® وشعارات اللوجو الخاصة بها ملكية خاصة لشركة Bluetooth SIG, Inc. ويتم استخدامها من قبل شركة Geberit بترخيص.

إعلان المطابقة المبسط للاتحاد الأوروبي

بموجب هذا الإعلان، تصرح شركة International AG Geberit، أن نوع الأجهزة اللاسلكية لحنفيات مغسلة الأيدي من النوع 185 و 186 والمزودة بوضع التشغيل بالشبكة أو البطارية أو المولد Geberit متطابق مع التوجيه EU/2014/53.

النص الكامل لتصريح المطابقة للاتحاد الأوروبي متاح على عنوان الإنترنت التالي: https:// doc.geberit.com/970893000.pdf

التشغيل

تطبيقات Geberit

تتوفر العديد من تطبيقات Geberit للتشغيل والإعدادات والصيانة. تتواصل التطبيقات مع الجهاز عبر واجهة Bluetooth®.

تتوفر تطبيقات Geberit مجانًا للهواتف الذكية التي تعمل بنظام Android و iOS في متجر التطبيقات الخاص بكلٍ منهما.

إنشاء اتصال بالجهاز

◀ امسح رمز الاستجابة السريعة واتبع التعليمات الموجودة على الصفحة الفرعية.

Geberit Apps

https://gbrt.io/dsvFD00

إعدادات يدوية عن طريق حساس الأشعة تحت الحمراء

في الأجهزة المزودة بوصلة Bluetooth®، لا يمكن إجراء أي إعدادات يدوية عن طريق حساس الأشعة تحت الحمراء. يتم إجراء جميع الإعدادات عن طريق تطبيق Geberit.

270216057627091310 © 02-2022
970.657.00.0(00)

إصلاح الأعطال

العطل	السبب	الإصلاح
تدفق المياه ضعيف للغاية	منظم تدفق المياه متسخ	◄ قم بتنظيف منظم تدفق المياه. → راجع دليل التشغيل.
	قُمع المرشح متسخ	◄ قم بتنظيف قُمع المرشح. → راجع "تنظيف قُمع المرشح (الشبكة/ البطارية)", صفحة 573.
	الضغط في الأنبوب ضعيف للغاية	◄ افحص الضغط في الأنبوب (0.5–8 بار).
لا يوجد تفعيل لعملية الشطف	الضغط في الأنبوب ضعيف للغاية	◄ افحص الضغط في الأنبوب (0.5–8 بار).
	انقطاع الشبكة الكهربائية	◄ افحص وحدة الإمداد بالتيار الكهربائي.
	وحدة تغذية القدرة معيبة	◄ استبدل وحدة تغذية القدرة.
	لم يتم توصيل الكابل بين وحدة تغذية القدرة ووصلة تزويد الطاقة	◄ تحقق من توصيل الكابل.
	البطاريات مستهلكة	◄ استبدل البطارية. → راجع "استبدال البطارية", صفحة 574.
	أقطاب البطارية أو ملامس البطارية متصدئة	◄ نظف الملامس أو استبدل البطارية. → راجع "استبدال البطارية", صفحة 574.
	البطارية مركَّبة بشكل خاطئ	◄ ركّب البطارية بشكل سليم.
	منظم تدفق المياه متسخ أو مسدود	◄ قم بتنظيف منظم تدفق المياه. → راجع دليل التشغيل.
	قُمع المرشح متسخ أو مسدود	◄ قم بتنظيف قُمع المرشح. → راجع "تنظيف قُمع المرشح (الشبكة/ البطارية)", صفحة 573.
	فقدان أو تلف برغي الفصل	◄ ركّب أو استبدل برغي الفصل.
	الحنفية في وضعيّة التنظيف	◄ انتظر نهاية وضعيّة التنظيف (ما يقارب 10 دقائق).
	مسافة الكشف مضبوطة بشكل خاطئ	◄ قم بتحسين مسافة الكشف. → راجع "إجراء الإعدادات", صفحة 577.
	اتساخ أو انخداش نافذة حساس الأشعة تحت الحمراء	◄ نظّف نافذة حساس الأشعة تحت الحمراء أو استبدل حساس الأشعة تحت الحمراء.
	حساس الأشعة تحت الحمراء به خلل أو الملامس متسخ	◄ نظّف الملامس أو استبدل حساس الأشعة تحت الحمراء.
	الصمام ذو الملف اللولبي به خلل أو الملامس متسخ	◄ نظّف الملامس أو استبدل الصمام ذو الملف اللولبي.
الماء يجري باستمرار	الضغط في الأنبوب عال للغاية	◄ افحص الضغط في الأنبوب (0.5–8 بار).
	حساس الأشعة تحت الحمراء تالف	◄ استبدل حساس الأشعة تحت الحمراء.
	وضعية الحساس خاطئة	◄ قم بتعديل إعدادات الحساس.→ راجع"إجراء الإعدادات", صفحة 577.
	الصمام ذو الملف اللولبي متعطل	◄ استبدل الصمام ذو الملف اللولبي.
	وجود أجسام مزعجة في نطاق الكشف	◄ إبعاد الأجسام من نطاق الكشف. ◄ أعد معايرة حساس الأشعة تحت الحمراء. → راجع "إجراء الإعدادات", صفحة 577.

العطل	السبب	الإصلاح
استمرار سيلان المياه وتوقفها إذا ظهر جسم ما في نطاق الكشف	إنعكاس قطبية ملامس النابض بين حساس الأشعة تحت الحمراء والصمام ذو الملف اللولبي	◄ افحص الوصلة المقبسية.
يتدفق المياه عن غير قصد، في وقت مبكر جدًا أو متأخر جدًا	نافذة حساس الأشعة تحت الحمراء متسخة أو مبتلة	◄ قم بتنظيف نافذة حساس الأشعة تحت الحمراء أو تجفيفها.
	نافذة حساس الأشعة تحت الحمراء مخدوشة	◄ نظّف نافذة حساس الأشعة تحت الحمراء أو استبدل حساس الأشعة تحت الحمراء.
	مسافة الكشف مضبوطة بشكل خاطئ	◄ قم بتحسين مسافة الكشف. → راجع "إجراء الإعدادات", صفحة 577.
	تشوّش حساس الأشعة تحت الحمراء من خلال المؤثرات المحيطة به (مرآة، أسطح معدنية، حوض غسل زجاجي وما شابه)	◄ أعد معايرة حساس الأشعة تحت الحمراء. → راجع "إجراء الإعدادات", صفحة 577.
سيلان المياه حتى بعد إزالة برغي الفصل	حساس الأشعة تحت الحمراء تالف	◄ استبدل حساس الأشعة تحت الحمراء.
سيلان المياه من جسم الحنفية	موانع التسرب معيبة	◄ افحص مسار المياه واستبدل موانع التسرب.
	الصمام المغناطيسي لا ينغلق بشكل صحيح	◄ قم بتنظيف أو تبديل الصمام المغناطيسي.
يتعذر ضبط درجة حرارة الماء	ارتفاع أو انخفاض حاد بدرجة حرارة المياه	◄ افتح صمامات الإغلاق الزاوية بشكل كامل. ◄ افحص فرق الضغط ما بين أنبوب المياه الساخنة والمياه الباردة (الحد الأقصى 1.5 بار) ◄ افحص درجات حرارة المياه في شبكة مياه الشرب.
	قُمع المرشح متسخ	◄ قم بتنظيف قُمع المرشح. → راجع "تنظيف قُمع المرشح (الشبكة/البطارية)", صفحة 573.
	انسداد صمام عدم الرجوع في جسم الحنفية	◄ قم بإزالة الانسداد أو تبديل صمام عدم الرجوع.
	تم تبديل الخراطيم المعززة للمياه الساخنة والباردة	◄ قم بتوصيل الخراطيم المعززة بشكل سليم.
تومض لمبة LED الحمراء بعد إطلاق الشطف 6 مرات	البطارية فارغة تقريبًا	◄ استبدل البطارية. → راجع "استبدال البطارية", صفحة 574.
لمبة LED الحمراء تومض باستمرار، لا يوجد إطلاق لعملية الشطف	البطارية مستهلكة	◄ استبدل البطارية. → راجع "استبدال البطارية", صفحة 574.

27021605762709131 © 02-2022
970.657.00.0(00)

الإصلاح

الإصلاح من قبل المشغل

أعمال الإصلاح التالية يمكن أن يتم تنفيذها من قبل المشغل. ← راجع دليل التشغيل 970.656.00.0.

- تفعيل وضعية التنظيف باستخدام تطبيق Geberit
- تفعيل وضعية الشطف المستمر باستخدام تطبيق Geberit
- تنظيف جسم الحنفية
- تنظيف منظم تدفق المياه
- ضبط حرارة المياه
- تنظيف قُمع المرشح

الصيانة من قبل الفنيين المتخصصين

لا يجوز القيام بأعمال الصيانة في الفصول التالية إلا بمعرفة فنيين متخصصين.

مواعيد الصيانة

الأنشطة التالية يمكن أن يتم تنظيفها وقت الحاجة أو بحد أقصى في الفواصل الزمنية الموضحة.

النشاط	الفاصل الزمني
تنظيف جسم الحنفية	أسبوعيًا، من قبل المشغل
تنظيف منظم تدفق المياه	شهريًا، من قبل المشغل
تنظيف قُمع المرشح	سنويًا، من قبل المشغل أو عامل فني متخصص
تبديل البطارية	بعد حوالي 200 000 شطفة، من قبل عامل فني متخصص
ضبط درجة حرارة المياه (في الطراز المزود بخلاط بدون مقبض)	عند الحاجة، من قبل عامل فني متخصص
تعديل نسبة الماء الساخن	عند الحاجة، من قبل عامل فني متخصص

تنظيف قُمع المرشح (الشبكة/ البطارية)

1 غلق صمامات الإغلاق الزاوية.

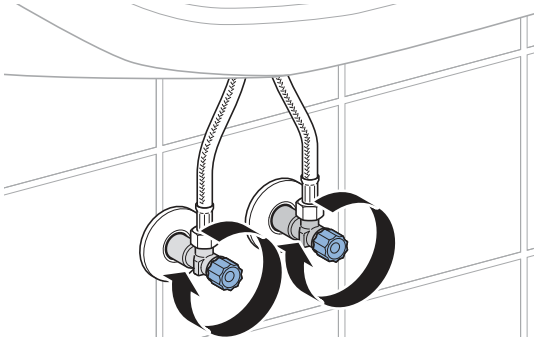

2 فك الخراطيم المعززة.

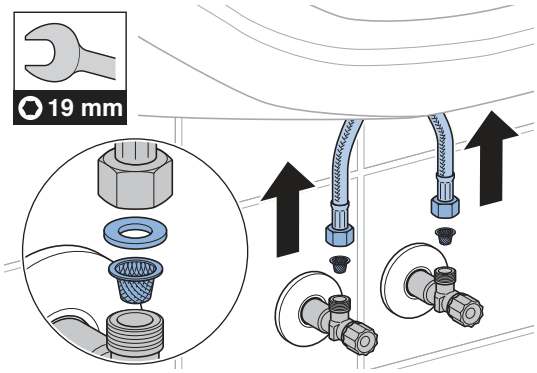

3 قم بتنظيف قُمع المرشح.

4 أعد توصيل الخراطيم المعززة.

5 فتح صمامات الإغلاق الزاوية.

استبدال البطارية

مع حنفيات مغسلة الأيدي Geberit التي تعمل بالبطاريات فسوف يتم استهلاك البطاريات بعد حوالي 200000 عملية تفعيل. وميض لمبة LED الحمراء في نافذة حساس الأشعة تحت الحمراء يشير إلى قرب وقت استهلاك البطارية.

شروط

- تتوفر بطارية بديلة (بطارية ليثيوم 6 فولت CR-P2).
- لا توجد أية أشياء في حوض الغسل.

احترس

خطر الإصابة بحروق

يمكن أن يؤدي الوصل القنطري لملامس النابض أو ملامس البطارية إلى الاحتراق أو إلى أضرار مادية.

- ◄ دفع جسم الحنفية على الموضع المخصص على كتلة الصمام فقط.
- ◄ وضع البطارية على الملامس الموجودة في حامل البطارية فقط.

1 فك ذراع الخلاط.

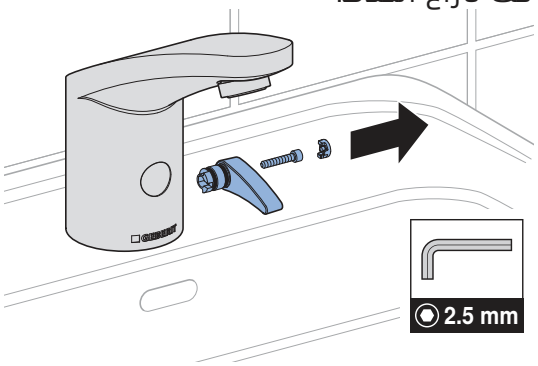

2 فك جسم الحنفية.

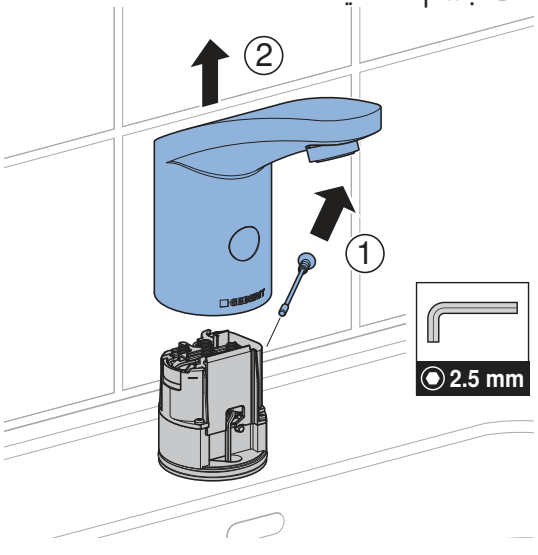

3 إخراج البطاريات المستهلكة والتخلص منها بطريقة سليمة بيئياً.

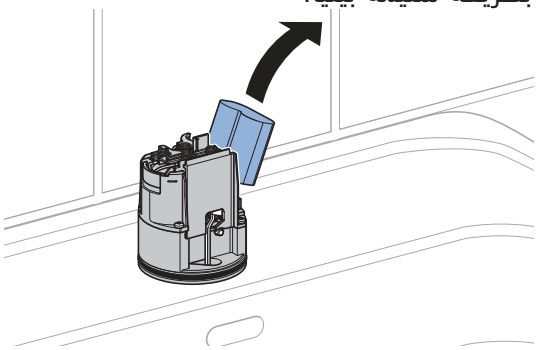

4 قم بتركيب البطاريات الجديدة.

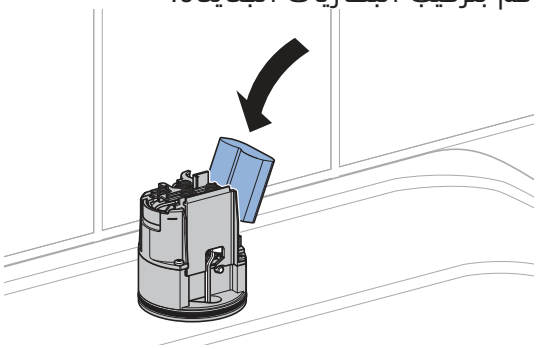

⇐ إضاءة مؤشر LED لمدة ثانية واحدة.

5 إعادة تركيب جميع القطع بالترتيب العكسي.

6 لفحص الأداء الوظيفي ثبت يدك أسفل حنفية مغسلة الأيدي.

270216057627091 31 © 02-2022
970.657.00.0(00)

ضبط درجة حرارة المياه (مزودة بخلاط، بدون مقبض)

احترس

خطر الإصابة بحروق

يمكن أن يؤدي الوصل القنطري لملامس النابض أو ملامس البطارية إلى الاحتراق أو إلى أضرار مادية.

- ◄ دفع جسم الحنفية على الموضع المخصص على كتلة الصمام فقط.
- ◄ وضع البطارية على الملامس الموجودة في حامل البطارية فقط.

1 اخلع برغي الفصل وفك جسم الحنفية.

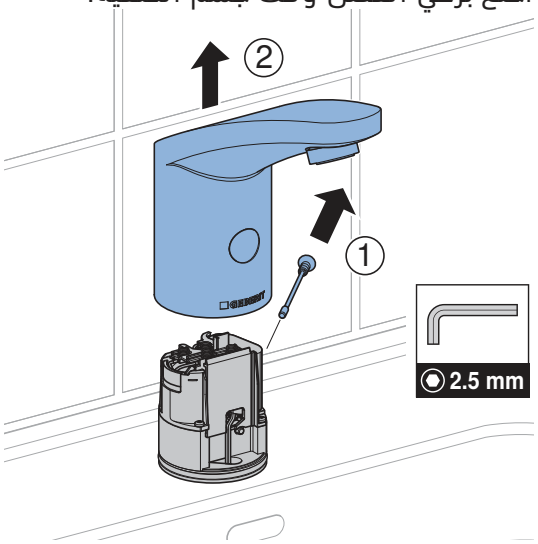

⇐ عندما يكون برغي الفصل مفكوكًا، يتم منع تشغيل الشطف.

2 اضبط درجة حرارة المياه.

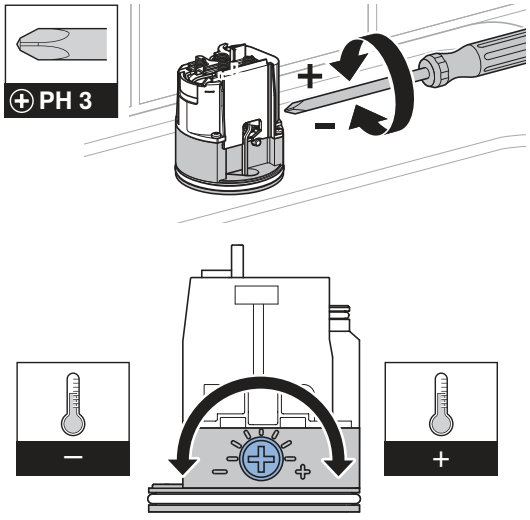

3 ركّب جسم الحنفية واربط برغي الفصل.

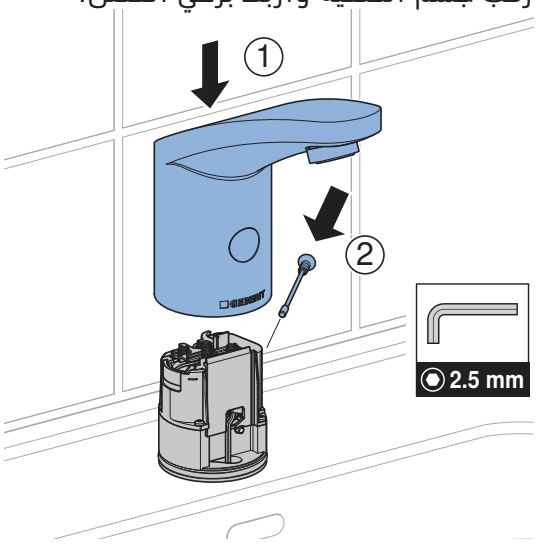

تعديل نسبة الماء الساخن (بمقبض الخلاط)

يمكن ضبط نسبة الماء الساخن بشكل اختياري على نسبة 85% (وضع ضبط المصنع) أو على نسبة 95%.
عند نسبة 85%، يتم تقييد نطاق ضبط مقبض الخلاط.

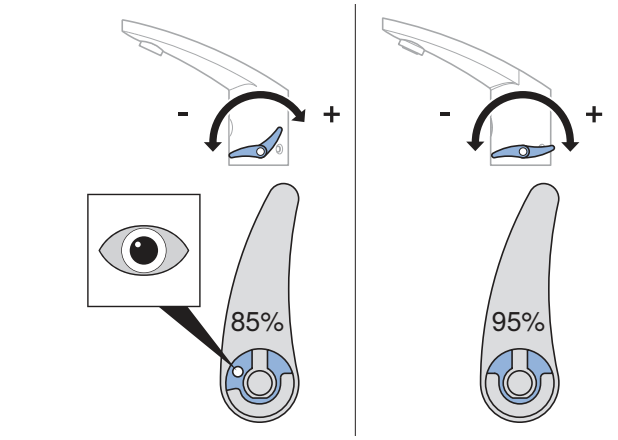

1 فك مقبض الخلاط.

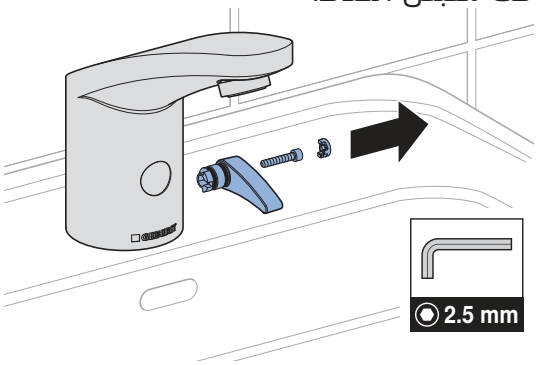

2 قم بإزالة محدد المياه الساخنة من مقبض الخلاط باستخدام كماشة واقلبه 180 درجة.
ادفع الحلقة على شكل حرف O في الشق الثاني وأعد تركيب محدد المياه الساخنة.

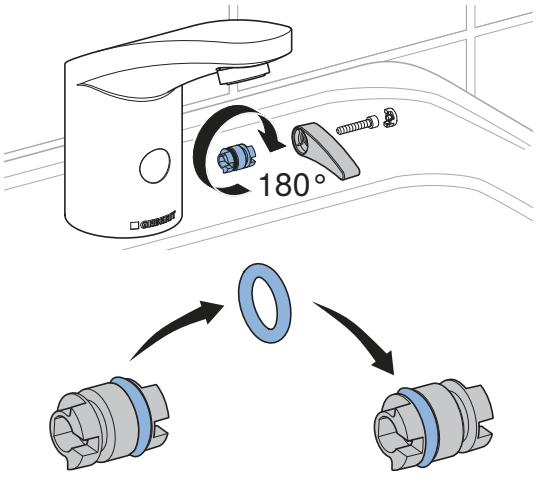

3 ركّب مقبض الخلاط.

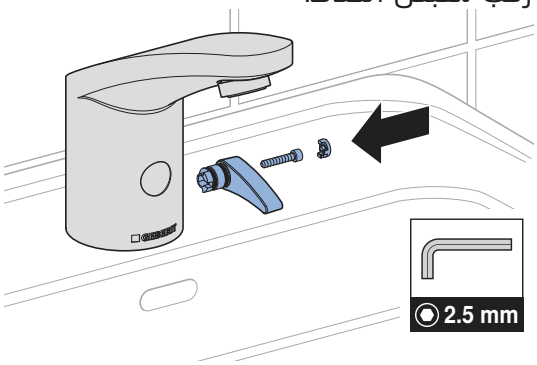

27021605762709131 © 02-2022
970.657.00.0(00)

إجراء الإعدادات

يجب إجراء هذه الإعدادات بواسطة عامل فني متخصص عند بدء التشغيل.

يمكن تنفيذ جميع الوظائف أو الإعدادات إما باستخدام تطبيق Geberit أو جهاز التحكم Geberit. الإعدادات اليدوية عبر حساس الأشعة تحت الحمراء غير ممكنة.

الإعدادات عن طريق جهاز التحكم Geberit

باستخدام جهاز التحكم Geberit، تتوفر الوظائف والإعدادات التالية:

- التشغيل:
  – الشطف: إطلاق عملية شطف
  – التنظيف: منع تشغيل الشطف لبضع دقائق
- ضبط المعلمات والوظائف، ← راجع جدول "الإعدادات"
- عرض معلومات الجهاز، مثل: سعة البطارية أو إصدار البرنامج الثابت، ← راجع جدول "المعلومات"
- عرض القيم الإحصائية للاستخدام، ← راجع جدول "المعلومات"

في الجدول التالي، تتطابق الأرقام والمصطلحات الموجودة في عمود "بند القائمة" مع التي تظهر على جهاز التحكم Geberit. المزيد من المعلومات، تجدها في دليل إستعمال جهاز التحكم Geberit.

جدول ا: الإعدادات

بند القائمة [EN] [DE]	الوصف	الاستعمال	النطاق	ضبط المصنع
الأوامر				
20 [Valve] [Ventil]	**إطلاق الشطف** يستمر الشطف حتى يتوقف مجددًا (بحد أقصى 10 دقائق).	• من أجل الاختبار الوظيفي للصمام ذو الملف اللولبي • حول شطف المياه الراكدة (ركود) • حول تطهير الأنبوب والحنفية (< 3 دقائق عند > 70 °م) • للتفريغ الشتوي	تشغيل = <موافق> إيقاف = <موافق>	إيقاف
21 [RangeTest] [TestErfas]	**فحص نطاق الكشف** بمجرد وجود شيء ما في نطاق الرصد فسوف تومض لمبة LED الحمراء. لا يتم أي إطلاق للشطف. يتم إيقاف فعالية الوظيفة بعد 90 ثانية.	• عند حدوث مشاكل بالكشف عن المستخدم	تشغيل = <موافق> إيقاف = <موافق>	إيقاف
22 [ResetSens] [ResetSens]	**معايرة حساسات الأشعة تحت الحمراء** تتم معايرة حساسات الأشعة تحت الحمراء من جديد. ملاحظة: ممنوع وضع الأيدي أو أي أشياء في حوض الغسيل أثناء المعايرة.	• عند تشوشات الكشف • مع الوسط المتغير (مثلًا منضدة غسل جديدة)	بدء = <موافق>	–
23 [FactrySet] [Werkseinst]	**أوضاع ضبط المصنع** تُعاد كل الوظائف إلى وضع ضبط المصنع.	• لإصلاح الاختلالات الوظيفية	بدء = <موافق>	–

بند القائمة [EN] [DE]	الوصف	الاستعمال	النطاق	ضبط المصنع
24 [CleanMode] [Reinigung]	**تفعيل وضعية التنظيف** يتم تثبيط عملية تفعيل الشطف لمدة 10 دقائق. يمكن إيقاف الوظيفة مبكرًا عند إجراء الاتصال مجددًا باستخدام جهاز التحكم Geberit.	• تنظيف الحنفية وحوض الغسل بدون تدفق المياه	بدء = <موافق> توقف= <موافق>	–
البرامج				
30 [MainProgr] [Hauptmenü]	**وضع التشغيل** • وضع التشغيل العادي: الحنفية تشطف ما دام جسمٍ ما موجود في نطاق الكشف. عند اللزوم، يمكن ضبط زمن استمرار التشغيل (بند القائمة 43). • توفير استهلاك مياه الشرب: الحنفية تقوم بالشطف في وقت محدد (بند القائمة 44).	• لتقليل استهلاك المياه	[A] = وضع التشغيل العادي [B] = توفير استهلاك مياه الشرب	وضع التشغيل العادي
31 [Esaver] [E Sparen]	**وضع توفير الطاقة** بعد انقضاء زمن الاستخدام (بند القائمة 40) تتباطأ سرعة استجابة حساس الأشعة تحت الحمراء. يبدأ زمن الاستخدام بعد آخر استخدام.	• حول إطالة فترة عمر البطارية	تشغيل = [ON] إغلاق = [OFF]	إيقاف
33 [IntFlush] [IntervSp]	**الشطف على فترات فاصلة** • يتم التحكم بواسطة المستخدم: يتم إطلاق الشطف بعد انقضاء الفترة [الزمنية بين الشطف (بند القائمة 42) حيث يتم بدء الفترة الزمنية بين الشطف من جديد مع كل استخدام. يتم تحديد زمن الشطف من خلال قيمة زمن الشطف [على فترات فاصلة (بند القائمة 41). • يتم التحكم بواسطة الفترات الفاصلة: بعد انقضاء الفترة [الزمنية بين الشطف (بند القائمة 42)، يتم تشغيل الشطفة دون الارتباط بعدد الاستخدامات. يتم تحديد زمن الشطف من خلال قيمة زمن الشطف على فترات [فاصلة (بند القائمة 41).	• لإعادة تعبئة السيفون عندما تكون معدلات تكرار الاستخدام منخفضة • لشطف المياه الراكدة في الأنبوب (وظيفة النظافة، منع الركود)	[0] = إيقاف [1] = يتم التحكم بواسطة المستخدم [2] = يتم التحكم بواسطة الفترات الفاصلة	يتم التحكم بواسطة المستخدم

27021605762709131 © 02-2022
970.657.00.0(00)

بند القائمة [EN] [DE]	الوصف	الاستعمال	النطاق	ضبط المصنع
القيمة				
40 [ESaverT] [EnerSparZ]	**زمن استخدام وضع توفير الطاقة** إذا كان وضع توفير الطاقة (بند القائمة 31) نشطًا، فإن سرعة تفاعل حساس الأشعة تحت الحمراء تتباطأ بعد انقضاء زمن التشغيل.	• حول إطالة فترة عمر البطارية	6–48 ساعة	6 ساعة
41 [IntFlushT] [IntervSpZ]	**زمن الشطف على فترات فاصلة** يكون فعّالًا إذا كان بند القائمة 34 الشطف على] [فترات فاصلة على [1] أو [2].	–	1-200 ث	5 ث
42 [IntervalT] [IntervalZ]	**الفترة الزمنية للشطف على فترات فاصلة** يكون فعّالًا إذا كان بند القائمة 34 الشطف على] [فترات فاصلة على [1] أو [2].	–	1–168 ساعة	24 ساعة
43 [RunOnTime] [NachlaufZ]	**زمن استمرار التشغيل** في وضع التشغيل العادي (بند القائمة 30 = [A])، تستمر الحنفية بالشطف حتى بعد ترك الجسم لنطاق الكشف، حسب زمن استمرار التشغيل.	• حول تنظيف الأواني	0-30 ث	2 ث
44 [WSaverT] [TWSparenZ]	**زمن تشغيل وضع توفير استهلاك مياه الشرب** في وضع توفير استهلاك مياه الشرب (بند القائمة 30 = [B])، تستمر الحنفية بالشطف طالما أن هناك جسمٍ موجود في نطاق الكشف، لكن ليس لمدة أطول من زمن تشغيل وضع توفير استهلاك مياه الشرب.	• لتقليل استهلاك المياه • لاستخراج كمية محددة من المياه	3-30 ث	10 ث
45 [DetectRng] [Erfassdis]	**ضبط مسافة الكشف** مسافة الكشف يمكن ضبطها على 5 مستويات.	• حول تحسين قدرة التعرف على المستخدم	0–4 [...] [0] = مسافة قصيرة [4] = مسافة كبيرة	1

27021605762709131 © 02-2022
970.657.00.0(00)

بند القائمة [EN] [DE]	الوصف	الاستعمال	النطاق	ضبط المصنع
46 [SensorUp] [SensOben]	**تشغيل الحساس العلوي** • [إغلاق]: حساس الاشعة تحت الحمراء العلوي مغلق. (لا يمكن أن يكون كِلا الحساسان مغلقان في نفس الوقت.) • [أوتو]: يعمل حساس الأشعة تحت الحمراء عند اللزوم أوتوماتيكياً على الوضع [الديناميكي]. • [ديناميكي]: يستجيب حساس الأشعة تحت الحمراء للأجسام المتحركة فقط.	• حول تحسين أمن نطاق الكشف في حال وجود مؤثرات تشويش خارجية (مثلاً أجسام قوية العكس في الغرفة)	[0] = إغلاق [1] = أوتو [2] = ديناميكي	أوتو
47 [SensorLow] [SensUnten]	**تشغيل الحساس السفلي** • [إغلاق]: حساس الاشعة تحت الحمراء السفلي مغلق. (لا يمكن أن يكون كِلا الحساسان مغلقان في نفس الوقت.) • [أوتو]: يعمل حساس الأشعة تحت الحمراء عند اللزوم أوتوماتيكياً على الوضع [الديناميكي]. • [ديناميكي]: يستجيب حساس الأشعة تحت الحمراء للأجسام المتحركة فقط.	• حول تحسين أمن نطاق الكشف في حال وجود مؤثرات تشويش خارجية (مثلاً أجسام قوية العكس في الغرفة)	[0] = إغلاق [1] = أوتو [2] = ديناميكي	أوتو

27021605762709131 © 02-2022
970.657.00.0(00)

جدول ٢: معلومات

بند القائمة [EN] [DE]	الوصف
العداد	
50 [Days?] [SumBetrT?]	**عدد أيام التشغيل الإجمالي** يُظهر عدد أيام التشغيل منذ التشغيل المبدئي.
51 [Uses?] [SumBenut?]	**عدد الاستخدامات الإجمالي** يُظهر عدد الاستخدامات منذ التشغيل.
52 [IntFlush?] [SumIntSp?]	**عدد الشطفات على فترات فاصلة الإجمالي** يُظهر عدد الشطفات على فترات فاصلة منذ بدء التشغيل.
53 [Days ↯] [SumBetrT ↯]	**عدد أيام عمل التشغيل الفعلي** يُظهر عدد أيام التشغيل منذ آخر تشغيل.
54 [Uses ↯] [SumBenut ↯]	**عدد الاستخدامات الفعلي** يُظهر عدد الاستخدامات منذ آخر تشغيل.
55 [Flushes ↯] [SumSpül ↯]	**عدد الشطفات على فترات فاصلة الفعلي** يُظهر عدد الشطفات على فترات فاصلة منذ آخر تشغيل.
معلومات الجهاز	
60 [TypeNo] [Modell-Nr]	**رقم الصنف** يعرض رقم حساس الأشعة تحت الحمراء. مثال: [242251001] = 242.251.00.1
61 [SWVersion] [SWVersion]	**إصدار البرنامج الثابت** يُظهر إصدار البرنامج الثابت لحساس الأشعة تحت الحمراء. مثال: [0312] = إصدار 3.12
62 [SerialNo] [Serien-Nr]	**رقم التسلسل** يُظهر رقم التسلسل لحساس الأشعة تحت الحمراء. مثال: 1234567
63 [ManufDate] [ProdDatum]	**تاريخ التصنيع** يُظهر تاريخ صنع حساس الأشعة تحت الحمراء. مثال: [1520] = الأسبوع 15/2020
64 [TypePower] [Netz/Batt]	**نوع التغذية** يعرض نوع التغذية (تشغيل رئيسي بالشبكة الكهربائية أو بطارية). مثال: [0] = بطارية / [1] = تشغيل رئيسي بالشبكة الكهربائية
65 [Battery%] [Batterie%]	**بطارية** يُظهر سعة البطارية. مثال: [73] %

الإعدادات باستخدام تطبيق Geberit

بعد توصيل تطبيق Geberit بالجهاز، تتوفر الوظائف والإعدادات التالية:

- التشغيل:
  – الشطف: إطلاق عملية شطف
  – التنظيف: منع تشغيل الشطف لبضع دقائق
- ضبط المعلمات والوظائف، ← راجع جدول "الإعدادات"
- عرض معلومات الجهاز، مثل: سعة البطارية أو إصدار البرنامج الثابت، ← راجع جدول "المعلومات"
- عرض القيم الإحصائية للاستخدام، ← راجع جدول "المعلومات"
- تصدير معلومات الجهاز والقيم الإحصائية
- عرض رسائل الخطأ
- تنفيذ تحديثات البرامج الثابتة
- حفظ ونقل الإعدادات الافتراضية

يمكن حفظ الإعدادات كإعدادات افتراضية في تطبيق Geberit ونقلها إلى أجهزة أخرى.

جدول ٣: الإعدادات

بند القائمة	الوصف	الاستعمال	النطاق	ضبط المصنع
التشغيل				
[الشطف]	**إطلاق الشطف** يستمر الشطف حتى يتوقف مجددًا (بحد أقصى 10 دقائق).	• من أجل الاختبار الوظيفي للصمام ذو الملف اللولبي • حول شطف المياه الراكدة (ركود) • حول تطهير الأنبوب والحنفية (< 3 دقائق عند > 70 °م) • للتفريغ الشتوي	تشغيل/ إيقاف	–
[التنظيف]	**تفعيل وضعية التنظيف** يتم منع تشغيل الشطف مدة [وقت التنظيف].	• تنظيف الحنفية وحوض الغسل بدون تدفق المياه	تشغيل/ إيقاف	–
	[وقت التنظيف]	–	1–20 دقيقة	10 دقائق

270216057627091 31 © 02-2022
970.657.00.0(00)

بند القائمة	الوصف	الاستعمال	النطاق	ضبط المصنع
إعدادات الجهاز				
الشطف على [فترات فاصلة	**الشطف على فترات فاصلة** • يتم التحكم بواسطة المستخدم: بعد انقضاء الفترة الزمنية بين [الشطف، يتم تشغيل الشطفة بحيث يتم إعادة بدء الفترة الزمنية بين الشطف مجددًا عند كل استخدام. يتم تحديد زمن الشطف من خلال قيمة زمن [الشطف. • يتم التحكم بواسطة الفترات الفاصلة: بعد انقضاء الفترة [الزمنية بين الشطف دون الارتباط بعدد الاستخدامات. يتم تحديد زمن الشطف من خلال قيمة [زمن الشطف]. • الشطف الفارق: بعد انقضاء [الفترة الزمنية بين الشطف] دون الارتباط بعدد الاستخدامات. إذا تم بالفعل تنفيذ عدد شطفات في غضون [،الفترة الزمنية بين الشطف] فسيتم إعادة الشطف الفارق فقط في [زمن الشطف].	• لإعادة تعبئة السيفون عندما تكون معدلات تكرار الاستخدام منخفضة • لشطف المياه الراكدة في الأنبوب (وظيفة النظافة، منع الركود)	يتم] ،[إيقاف] التحكم بواسطة ،[المستخدم يتم التحكم] بواسطة الفترات ،[الفاصلة الشطف] [الفارق	يتم التحكم] بواسطة [المستخدم
	[زمن الشطف]	–	1-200 ث	5 ث
	[الفترة الزمنية بين الشطف]	–	1–168 ساعة	24 ساعة
[وضع التشغيل]	**ضبط وضع التشغيل** • وضع التشغيل العادي: الحنفية تشطف ما دام جسمٌ ما موجود في نطاق الكشف. عند اللزوم، يمكن ضبط زمن استمرار [التشغيل. • توفير استهلاك مياه الشرب: تستمر الحنفية بالشطف ما دام جسمٌ ما موجود في نطاق الكشف، لكن ليس بأطول من [الحد الأقصى لزمن الشطف].	• لتقليل استهلاك المياه	وضع] التشغيل [العادي أو توفير] استهلاك [مياه الشرب	وضع] التشغيل [العادي
	[زمن استمرار التشغيل]	–	0-30 ث	2 ث
	[الحد الأقصى لزمن الشطف]	–	3-30 ث	10 ث

27021605762709131 © 02-2022
970.657.00.0(00)

بند القائمة	الوصف	الاستعمال	النطاق	ضبط المصنع
[نطاق الكشف]	**فحص نطاق الكشف** يشير إلى وقت اكتشاف الحساس حالة استخدام. يمكن إعادة معايرة الحساس في حالة وجود تشوشات بالكشف أو تغيير البيئة. حيث يتم إعادة قياس البيئة.	• عند حدوث مشاكل بالكشف عن المستخدم	أوتوماتيكيًا	–
	[نطاق الكشف]	• حول تحسين قدرة التعرف على المستخدم	مسافة قصيرة إلى طويلة [0–4]	مسافة متوسطة [1]
	[أعد معايرة الحساس] ملاحظة: ممنوع وضع الأيدي أو أي أشياء في حوض الغسيل أثناء المعايرة.	• عند تشوشات الكشف • مع الوسط المتغير (مثلًا منضدة غسل جديدة)	بدء [المعايرة]	–
تشغيل الحساس [العلوي]	**تنشيط تشغيل الحساس العلوي** • [إغلاق]: حساس الاشعة تحت الحمراء العلوي مغلق. (لا يمكن أن يكون كِلا الحساسان مغلقان في نفس الوقت.) • [أوتو]: يعمل حساس الأشعة تحت الحمراء عند اللزوم أوتوماتيكياً على الوضع [الديناميكي]. • [ديناميكي]: يستجيب حساس الأشعة تحت الحمراء للأجسام المتحركة فقط.	• حول تحسين عامل امان الكشف في حال وجود مؤثرات تشويش خارجية (مثلاً أجسام قوية العكس في الغرفة)	[إيقاف]، [أوتو]، [ديناميكي]	[أوتو]
تشغيل الحساس [السفلي]	**تنشيط تشغيل الحساس السفلي** • [إغلاق]: حساس الاشعة تحت الحمراء السفلي مغلق. (لا يمكن أن يكون كِلا الحساسان مغلقان في نفس الوقت.) • [أوتو]: يعمل حساس الأشعة تحت الحمراء عند اللزوم أوتوماتيكياً على الوضع [الديناميكي]. • [ديناميكي]: يستجيب حساس الأشعة تحت الحمراء للأجسام المتحركة فقط.	• حول تحسين عامل امان الكشف في حال وجود مؤثرات تشويش خارجية (مثلاً أجسام قوية العكس في الغرفة)	[إيقاف]، [أوتو]، [ديناميكي]	[أوتو]
وضع توفير [الطاقة	**تفعيل وضع توفير الطاقة** بعد انقضاء [زمن الاستخدام] تتباطأ سرعة استجابة حساس الأشعة تحت الحمراء. يبدأ [زمن الاستخدام] بعد آخر استخدام.	• حول إطالة فترة عمر البطارية	تشغيل/ إيقاف	إيقاف
	[زمن الاستخدام]	–	6–48 ساعة	6 ساعة

27021605762709131 © 02-2022
970.657.00.0(00)

بند القائمة	الوصف	الاستعمال	النطاق	ضبط المصنع
[نسبة التدفق]	**نسبة التدفق** حتى يمكن حساب استهلاك الماء، يجب تحديد نسبة التدفق عند إطلاق الشطف. يتم تحديد نسبة التدفق بواسطة منظم تدفق المياه. عند استبدال منظم التدفق، يجب تعديل نسبة التدفق.	• لحساب استهلاك الماء لغرض الإحصاء	1.3 لتر/دقيقة 1.9 لتر/دقيقة 3.8 لتر/دقيقة 6 لتر/دقيقة 0.5–7 لتر/دقيقة (بتحديد المستخدم)	6 لتر/دقيقة
الحفظ كإعداد [افتراضي]	**الإعدادات الافتراضية** يتم حفظ الإعدادات الحالية في التطبيق وبالتالي يمكن نقلها إلى أجهزة أخرى.	• لتشغيل عدة أجهزة بنفس الإعدادات	–	–
أوضاع ضبط [المصنع	**أوضاع ضبط المصنع** تُعاد كل الوظائف إلى وضع ضبط المصنع.	• لإصلاح الاختلالات الوظيفية	–	–

جدول ٤: فهرس المحتويات

بند القائمة تطبيق Geberit	الوصف
[الاسم] و [كلمة المرور]	يمكن تخصيص اسم وكلمة مرور لكل جهاز.
معلومات	
[رقم الصنف]	يُظهر رقم الصنف للحنفية.
[إصدار البرنامج الثابت]	يُظهر إصدار البرنامج الثابت لحساس الأشعة تحت الحمراء.
[رقم التسلسل]	يُظهر رقم التسلسل لحساس الأشعة تحت الحمراء.
[تاريخ التصنيع]	يُظهر تاريخ صنع حساس الأشعة تحت الحمراء.
[نوع التغذية]	يعرض نوع التغذية (تشغيل رئيسي بالشبكة الكهربائية أو بطارية).
الإحصائية	
[الإحصائية]	تعرض معلومات مختلفة مثل عدد الاستخدامات أو استهلاك الماء في الفترة المطلوبة.
العداد	
[أيام التشغيل الإجمالية]	يُظهر عدد أيام التشغيل منذ التشغيل المبدئي.
[أيام التشغيل منذ آخر تشغيل]	يُظهر عدد أيام التشغيل منذ آخر تشغيل.
[عدد الاستخدامات الإجمالية]	يُظهر عدد الاستخدامات منذ التشغيل.
عدد الاستخدامات منذ آخر [تشغيل	يُظهر عدد الاستخدامات منذ آخر تشغيل.
[عدد الشطفات الإجمالية]	يُظهر عدد الشطفات منذ التشغيل.
عدد الشطفات منذ آخر [تشغيل	يُظهر عدد الشطفات منذ آخر تشغيل.
عدد الشطفات الإجمالية على [فترات فاصلة	يُظهر عدد الشطفات على فترات فاصلة منذ بدء التشغيل.
عدد الشطفات على فترات [فاصلة منذ آخر تشغيل	يُظهر عدد الشطفات على فترات فاصلة منذ آخر تشغيل.

التخلص من النفايات أو المخلفات

محتوى المواد

هذا المنتج متوافق مع متطلبات توجيهات الاتحاد الأوروبي للمواصفة 2011/65/EU (RoHS) (فرض قيود على استخدام مواد خطرة معينة بالأجهزة الكهربائية والإلكترونية).

التخلص من الأجهزة الكهربائية والإلكترونية القديمة



رمز حاوية القمامة ذات العجلات التي عليها علامة إكس، تعني أنه يجب عدم التخلص من الأجهزة الكهربائية والإلكترونية القديمة مع باقي النفايات، ولكن يجب التخلص منها بشكل منفصل. المستخدم الأخير ملزم قانونًا بإعادة الأجهزة القديمة إلى السلطات العامة للتخلص من النفايات أو الموزعين أو الشركة المصنعة Geberit للتخلص منها بالشكل المناسب. يلتزم العديد من موزعي الأجهزة الكهربائية والإلكترونية القديمة باستعادة الأجهزة الكهربائية والإلكترونية القديمة مجانًا. للإرجاع إلى الشركة المصنعة Geberit اتصل بشركة التوزيع أو الخدمة المسؤولة.

يجب فصل البطاريات والمراكمات القديمة غير المدمجة بالجهاز القديم وكذلك اللمبات التي يمكن إزالتها من الجهاز القديم دون إتلافها عن الجهاز القديم قبل تسليمها إلى موقع التخلص.

إذا تم تخزين بيانات شخصية في الجهاز القديم، فإن المستخدم الأخير هو المسؤول عن حذفها قبل تسليمها إلى موقع التخلص.

Geberit International AG
Schachenstrasse 77, CH-8645 Jona
documentation@geberit.com
www.geberit.com

27021605762709131 © 02-2022
970.657.00.0(00)