# DE MONTAGEANLEITUNG FLÄCHENBÜNDIGE SPÜLEN

# EN INSTALLATION INSTRUCTIONS FOR FLUSH-FIT SINKS

# FR NOTICE DE MONTAGE POUR ÉVIERS ENCASTRÉS À FLEUR

**Einbau-Empfehlung**
für flächenbündige Spülen in Naturstein-Arbeitsplatten, Mindestplattendicke s.a. Tabelle

**Recommendations for installation**
of flush-fit sinks in natural stone worktops, minimum thickness see table below

**Recommandation de montage**
pour éviers encastrés à fleur dans plans de travail en pierre naturelle,
epaisseur minimale voir tableau en bas

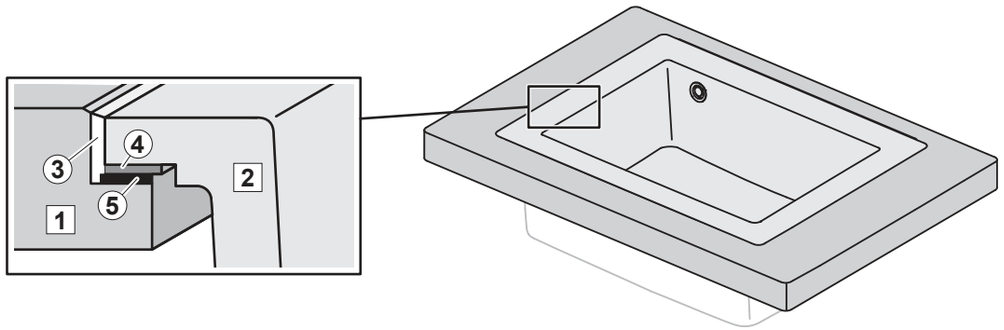


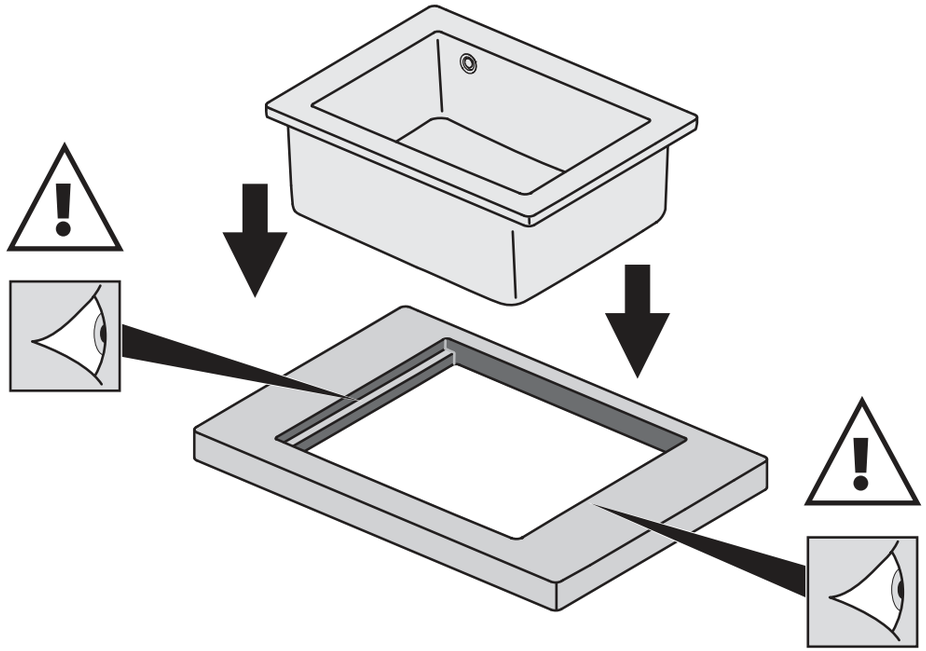

| | |
|---|---|
| 1 | Naturstein-Arbeitsplatte<br>Natural stone worktop<br>Plan de travail en pierre naturelle |
| 2 | Spüle<br>Sink<br>Évier |
| 3 | Verfugungsmaterial Naturstein-Silicon<br>(Empfehlung des Naturstein-Lieferanten bzw. des Herstellers beachten)<br>Natural stone-silicone jointing compound<br>(Note recommendations by supplier / manufacturer of natural stone)<br>Silicone pour jointoiement avec pierre naturelle<br>(observer les recommandations du fournisseur ou du fabricant de pierre naturelle) |
| 4 | Ausgleichsmasse (beiliegend)<br>Levelling compound (enclosed)<br>Matériau souple de compensation (jointe) |
| 5 | Punktweise beiliegende Holzplättchen bzw. Ausgleichsmasse zum Höhenausgleich unterlegen<br>Use enclosed wood spacers and/or levelling compound under sink for levelling purposes<br>Utiliser les cales de bois fournies ou du matériau pour compenser les différences de hauteur |

Das Montageset kann auch für den Kunden bestellt werden unter der Artikelnummer 9220 58 00.
The installation kit can also be ordered for customers under article number 9220 58 00.
Le kit de montage peut également être commandé pour le client sous la référence 9220 58 00.

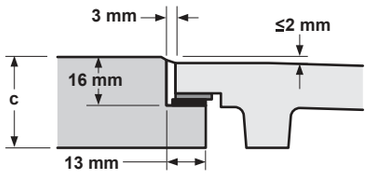


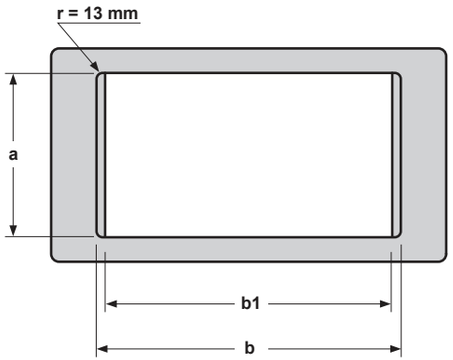


**Ausschnittmaße**
**Cutout dimensions**
**Dimensions de la découpe**

| Model | | a (mm) | b (mm) | b1 (mm) | c (mm) |
|---|---|---|---|---|---|
| Subway 60 S Flat/o | 33641F/33642F | 414 | 566 | 540 | 30 |
| Subway 50 S Flat/o | 33541F/33542F | 414 | 491 | 465 | 30 |
| Subway 45 XS Flat/o | 33441F/33442F | 414 | 441 | 415 | 30 |



Villeroy & Boch
1748