DE MONTAGEANLEITUNG FLÄCHENBÜNDIGE SPÜLEN

EN INSTALLATION INSTRUCTIONS FOR FLUSH-FIT SINKS

FR NOTICE DE MONTAGE POUR ÉVIERS ENCASTRÉS À FLEUR

Einbau-Empfehlung
für flächenbündige Spülen in Naturstein-Arbeitsplatten, Mindestplattendicke s.a. Tabelle

Recommendations for installation
of flush-fit sinks in natural stone worktops, minimum thickness see table below

Recommandation de montage
pour éviers encastrés à fleur dans plans de travail en pierre naturelle,
epaisseur minimale voir tableau en bas

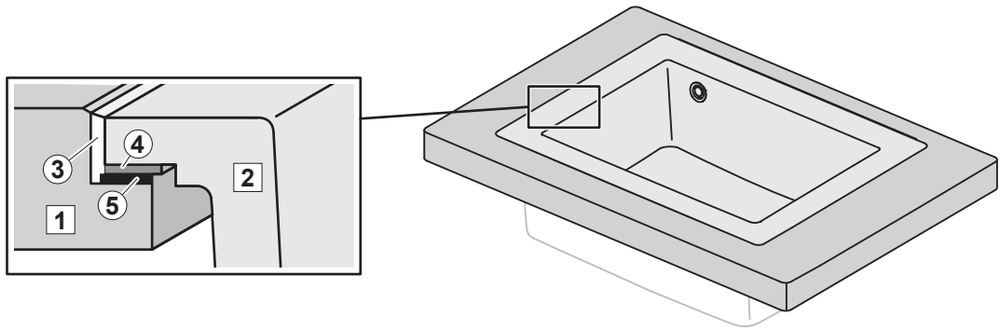

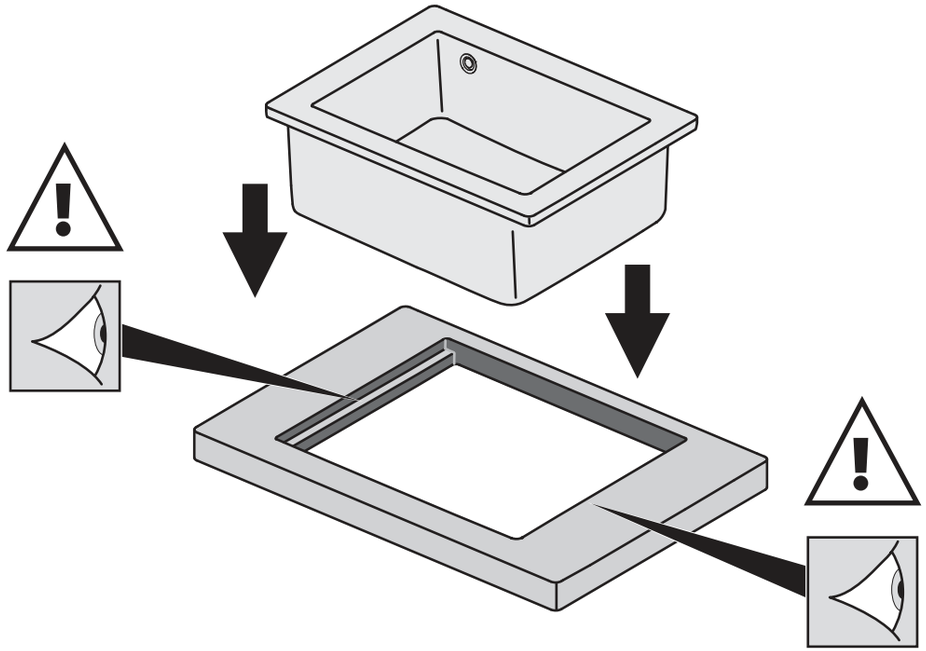

1	Naturstein-Arbeitsplatte Natural stone worktop Plan de travail en pierre naturelle
2	Spüle Sink Évier
3	Verfugungsmaterial Naturstein-Silicon (Empfehlung des Naturstein-Lieferanten bzw. des Herstellers beachten) Natural stone-silicone jointing compound (Note recommendations by supplier / manufacturer of natural stone) Silicone pour jointoiement avec pierre naturelle (observer les recommandations du fournisseur ou du fabricant de pierre naturelle)
4	Ausgleichsmasse (beiliegend) Levelling compound (enclosed) Matériau souple de compensation (jointe)
5	Punktweise beiliegende Holzplättchen bzw. Ausgleichsmasse zum Höhenausgleich unterlegen Use enclosed wood spacers and/or levelling compound under sink for levelling purposes Utiliser les cales de bois fournies ou du matériau pour compenser les différences de hauteur

Das Montageset kann auch für den Kunden bestellt werden unter der Artikelnummer 9220 58 00.
The installation kit can also be ordered for customers under article number 9220 58 00.
Le kit de montage peut également être commandé pour le client sous la référence 9220 58 00.

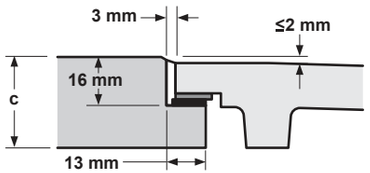

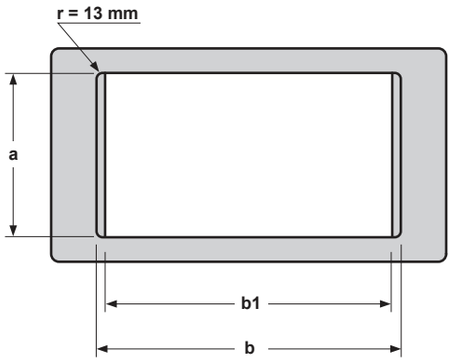

Ausschnittmaße
Cutout dimensions
Dimensions de la découpe

Model		a (mm)	b (mm)	b1 (mm)	c (mm)
Subway 60 S Flat/o	33641F/33642F	414	566	540	30
Subway 50 S Flat/o	33541F/33542F	414	491	465	30
Subway 45 XS Flat/o	33441F/33442F	414	441	415	30

Villeroy & Boch
1748