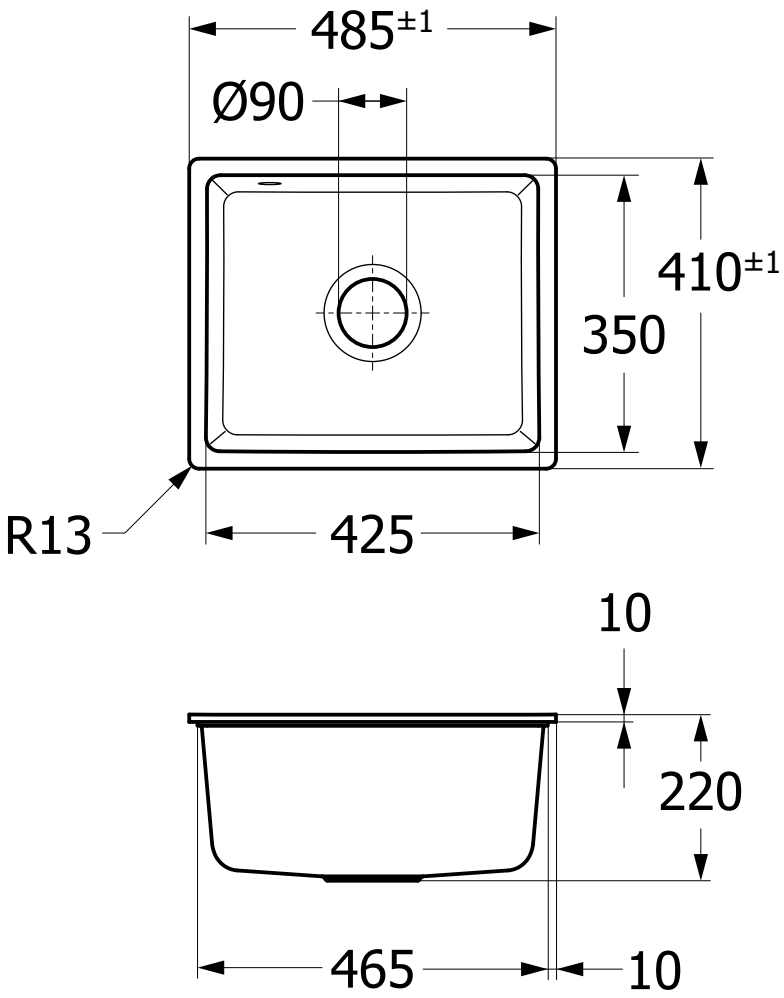

Subway 33540F 33541F 33542F	Villeroy & Boch 1748
V01 / 12.08.2026	